Приложение № 1
к программе
профессиональной подготовки
трактористов категории "D"

Государственное автономное профессиональное образовательное учреждение
«Ташлинский политехнический техникум»
с.Ташла Оренбургской области

Рабочая программа учебной дисциплины "Устройство".

По программе профессиональной подготовки трактористов категории "D"

2015 г.

Программа учебной дисциплины разработана с учетом профиля получаемого профессионального образования в соответствии с постановлением Правительства РФ от 12.07.1999 N 796 (ред. от 17.11.2015 № 1243)"Об утверждении Правил допуска к управлению самоходными машинами и выдачи удостоверений тракториста-машиниста (тракториста)".

Приказа Министерства образования и науки Российской Федерации от 18 апреля 2013 г. N 292 «Об утверждении Порядка организации и осуществления образовательной деятельности по основным программам профессионального обучения».

Программа предназначена для изучения учебной дисциплины в учреждениях профессионального образования, реализующих программы профессионального обучения

Организация-разработчик: Государственное автономное профессиональное образовательное учреждение «Ташлинский политехнический техникум» с. Ташла Оренбургской области

Разработчики: Юдин Андрей Юрьевич – заместитель директора по УПР, преподаватель проф. цикла высшей квалификационной категории ГАПОУ «ТПТ»

Рекомендована: методической комиссией преподавателей проф. цикла и мастеров п/о ГАПОУ «ТПТ»

Протокол № _____ от «____»_____ 201 _ г.

СОДЕРЖАНИЕ

		стр.
1.	**ПАСПОРТ ПРОГРАММЫ УЧЕБНОЙ ДИСЦИПЛИНЫ**	4
2.	**СТРУКТУРА И СОДЕРЖАНИЕ УЧЕБНОЙ ДИСЦИПЛИНЫ**	4
3.	**УСЛОВИЯ РЕАЛИЗАЦИИ УЧЕБНОЙ ДИСЦИПЛИНЫ**	10
4.	**КОНТРОЛЬ И ОЦЕНКА РЕЗУЛЬТАТОВ ОСВОЕНИЯ УЧЕБНОЙ ДИСЦИПЛИНЫ**	11
5.	**МАТЕРИАЛ ПРОМЕЖУТОЧНОЙ АТТЕСТАЦИИ**	12

1. ПАСПОРТ ПРОГРАММЫ УЧЕБНОЙ ДИСЦИПЛИНЫ

1.1. Область применения программы

Программа учебной дисциплины является частью программы профессионального образования и может быть использована в профессиональном обучении (в программах повышения квалификации и переподготовки).

1.2. Цели и задачи учебной дисциплины – результаты освоения дисциплины:

В результате освоения учебной дисциплины обучающийся должен **уметь**:

- выполнять разборочно – сборочные работы и основные эксплуатационные регулировки (У 1);

В результате освоения учебной дисциплины обучающийся должен **знать**:

- принцип работы и устройство обслуживаемого трактора (З 1);
- мощность обслуживаемого двигателя и предельную нагрузку прицепных приспособлений (З 2).

1.3. Количество часов отведенных на освоение программы учебной дисциплины:

максимальной учебной нагрузки обучающегося 120 часов, в том числе:

обязательной аудиторной учебной нагрузки обучающегося 86 часов;

Внеаудиторная самостоятельной работы обучающегося 34 часа.

2. СТРУКТУРА И СОДЕРЖАНИЕ УЧЕБНОЙ ДИСЦИПЛИНЫ

2.1. Объем учебной дисциплины и виды учебной работы

Вид учебной работы	***Количество часов***
Максимальная учебная нагрузка (всего)	***120***
Обязательная аудиторная учебная нагрузка (всего)	*86*
в том числе:	
Лабораторно - практические работы	*63*
Внеаудиторная самостоятельная работа обучающегося (всего)	*34*
Промежуточная аттестация *в форме зачета*	

2.2 Тематический план и содержание учебной дисциплины "Устройство".

Наименование разделов и тем	Содержание учебного материала, лабораторно – практические занятия, самостоятельная работа обучающихся	Объем часов
1	2	3
Устройство		**120**
Тема 1. Классификация и общее устройство тракторов	Классификация тракторов. Основные сборочные единицы. Понятие о тяговых качествах тракторов. Технические характеристики тракторов категории «D».	1
	Внеаудиторная самостоятельная работа Технические характеристики тракторов категории «D».	1
Тема 2. Двигатели тракторов	Понятие о двигателе внутреннего сгорания. Общее устройство двигателя. Основные понятия и определения. Рабочий цикл двигателя. *Кривошипно-шатунный механизм.* Назначение, устройство, принцип работы кривошипно-шатунного механизма. Основные неисправности кривошипно-шатунного механизма, их признаки и способы устранения. *Распределительный и декомпрессионный механизмы.* Назначение, устройство, принцип работы распределительного и декомпрессионного механизмов. Основные неисправности распределительного и декомпрессионного механизмов, их признаки и способы устранения. *Система охлаждения двигателей.* Классификация и схемы работы систем охлаждения. Назначение, устройство, принцип работы системы охлаждения. Основные неисправности системы охлаждения, их признаки и способы устранения. Воздушное охлаждение двигателей. *Смазочная система двигателей.* Общие сведения о трении и смазочных материалах. Масла, применяемые для смазывания деталей, их марки. Классификация систем смазывания двигателей. Схемы смазочных систем. Назначение, устройство и принцип работы смазочной системы. Основные неисправности смазочной системы, их признаки и способы устранения. *Система питания двигателей.* Смесеобразование в двигателях и горение топлива. Схемы работы систем питания. Воздухоочистители и их классификация. Турбокомпрессоры. Топливные баки и фильтры. Форсунки и топливопроводы. Топливные насосы высокого давления. Привод топливного насоса.	10

	Установка топливного насоса, регулировка угла опережения подачи топлива. Карбюрация. Простейший карбюратор, состав горючей смеси. Принцип действия регуляторов. Основные неисправности системы питания двигателей, их признаки и способы устранения.	
	Внеаудиторная самостоятельная работа Охлаждающие жидкости, их характеристика и применение. Охрана окружающей среды от загрязнения смазочными материалами. Необходимость очистки воздуха; способы очистки. Марки топлива, применяемого для двигателей.	4
	Лабораторно – практические занятия 1. Кривошипно-шатунный механизм тракторных двигателей 2. Распределительный механизм тракторных двигателей 3. Система охлаждения тракторных двигателей 4. Смазочная система тракторных двигателей 5. Система питания тракторных двигателей	24
	Внеаудиторная самостоятельная работа Ознакомление с организацией рабочего места, правилами безопасности, оборудованием и инструментами, подъемно-транспортными устройствами, инструкционно-технологическими картами; Изучение взаимодействия деталей, их смазывание; Изучение возможных дефектов деталей и их влияние на работу сборочной единицы; Изучение технологических и эксплуатационных регулировок, обеспечивающих надежную работу сборочных единиц в процессе их эксплуатации;	6
Тема 3. Шасси тракторов	*Трансмиссия.* Назначение и классификация трансмиссий. Схемы трансмиссии. Механические трансмиссии. Понятие о гидромеханической трансмиссии. Типовые схемы сцеплений. Назначение устройство, принцип работы сцеплений. Основные неисправности, их признаки и способы устранения. *Коробки передач, раздаточные коробки, ходоуменьшители.* Общие сведения и классификация коробок передач. Основные детали и элементы коробок	8

	передач. Назначение, устройство, принцип работы. Основные неисправности, их признаки и способы устранения. *Промежуточные соединения и карданные передачи.* Назначение, устройство, принцип работы. Основные неисправности, их признаки и способы устранения. *Ведущие мосты тракторов.* Главная передача. Дифференциал и валы ведущих колес. Ведущие мосты колесных тракторов. Ведущие мосты гусеничных тракторов. Механизм поворота гусеничных тракторов. Приводы механизмов поворота гусеничных тракторов. *Ходовая часть тракторов.* Основные элементы ходовой части. Общие сведения о несущих системах. Назначение, устройство, принцип работы. Передние мосты колесного трактора. Подвески колесного трактора. Колесный движитель. Колеса. *Рулевое управление.* Назначение, устройство, принцип работы рулевого управления. Основные неисправности и способы их устранения. *Тормозные системы колесных тракторов.* Назначение, устройство, принцип работы. Основные неисправности и способы их устранения. *Гидроприводы тракторов.* Механизм навески трактора. Назначение устройство, принцип работы. Регулировка механизма навески. Основные неисправности, их признаки и способы устранения. *Рабочее и вспомогательное оборудование тракторов*. Вал отбора мощности (ВОМ). Механизмы управления. Расположение ВОМ у изучаемых марок тракторов. Механизмы включения ВОМ. *Тракторные прицепы.* Устройство, назначение и техническая характеристика прицепа.	

	Внеаудиторная самостоятельная работа Масла, применяемые для смазывания коробок передач, раздаточных коробок и ходоуменьшителей, их марки. Масла для смазывания промежуточных соединений карданных передач, их марки. Масла, применяемые для смазывания ведущих мостов тракторов, их марки. Масла и смазки, применяемые для смазывания ходовой части тракторов, их марки. Рабочие жидкости, применяемые в гидравлической системе, их марки. Кабина, кузов и платформа. Рабочее место тракториста, защита от шума и	2

	вибраций. Вентиляция кабины. Влияние технического состояния дополнительного оборудования на безопасность движения. Основные требования безопасности при работе с прицепными приспособлениями и устройствами.	
	Лабораторно – практические занятия 6. Сцепления тракторов 7. Коробки передач тракторов 8. Ведущие мосты колесных тракторов 9. Ходовая часть и рулевое управление колесных тракторов 10. Тормозные системы колесных тракторов 11. Гидропривод и рабочее оборудование тракторов 12. Тракторные прицепы	36
	Внеаудиторная самостоятельная работа Ознакомление с организацией рабочего места, правилами безопасности, оборудованием и инструментами, подъемно-транспортными устройствами, инструкционно-технологическими картами; Изучение взаимодействия деталей, их смазывание; Изучение возможных дефектов деталей и их влияние на работу сборочной единицы; Изучение технологических и эксплуатационных регулировок, обеспечивающих надежную работу сборочных единиц в процессе их эксплуатации;	18
Тема 4. Электрооборудование тракторов	Источники электрической энергии. Назначение, устройство, принцип работы. Основные неисправности, их признаки и способы устранения. Система зажигания. Назначение, устройство, принцип работы. Основные неисправности, их признаки и способы устранения. Электрические стартеры и пусковые подогреватели. Назначение, устройство, принцип работы. Основные неисправности, их признаки и способы устранения. Схемы электрооборудования тракторов.	3
	Внеаудиторная самостоятельная работа Приборы освещения и контроля, вспомогательное оборудование. Назначение,	1

	устройство, принцип работы. Основные неисправности, их признаки и способы устранения.	
	Лабораторно – практические занятия 13. Электрооборудование тракторов	3
	Внеаудиторная самостоятельная работа Ознакомление с организацией рабочего места, правилами безопасности, оборудованием и инструментами, подъемно-транспортными устройствами, инструкционно-технологическими картами; Изучение взаимодействия деталей; Изучение возможных дефектов деталей и их влияние на работу сборочной единицы; Изучение технологических и эксплуатационных регулировок, обеспечивающих надежную работу сборочных единиц в процессе их эксплуатации;	2
ЗАЧЕТ		1

3. УСЛОВИЯ РЕАЛИЗАЦИИ УЧЕБНОЙ ДИСЦИПЛИНЫ

3.1. Материально-техническое обеспечение

Кабинет «Тракторы»

Оборудование учебного кабинета:

- посадочные места по количеству обучающихся;
- рабочее место преподавателя;

1.1. Двигатель с навесным оборудованием в разрезе на безопасной стойке.
1.2. Коробка передач, раздаточная коробка, ходоуменьшители - в разрезе.
1.3. Ведущие мосты в разрезе.
1.4. Набор деталей кривошипно-шатунного механизма.
1.5. Набор деталей газораспределительного механизма.
1.6. Набор деталей системы охлаждения.
1.7. Набор деталей смазочной системы.
1.8. Набор деталей системы питания.
1.9. Набор деталей системы пуска вспомогательным бензиновым двигателем.
1.10. Набор деталей сцепления.
1.11. Набор деталей рулевого управления.
1.12. Набор деталей тормозной системы.
1.13. Набор деталей гидравлической навесной системы.
1.14. Набор приборов и устройств системы зажигания.
1.16. Набор приборов и устройств электрооборудования.
1.17. Учебно-наглядные пособия* «Принципиальные схемы устройства гусеничного и колесного тракторов».
1.18. Учебно-наглядные пособия по устройству изучаемых моделей тракторов. *

Технические средства обучения:

- компьютер с лицензионным программным обеспечением и мультимедиапроектор.

Лаборатория «Тракторы»

- посадочные места по количеству обучающихся;
- рабочее место преподавателя;

1.1. Двигатели тракторные (монтажные) на стойках.
1.2. Коробка передач трактора.
1.3. Ведущий передний и задний мосты колесного трактора настойке.
1.4. Сцепление трактора.
1.5. Сборочные единицы рулевого управления трактора.
1.6. Набор контрольно-измерительных приборов электрооборудования.
1.7. Набор деталей контрольно-измерительных приборов зажигания.
1.8. Набор сборочных единиц и деталей системы охлаждения двигателя.
1.9. Набор сборочных единиц смазочной системы двигателя
1.10. Набор сборочных единиц и деталей системы питания дизелей.
1.11. Набор сборочных единиц пускового устройства.
1.12. Набор приборов и устройств электрооборудования.
1.13. Набор сборочных единиц оборудования гидравлической системы тракторов.
1.14. Трактор для регулировочных работ.

Технические средства обучения:

- компьютер с лицензионным программным обеспечением и мультимедиапроектор.

3.2. Информационное обеспечение обучения

Перечень учебных изданий, Интернет-ресурсов, дополнительной литературы

1. Гладов Г.И. Тракторы: Устройство и техническое обслуживание (6-е изд., стер.) М «Академия» 2013
2. Нерсесян В.И. Двигатели тракторов (1-е изд.) М «Академия» 2010

3. Нерсесян В.И. Шасси и оборудование тракторов/ Под редакцией Нерсесян В.И. (1-е изд.) М «Академия» 2010
4. Родичев В.А. «Тракторы» (12-е изд., стер.) М «Академия» 2014
5. Родичев В.А. Тракторист категории «С» (3-е изд., стер.) М «Академия» 2014

4. КОНТРОЛЬ И ОЦЕНКА РЕЗУЛЬТАТОВ ОСВОЕНИЯ УЧЕБНОЙ ДИСЦИПЛИНЫ

Контроль и оценка результатов освоения дисциплины осуществляется преподавателем в ходе текущего контроля успеваемости и промежуточной аттестации.

Образовательное учреждение, реализующее подготовку по учебной дисциплине, обеспечивает организацию и проведение промежуточной аттестации и текущего контроля индивидуальных образовательных достижений – демонстрируемых обучающимися знаний, умений и навыков.

Текущий контроль успеваемости проводится преподавателем в процессе проведения лабораторно – практических занятий, тестирования, а также выполнения обучающимися внеаудиторной самостоятельной работы.

Обучение по учебной дисциплине завершается промежуточной аттестацией, в виде зачета в форме выполнения тестовых заданий, который проводит преподаватель.

Для промежуточной аттестации и текущего контроля успеваемости преподавателем создаются фонды оценочных средств (ФОС), которые включают в себя контрольно-измерительные материалы, предназначенные для определения соответствия (или несоответствия) индивидуальных образовательных достижений основным показателям результатов подготовки (таблицы).

В результате освоения учебной дисциплины обучающийся должен **уметь**:
- выполнять разборочно – сборочные работы и основные эксплуатационные регулировки (У 1);

В результате освоения учебной дисциплины обучающийся должен **знать**:
- принцип работы и устройство обслуживаемого трактора (З 1);
- мощность обслуживаемого двигателя и предельную нагрузку прицепных приспособлений (З 2).

Результаты обучения (освоенные умения, усвоенные знания)	**Формы и методы контроля и оценки результатов обучения**
1	*2*
Умения:	
выполнять разборочно – сборочные работы и основные эксплуатационные регулировки	Лабораторно - практические работы
Знания:	
принцип работы и устройство обслуживаемого трактора	Устный опрос
мощность обслуживаемого двигателя и предельную нагрузку прицепных приспособлений	Устный опрос

Оценка индивидуальных образовательных достижений по результатам текущего контроля производится в соответствии с универсальной шкалой (таблица).

Процент результативности (правильных ответов)	**Качественная оценка индивидуальных образовательных достижений**	
	балл (отметка)	**вербальный аналог**
90 ÷ 100	5	отлично
80 ÷ 89	4	хорошо
70 ÷ 79	3	удовлетворительно
менее 70	2	не удовлетворительно

Государственное автономное профессиональное образовательного учреждения
«Ташлинский политехнический техникум»
с. Ташла Оренбургской области.

Тестовые задания к зачету по учебной дисциплине:
"Устройство".

по программе подготовки трактористов категории «D»

с. Ташла, 2015 год.

Перечень теоретических вопросов для подготовки к промежуточной аттестации по учебной дисциплине:

"Устройство".

1. Классификация и общее устройство тракторов
2. Двигатели тракторов
3. Кривошипно-шатунный механизм.
4. Распределительный и декомпрессионный механизмы..
5. Система охлаждения двигателей.
6. Смазочная система двигателей.
7. Система питания двигателей.
8. Шасси тракторов
9. Трансмиссия.
10. Коробки передач, раздаточные коробки, ходоуменьшители.
11. Промежуточные соединения и карданные передачи.
12. Ведущие мосты тракторов.
13. Ходовая часть тракторов.
14. Рулевое управление.
15. Тормозные системы колесных тракторов.
16. Гидроприводы тракторов.
17. Рабочее и вспомогательное оборудование тракторов.
18. Электрооборудование тракторов.
19. Тракторные прицепы.

ИНСТРУКЦИЯ ПО ВЫПОЛНЕНИЮ ЗАДАНИЙ ПРОМЕЖУТОЧНОЙ АТТЕСТАЦИИ

Вам предлагается выполнить задания по программе подготовки трактористов категории «D».

Блок заданий представляет собой набор тестов с выбором вариантов ответов. Всего тестов – 14. К каждому тесту дается 3 варианта ответа, один из них правильный.

Внимательно прочитайте каждое задание и предлагаемые варианты ответа, если они имеются. Отвечайте только после того, как Вы проанализировали все варианты ответа.

Вы можете выполнять задания в том порядке, в котором они даны. Если какое – то задание вызывает у Вас затруднения, пропустите его и постарайтесь выполнить те, в ответах которых Вы уверены. К пропущенным заданиям можно будет вернуться, если у Вас остается время.

За выполнение заданий дается один балл. Баллы, полученные Вами, суммируются.

Постарайтесь выполнить как можно больше заданий и набрать наибольшее количество баллов.

Вы можете приступить к работе.

Желаем успеха !

Вариант 1

А1. Трактор – это самоходная машина, используемая в качестве

1. Энергетического средства для передвижения.
2. Приведения в действие сельскохозяйственных и других машин.
3. Буксирования прицепов.
4. Все перечисленное верно.

А2. По типу остова тракторы делятся на

1. Общего назначения, универсально-пропашные и специальные.
2. Гусеничные и колесные.
3. Рамные, полурамные, безрамные.

А3. При агрегатировании каких машин с трактором применяется ходоуменьшитель?

1. Зернотуковых, зернобобовых сеялок, картофелесажалок.
2. Культиватора, лущильника, картофелеуборочного комбайна.
3. Дождевальной установки, рассадочной машины, канавокопателя.

А4. Для чего служит гидравлическая навесная система трактора?

1. Для присоединения к трактору навесных и полунавесных орудий и управления ими.
2. Для подъема навесных машин в транспортное положение и опускание их в рабочее положение.
3. Для присоединения навесных и полунавесных орудий к трактору.

А5. Где располагается стояночный тормоз К - 700?

1. На коробке передач.
2. На кожухе правого основного тормоза.
3. На кожухе заднего моста.

А6. Непрерывная работа пускового двигателя не разрешается более

1. 5 минут
2. 10 минут
3. 15 минут

А7. В каком случае работает гидроусилитель рулевого управления?

1. При прямолинейном движении.
2. При небольших сопротивлениях повороту.
3. При возросших сопротивлениях повороту.
4. Верно 2 и 3

А8. Укажите сборочные единицы поршневой группы.

1. Поршни с кольцами, поршневые пальцы.
2. Головка цилиндров, цилиндры, поршни с кольцами, шатуны, коленчатый вал, маховик.
3. Головка цилиндров, цилиндры, поршни с кольцами, поршневые пальцы, коленчатый вал.

А9. Какие частоты вращения будут у коленчатого вала и якоря стартера после пуска основного двигателя?

1. Одинаковые.
2. Якорь стартера будет вращаться с большей частотой.
3. Якорь стартера будет вращаться с меньшей частотой.

А10. Укажите главные показатели тяговых свойств трактора.

1. Тяговая мощность, тяговые усилия на крюке, расход топлива.
2. Тяговая мощность, тяговые усилия на крюке, скорость движения, часовой расход топлива.
3. Тяговая мощность, тяговые усилия на крюке, скорость движения.

А11. Как называется система охлаждения пускового двигателя?

1. Закрытая с принудительной циркуляцией жидкости.
2. Термосифонная.
3. Воздушная.

А12. Должна ли быть в кабине трактора аптечка первой помощи?

1. Должна обязательно.
2. Не должна.
3. Не обязательно.

А13. Какие бывают шины по форме профиля?

1. Обычного профиля, низкопрофильные, бескамерные, широкопрофильные.
2. Обычного профиля, низкопрофильные, камерные, бескамерные, широкопрофильные.
3. Обычного профиля, низкопрофильные, широкопрофильные, арочные.

А14. Что называется степенью сжатия?

1. Отношение объема камеры сжатия к полному объему цилиндра.
2. Отношение полного объема цилиндра к объему камеры сжатия.
3. Сумма объема камеры сжатия и полного объема цилиндров.

Вариант 2

А1. Марка трактора – это

1. Условное кодовое название модели определенной конструкции.
2. Видоизмененная базовая модель.
3. Машина с определенными конструкцией и расположением агрегатов.

А2. По номинальному тяговому усилию в зависимости от конструкции тракторы подразделяют на

1. Универсально-пропашные, колесные.
2. Рамные, полурамные, безрамные.
3. Общего назначения и специальные.
4. Девять классов.

А3. Для чего нужны компрессионные кольца поршней?

1. Для предотвращения пропуска газов в картер двигателя.
2. Для улучшения смазки зеркала цилиндров.
3. Для снятия излишка масла с зеркала цилиндров.

А4. Какие сборочные единицы кривошипно-шатунного механизма относятся к неподвижным?

1. Блок цилиндров, головка блока, поршни с пальцами, поршневые пальцы.
2. Блок цилиндров, головка блока, поддон картера.
3. Блок цилиндров, головка блока, поршни с пальцами, шатуны.

А5. Какая коробка передач применяется на тракторе Т-150К?

1. Механическая, 16-скоростная.
2. Механическая, четырехступенчатая.
3. Механическая, ступенчатая, диапазонная.

А6. Какие бывают муфты сцепления?

1. Разрывные, соединительные, фрикционные, резиновые, многодисковые, сухие.
2. Фрикционные, однодисковые, двухдисковые, многодисковые, сухие, мокрые.
3. Фрикционные, сырые, тракторные, влажные, фрикционные, сухие.

А7. На какой передаче трактора будет наименьшее тяговое усилие?

1. На первой.
2. На второй.
3. На высшей.

А8. Какая коробка передач применяется на тракторе К - 700?

1. Механическая, четырехходовая, семиступенчатая.
2. Механическая, четырехходовая.
3. Механическая, ступенчатая, диапазонная.

А9. Модификация - это

1. Условное кодовое название модели определенной конструкции.
2. Видоизмененная базовая модель.
3. Машина с определенными конструкцией и расположением агрегатов.

А10. На какой передаче трактора будет наибольшая сила тяги?

1. На II передаче.
2. На I передаче.
3. На III передаче.

А11. Для чего предназначена смазочная система двигателя?

1. Для бесперебойной подачи масла под давлением к трущимся деталям двигателя.
2. Для очистки масла в фильтрах и охлаждения в радиаторе.
3. Для непрерывной подачи масла к трущимся деталям, циркуляции и охлаждения.

А12. Где должны находиться правые передние и задние колеса пропашного трактора при пахоте?

1. На расстоянии 10…20 мм от края борозды.
2. В борозде

3. На расстоянии 20…30 мм от края борозды.

А13. Какие бывают двигатели по виду применения топлива?

1. Работающие на жидком топливе, бензине, дизельном топливе.
2. Работающие на бензине, дизельном топливе.
3. Работающие на газовом и жидком топливе.

А14. Как подразделяются машинно-тракторные агрегаты по способу соединения?

1. Навесные, полунавесные.
2. Навесные, прицепные, полунавесные.
3. Навесные, прицепные, самоходные.

Критерии оценок:
Семь и более правильных ответов оценка «ЗАЧТЕНО»

Эталоны ответов:

1 вариант
1 – 4
2 – 3
3 – 3
4 – 1
5 – 2
6 – 1
7 – 4
8 – 1
9 – 3
10 – 3
11 – 1
12 – 1
13 – 3
14 – 2

2 вариант
1 – 1
2 – 4
3 – 1
4 – 2
5 – 3
6 – 2
7 – 3
8 – 3
9 – 2
10 – 2
11 – 3
12 – 2
13 – 3
14 – 2

Приложение № 2
к программе
профессиональной подготовки
трактористов категории "D"

Государственное автономное профессиональное образовательное учреждение
«Ташлинский политехнический техникум»
с.Ташла Оренбургской области

Рабочая программа учебной дисциплины "Техническое обслуживание и ремонт".

По программе профессиональной подготовки трактористов категории "D"

2015 г.

Программа учебной дисциплины разработана с учетом профиля получаемого профессионального образования в соответствии с постановлением Правительства РФ от 12.07.1999 N 796 (ред. от 17.11.2015 № 1243)"Об утверждении Правил допуска к управлению самоходными машинами и выдачи удостоверений тракториста-машиниста (тракториста)".

Приказа Министерства образования и науки Российской Федерации от 18 апреля 2013 г. N 292 «Об утверждении Порядка организации и осуществления образовательной деятельности по основным программам профессионального обучения».

Программа предназначена для изучения учебной дисциплины в учреждениях профессионального образования, реализующих программы профессионального обучения

Организация-разработчик: Государственное автономное профессиональное образовательное учреждение «Ташлинский политехнический техникум» с. Ташла Оренбургской области

Разработчики: Юдин Андрей Юрьевич – заместитель директора по УПР, преподаватель проф. цикла высшей квалификационной категории ГАПОУ «ТПТ»

Рекомендована: методической комиссией преподавателей проф. цикла и мастеров п/о ГАПОУ «ТПТ»

Протокол № _____ от «____»_____ 201 _ г.

СОДЕРЖАНИЕ

		стр.
1.	**ПАСПОРТ ПРОГРАММЫ УЧЕБНОЙ ДИСЦИПЛИНЫ**	4
2.	**СТРУКТУРА И СОДЕРЖАНИЕ УЧЕБНОЙ ДИСЦИПЛИНЫ**	4
3.	**УСЛОВИЯ РЕАЛИЗАЦИИ УЧЕБНОЙ ДИСЦИПЛИНЫ**	7
4.	**КОНТРОЛЬ И ОЦЕНКА РЕЗУЛЬТАТОВ ОСВОЕНИЯ УЧЕБНОЙ ДИСЦИПЛИНЫ**	7
5.	**МАТЕРИАЛ ПРОМЕЖУТОЧНОЙ АТТЕСТАЦИИ**	9

1. ПАСПОРТ ПРОГРАММЫ УЧЕБНОЙ ДИСЦИПЛИНЫ

1.1. Область применения программы

Программа учебной дисциплины является частью программы профессионального образования и может быть использована в профессиональном обучении (в программах повышения квалификации и переподготовки).

1.2. Цели и задачи учебной дисциплины – результаты освоения дисциплины:

В результате освоения учебной дисциплины обучающийся должен **уметь**:

- заправлять трактор топливом и смазывать трактора и все прицепные устройства (У1);
- выявлять и устранять неисправности в работе трактора (У2);
- производить текущий ремонт и участвовать во всех других видах ремонта обслуживаемого трактора и прицепных устройств (У3);

В результате освоения учебной дисциплины обучающийся должен **знать**:

- правила производства работ с прицепными приспособлениями и устройствами (З1);
- способы выявления и устранения недостатков в работе трактора (З2).

1.3. Количество часов отведенных на освоение программы учебной дисциплины:

максимальной учебной нагрузки обучающегося 50 часов, в том числе:

обязательной аудиторной учебной нагрузки обучающегося 42 часа;

внеаудиторной самостоятельной работы обучающегося 8 часов.

2. СТРУКТУРА И СОДЕРЖАНИЕ УЧЕБНОЙ ДИСЦИПЛИНЫ

2.1. Объем учебной дисциплины и виды учебной работы

Вид учебной работы	***Количество часов***
Максимальная учебная нагрузка (всего)	***50***
Обязательная аудиторная учебная нагрузка (всего)	*42*
в том числе:	
Лабораторно - практические работы	*30*
Внеаудиторная самостоятельная работа обучающегося (всего)	*8*
Промежуточная аттестация *в форме зачета*	

2.2 Тематический план и содержание учебной дисциплины "Техническое обслуживание и ремонт".

Наименование разделов и тем	Содержание учебного материала, лабораторно – практические занятия, самостоятельная работа обучающихся	Объем часов
1	2	3
Техническое обслуживание и ремонт		**50**
Тема1.Основы материаловедения	Общие сведения о черных и цветных металлах и сплавах. Неметаллические материалы.	3
	Внеаудиторная самостоятельная работа Защиты поверхности деталей машин от коррозии.	1
Тема2.Техническое обслуживание тракторов	Средства технического обслуживания тракторов. Оборудование для технического обслуживания тракторов. Диагностические средства. Организация технического обслуживания тракторов. Виды технического обслуживания тракторов и перечень работ при их проведении. Обкатка тракторов. Организация и правила хранения тракторов. Безопасность труда.	5
	Внеаудиторная самостоятельная работа Обкатка тракторов. Организация и правила хранения тракторов. Безопасность труда.	1
	Лабораторно – практические занятия Задание 1. Оценка технического состояния тракторов и проведение ежесменного технического обслуживания (ЕТО) Задание 2. Первое техническое обслуживание колесного трактора Задание 3. Второе техническое обслуживание колесного трактора	24
	Внеаудиторная самостоятельная работа Контроль качества работы. Охрана окружающей среды. Безопасность труда.	6
Тема 3.Ремонт тракторов	Виды ремонта тракторов. Методы ремонта тракторов. Подготовка тракторов к ремонту. Технология ремонта. Требования к качеству ремонта.	9

	Безопасность труда.	
ЗАЧЕТ		1

3. УСЛОВИЯ РЕАЛИЗАЦИИ УЧЕБНОЙ ДИСЦИПЛИНЫ

3.1. Материально-техническое обеспечение

Кабинет «Техническое обслуживание и ремонт тракторов»

Оборудование учебного кабинета:

- посадочные места по количеству обучающихся;
- рабочее место преподавателя;

1.1. Учебно-наглядные пособия по техническому обслуживанию тракторов. *

1.2. Учебно-наглядные пособия по ремонту тракторов. *

Лаборатория «Тракторы»

- посадочные места по количеству обучающихся;
- рабочее место преподавателя;

1.1. Двигатели тракторные (монтажные) на стойках.
1.2. Коробка передач трактора.
1.3. Ведущий передний и задний мосты колесного трактора настойке.
1.4. Сцепление трактора.
1.5. Сборочные единицы рулевого управления трактора.
1.6. Набор контрольно-измерительных приборов электрооборудования.
1.7. Набор деталей контрольно-измерительных приборов зажигания.
1.8. Набор сборочных единиц и деталей системы охлаждения двигателя.
1.9. Набор сборочных единиц смазочной системы двигателя
1.10. Набор сборочных единиц и деталей системы питания дизелей.
1.11. Набор сборочных единиц пускового устройства.
1.12. Набор приборов и устройств электрооборудования.
1.13. Набор сборочных единиц оборудования гидравлической системы тракторов.
1.14. Трактор для регулировочных работ.

Технические средства обучения:

- компьютер с лицензионным программным обеспечением и мультимедиапроектор.

3.2. Информационное обеспечение обучения

Перечень учебных изданий, Интернет-ресурсов, дополнительной литературы

1. Гладов Г.И. Тракторы: Устройство и техническое обслуживание (6-е изд., стер.) М «Академия» 2013

2. Курчаткин В.В. Техническое обслуживание и ремонт машин в сельском хозяйстве/ Под ред. Курчаткина В.В. (6-е изд. стер.) М «Академия» 2013

3. Пучин Е.А. Техническое обслуживание и ремонт тракторов/ Под ред. Пучина Е.А. (8-е изд. стер.) М «Академия» 2013

4. КОНТРОЛЬ И ОЦЕНКА РЕЗУЛЬТАТОВ ОСВОЕНИЯ УЧЕБНОЙ ДИСЦИПЛИНЫ

Контроль и оценка результатов освоения дисциплины осуществляется преподавателем в ходе текущего контроля успеваемости и промежуточной аттестации.

Образовательное учреждение, реализующее подготовку по учебной дисциплине, обеспечивает организацию и проведение промежуточной аттестации и текущего контроля индивидуальных образовательных достижений – демонстрируемых обучающимися знаний, умений и навыков.

Текущий контроль успеваемости проводится преподавателем в процессе проведения лабораторно – практических занятий, тестирования, а также выполнения обучающимися внеаудиторной самостоятельной работы.

Обучение по учебной дисциплине завершается промежуточной аттестацией, в виде зачета в форме выполнения тестовых заданий, который проводит преподаватель.

Для промежуточной аттестации и текущего контроля успеваемости преподавателем создаются фонды оценочных средств (ФОС), которые включают в себя контрольно-

измерительные материалы, предназначенные для определения соответствия (или несоответствия) индивидуальных образовательных достижений основным показателям результатов подготовки (таблицы).

В результате освоения учебной дисциплины обучающийся должен **уметь**:

- заправлять трактор топливом и смазывать трактора и все прицепные устройства (У1);
- выявлять и устранять неисправности в работе трактора (У2);
- производить текущий ремонт и участвовать во всех других видах ремонта обслуживаемого трактора и прицепных устройств (У3);

В результате освоения учебной дисциплины обучающийся должен **знать**:

- правила производства работ с прицепными приспособлениями и устройствами (З1);
- способы выявления и устранения недостатков в работе трактора (З2).

Результаты обучения (освоенные умения, усвоенные знания)	**Формы и методы контроля и оценки результатов обучения**
1	*2*
Умения:	
заправлять трактор топливом и смазывать трактора и все прицепные устройства	Лабораторно - практические работы
выявлять и устранять неисправности в работе трактора	Лабораторно - практические работы
производить текущий ремонт и участвовать во всех других видах ремонта обслуживаемого трактора и прицепных устройств	Лабораторно - практические работы
Знания:	
правила производства работ с прицепными приспособлениями и устройствами	Устный опрос
способы выявления и устранения недостатков в работе трактора	Устный опрос

Оценка индивидуальных образовательных достижений по результатам текущего контроля производится в соответствии с универсальной шкалой (таблица).

Процент результативности (правильных ответов)	**Качественная оценка индивидуальных образовательных достижений**	
	балл (отметка)	**вербальный аналог**
90 ÷ 100	5	отлично
80 ÷ 89	4	хорошо
70 ÷ 79	3	удовлетворительно
менее 70	2	не удовлетворительно

Государственное автономное профессиональное образовательного учреждения
«Ташлинский политехнический техникум»
с. Ташла Оренбургской области.

Тестовые задания к зачету по учебной дисциплине:
" Техническое обслуживание и ремонт ".

по программе подготовки трактористов категории «D»

с. Ташла, 2015 год.

Перечень теоретических вопросов для подготовки к промежуточной аттестации по учебной дисциплине:
"Техническое обслуживание и ремонт".

1.Общие сведения о черных и цветных металлах и сплавах.
2.Неметаллические материалы.
3.Защиты поверхности деталей машин от коррозии.
4.Средства технического обслуживания тракторов.
5.Оборудование для технического обслуживания тракторов.
6.Диагностические средства.
7.Организация технического обслуживания тракторов.
8.Виды технического обслуживания тракторов и перечень работ при их проведении.
9.Обкатка тракторов.
10.Организация и правила хранения тракторов.
11.Безопасность труда.
12.Виды ремонта тракторов.
13.Методы ремонта тракторов.
14.Подготовка тракторов к ремонту.
15.Технология ремонта.
16.Требования к качеству ремонта.

ИНСТРУКЦИЯ ПО ВЫПОЛНЕНИЮ ЗАДАНИЙ ПРОМЕЖУТОЧНОЙ АТТЕСТАЦИИ

Вам предлагается выполнить задания по программе подготовки трактористов категории «D».

Блок заданий представляет собой набор тестов с выбором вариантов ответов. Всего тестов – 14. К каждому тесту дается 3 варианта ответа, один из них правильный.

Внимательно прочитайте каждое задание и предлагаемые варианты ответа, если они имеются. Отвечайте только после того, как Вы проанализировали все варианты ответа.

Вы можете выполнять задания в том порядке, в котором они даны. Если какое – то задание вызывает у Вас затруднения, пропустите его и постарайтесь выполнить те, в ответах которых Вы уверены. К пропущенным заданиям можно будет вернуться, если у Вас остается время.

За выполнение заданий дается один балл. Баллы, полученные Вами, суммируются.

Постарайтесь выполнить как можно больше заданий и набрать наибольшее количество баллов.

Вы можете приступить к работе.

Желаем успеха !

Вариант - I

1. Восстановление работоспособности машин.
   Заменой и (или) восстановлением отдельных составных частей называется:
   А. Капитальный ремонт
   Б. Техническое обслуживание
   В. Текущий ремонт
   Г. Устранение неисправности
2. Пебриодичность технического обслуживания тракторов:
   А.ТО - 1 - 125 (60); ТО - 2 - 500 (240); ТО - 3 - 1000 (960).
   Б. ТО - 1 - 60; ТО - 2 - 240; ТО - 3 - 960.
   В. ТО - 1 - 125 (60); ТО -2 - 500 (240); ТО - 3 - 2000 (960).
3. Повышенный расход картерного масла:
   А. Закоксовались кольца, изношены шатуны
   Б. Изношены гильзы, поршни, поршневые кольца, закоксовались поршневые кольца, имеется нагар;
   В. Изношены гильзы, поршни, кольца, шатунные вкладыши;
4. Навешенное орудие не поднимается:
   А. Загрязнены или зависают клапана распределителя, перекрыто отверстие запорного устройства
   Б. Отсутствует масло в гидросистеме КПП
   В. Неисправен клапан распределителя, тяжелое орудие.
5. Зазор между контактами магнето:
   А. 0,35…0,45 мм;
   Б. 0,25…0,4 мм;
   В. 0,25…0,30мм.
6. Время вращения ротора исправной центрифуги не менее:
   А. 30 с;
   Б. 35 с;
   В. 25 с.
7. Зазор между клапанами и коромыслами двигателя ЯМЗ-240Б, ЯМЗ-238НБ:
   А. 0,25 мм;
   Б. 0,3 мм;
   В. 0,35 мм.
8. Допустимый тормозной путь колесных тракторов при движении по дороге с твердым покрытием при начальной скорости 20 км/ч, К -700А,701, Т - 150:
   А. 7,8 м;
   Б. 8,2 м;
   В. 8,6 м.
9. Рабочее давление в пневматической системе трактора К-700А, 701:
   А. 0,60 …0,80 мПа;
   Б. 0,60 …0,70 мПа;
   В. 0,68 …0,75 мПа.
10. Свободный ход рулевого колеса колесных тракторов:
   А. 25 %;
   Б. 30%;
   В. 20%.
11. Номинальное давление открытия предохранительного клапана гидросистемы управления поворотом тракторов К- 700А,701:
   А. 10 МПа;
   Б. 9,5 МПа;
   В. 9,0 МПа.

12. Виды соединения машин:

А. Подвижные, неподвижные разъемные, неподвижные неразъемные;

Б. Подвижные, разъемные, разборные, неразборные;

В. Подвижные, малоподвижные, неподвижные.

13. Стадии обкатки дизельного двигателя:

А. Холодная, горячая, под нагрузкой;

Б. Холодная, на холостом ходу, под нагрузкой;

В. Холодная на холостом ходу, горячая.

14. События при котором в полной или частичной степени утрачивается работоспособность машины:

А. Отказ;

Б. Поломка;

В. Авария.

Вариант - II

1. Виды технического обслуживания установленные для всех видов тракторов:
   А. ТО - 0, ЕТО, ТО - 1, ТО - 2, ТО - 3, СТО - ВЛ, СТО - ОЗ;
   Б. ТО - 3, ТО - 2, ТР, КР, СТО;
   В. СТО, ТО - 3, ТО - 2, ТО.

2. Режимы обкатки тракторов:
   А. Обкатка гидросистемы, обкатка в движении без нагрузки, обкатка с полной нагрузкой;
   Б. Обкатка дизеля без нагрузки, обкатка гидровлических систем, обкатка в движении и без нагрузки и под нагрузкой;
   В. Обкатка дизеля, обкатка трактора с нагрузкой, обкатка гидросистемы.

3. Низкое давление масла в магистрали:
   А. Изношен насос, изношен радиатор, изношены толкатели;
   Б. Изношены подшипники коленчетого вала, изношены каромысла;
   В. Изношены подшипники коленчетого вала, изношен масляный насос, изношен редукционный или сливной клапан.

4. Опускание навешенного орудия происходит резко:
   А. Неисправен гидрораспределитель;
   Б. Неисправен замедлительный клапан гидроцилиндра;
   В. Загрязнен фильтр гидросистемы.

5. Зазор между электродеталями свечи:
   А. 0,5…0,7 мм;
   Б. 0,4…0,7 мм;
   В. 0,7…0,9 мм.

6. Зазор между отжимными рычагами и упором муфты выключения сцепления у трактора Т - 150:
   А. 3,0…4,5 мм;
   Б. 3,5…4,0 мм;
   В. 4,0…4,5 мм.

7. Редукционный клапан КПП тракторов К-700А, 701 срабатывает при давлении:
   А. 0,6 …0,8 мПа;
   Б. 0,7 …0,9 мПа;
   В. 0,8 …1,0 мПа.

8. Допустимый тормозной путь колесных тракторов К-700А, 701 с одним прицепом при движении по дороге с твердым покрытием начальная скорость 20 км/ч не более:
   А. 9,0 м
   Б. 10,8 м;
   В. 9,5 м.

9. Номинальное давление в шинах тракторов К-700А, 701:
   А. 0,10 …0,20 мПа;
   Б. 0,11 …0,17 мПа;
   В. 0,15 …0,25 мПа.

10. Номинальное давление открытия предохранительного клапана пневматической системы тракторов К-700А, 701:
   А. 1,00…1,10 МПа;
   Б. 0,90…1,00 МПа;
   В. 0,90…0,95 МП а.

11. Плотность электролита аккумуляторной батареи в Оренбургской области:
   А. 1,27;
   Б. 1,29;
   В. 1,28.

12. Способы восстановления посадок деталей с изменением размеров:

А. Применение ремонтных размеров, постановкой долнительных деталей;

Б. Применением ремонтных размеров, сваркой, пайкой;

В. Применением ремонтных размеров, разборкой.

13. Разрешается ли перекомплектовывать крышки шатунов:

А. Нет;

Б. Да;

В. По разрешению механика.

14. Свойство машины (объекта) непрерывно сохранять работоспособное состояние в течении некоторого времени ли наработки, называется:

А. Долговечность

Б. Безотказность

В. Надежность

Критерии оценок:
Семь и более правильных ответов оценка «ЗАЧТЕНО»

Эталоны ответов:

Вариант I	Вариант II
1 - В	1- А
2 - А	2 - Б
3 - Б	3 - В
4 - А	4 - Б
5 - В	5 - А
6 - Б	6 - Б
7 - Б	7 - В
8 - А	8 - А
9 - В	9 - Б
10 - В	10 - В
11 - А	11 - В
12 - Б	12 - А
13 - Б	13 - А
14 - А	14 - Б

Приложение № 3
к программе
профессиональной подготовки
трактористов категории "D"

Государственное автономное профессиональное образовательное учреждение
«Ташлинский политехнический техникум»
с.Ташла Оренбургской области

Рабочая программа учебной дисциплины " Правила дорожного движения ".

По программе профессиональной подготовки трактористов категории "D"

2015 г.

Программа учебной дисциплины разработана с учетом профиля получаемого профессионального образования в соответствии с постановлением Правительства РФ от 12.07.1999 N 796 (ред. от 17.11.2015 № 1243)"Об утверждении Правил допуска к управлению самоходными машинами и выдачи удостоверений тракториста-машиниста (тракториста)".

Приказа Министерства образования и науки Российской Федерации от 18 апреля 2013 г. N 292 «Об утверждении Порядка организации и осуществления образовательной деятельности по основным программам профессионального обучения».

Программа предназначена для изучения учебной дисциплины в учреждениях профессионального образования, реализующих программы профессионального обучения

Разработчики: Юдин Андрей Юрьевич – заместитель директора по УПР, преподаватель проф. цикла высшей квалификационной категории ГАПОУ «Ташлинский политехнический техникум» с. Ташла Оренбургской области

Разработчики: Юдин Андрей Юрьевич – заместитель директора по УПР, преподаватель проф. цикла высшей квалификационной категории ГАПОУ «ТПТ»

Рекомендована: методической комиссией преподавателей проф. цикла и мастеров п/о ГАПОУ «ТПТ»

Протокол № _____ от «____»_____ 201 _ г.

СОДЕРЖАНИЕ

		стр.
1.	**ПАСПОРТ ПРОГРАММЫ УЧЕБНОЙ ДИСЦИПЛИНЫ**	4
2.	**СТРУКТУРА И СОДЕРЖАНИЕ УЧЕБНОЙ ДИСЦИПЛИНЫ**	4
3.	**УСЛОВИЯ РЕАЛИЗАЦИИ УЧЕБНОЙ ДИСЦИПЛИНЫ**	11
4.	**КОНТРОЛЬ И ОЦЕНКА РЕЗУЛЬТАТОВ ОСВОЕНИЯ УЧЕБНОЙ ДИСЦИПЛИНЫ**	11
5.	**МАТЕРИАЛ ПРОМЕЖУТОЧНОЙ АТТЕСТАЦИИ**	12

1. ПАСПОРТ ПРОГРАММЫ УЧЕБНОЙ ДИСЦИПЛИНЫ

1.1. Область применения программы

Программа учебной дисциплины является частью программы профессионального образования и может быть использована в профессиональном обучении (в программах повышения квалификации и переподготовки).

1.2. Цели и задачи учебной дисциплины – результаты освоения дисциплины:

В результате освоения учебной дисциплины обучающийся должен **уметь**:

- управлять трактором с мощностью двигателя свыше 110,3 кВт, работающим на жидком топливе, при транспортировке различных грузов, машин, механизмов, металлоконструкций и сооружений разной массы и габаритов с применением прицепных приспособлений или устройств (У 1);

В результате освоения учебной дисциплины обучающийся должен **знать**:

- правила уличного движения (З 1).

1.3. Количество часов отведенных на освоение программы учебной дисциплины:

максимальной учебной нагрузки обучающегося 80 часов, в том числе:

обязательной аудиторной учебной нагрузки обучающегося 64 часов;

Внеаудиторная самостоятельной работы обучающегося 26 часов.

2. СТРУКТУРА И СОДЕРЖАНИЕ УЧЕБНОЙ ДИСЦИПЛИНЫ

2.1. Объем учебной дисциплины и виды учебной работы

Вид учебной работы	***Количество часов***
Максимальная учебная нагрузка (всего)	***80***
Обязательная аудиторная учебная нагрузка (всего)	*71*
в том числе:	
Практические работы	*28*
Внеаудиторная самостоятельная работа обучающегося (всего)	*9*
Промежуточная аттестация *в форме зачета*	

2.2 Тематический план и содержание учебной дисциплины " Правила дорожного движения ".

Наименование разделов и тем	Содержание учебного материала, лабораторно – практические занятия, самостоятельная работа обучающихся	Объем часов
1	2	3
Правила дорожного движения		**80**
Тема 1. Общие положения. Основные понятия и термины	Значение Правил в обеспечении порядка и безопасности дорожного движения. Общая структура Правил. Основные понятия и термины, содержащиеся в Правилах. Обязанности участников дорожного движения и лиц, уполномоченных регулировать движение. Порядок ввода ограничений в дорожном движении. Обязанности тракториста перед выездом и в пути. Права и обязанности тракториста, движущегося с включенным проблесковым маячком и (или) специальным звуковым сигналом. Обязанности других трактористов по обеспечению безопасности движения специальных транспортных средств. Обязанности трактористов, причастных к дорожно-транспортному происшествию.	3
Тема 2. Дорожные знаки	Значение дорожных знаков в общей системе организации дорожного движения. Классификация дорожных знаков. Требования к расстановке знаков. Дублирующие, сезонные и временные знаки. Предупреждающие знаки. Назначение. Общий признак предупреждения. Правила установки предупреждающих знаков. Название и назначение каждого знака. Действия тракториста при приближении к опасному участку дороги, обозначенному соответствующим предупреждающим знаком. Знаки приоритета. Назначение. Название и место установки каждого знака. Действия тракториста в соответствии с требованиями знаков приоритета. Запрещающие знаки. Назначение. Общий признак запрещения. Название, назначение и место установки каждого знака. Действия тракториста в соответствии с требованиями запрещающих знаков. Исключения. Зона действия запрещающих знаков. Предписывающие знаки. Назначение. Общий признак предписания. Название, назначение и место установки каждого знака. Действия тракториста в соответствии с требованиями предписывающих знаков. Исключения.	8

	Информационно-указательные знаки. Назначение. Общие признаки информационно-указательных знаков. Название, назначение и место установки каждого знака. Действия тракториста в соответствии с требованиями знаков, которые вводят определенные режимы движения.	
Тема 3. Дорожная разметка и ее характеристики	Значение разметки в общей организации дорожного движения, классификация разметки. Горизонтальная разметка. Назначение. Цвет и условия применения каждого вида горизонтальной разметки. Действия тракториста в соответствии с требованиями горизонтальной разметки. Вертикальная разметка. Назначение. Цвет и условия применения каждого вида вертикальной разметки. Решение комплексных задач. Разбор типичных дорожно-транспортных ситуаций с использованием технических средств обучения, макетов, стендов и т.д. Формирование умений руководствоваться дорожными знаками и разметкой. Ознакомление с действиями тракториста в конкретных условиях дорожного движения.	2

	Практические занятия По темам 1 - 3	6
	Внеаудиторная самостоятельная работа Документы, которые тракторист самоходной машины обязан иметь при себе и представлять для проверки работникам милиции, гостехнадзора и их внештатным сотрудникам. Знаки сервиса. Назначение. Название и установка каждого знака. Знаки дополнительной информации. Назначение. Название и размещение каждого знака.	3
Тема 4. Порядок движения, остановка и стоянка самоходных машин	Предупредительные сигналы. Виды и назначение сигналов. Правила подачи сигналов световыми указателями поворотов и рукой. Случаи, разрешающие применение звуковых сигналов. Использование предупредительных сигналов при обгоне. Включение ближнего света фар в светлое время суток. Аварийная ситуация и ее предупреждение. Опасные последствия несоблюдения правил подачи предупредительных сигналов. Начало движения, изменение направления движения. Обязанности тракториста перед началом движения, перестроением и другими изменениями	8

	направления движения. Порядок выполнения поворота на перекрестке. Поворот налево и разворот вне перекрестка. Действия тракториста при наличии полосы разгона (торможение). Места, где запрещен разворот. Порядок движения задним ходом. Опасные последствия несоблюдения правил маневрирования. Расположение самоходной машины на проезжей части. Требования к расположению самоходной машины на проезжей части в зависимости от количества полос для движения, видов транспортных средств, скорости движения. Случаи, когда разрешается движение по трамвайным путям. Повороты на дорогу с реверсивным движением. Опасные последствия несоблюдения правил расположения самоходных машин на проезжей части. Скорость движения и дистанция. Факторы, влияющие на выбор скорости движения. Ограничения скорости в населенных пунктах. Ограничения скорости вне населенных пунктов на автомагистралях и остальных дорогах для различных категорий транспортных средств, а также для трактористов со стажем работы менее двух лет. Запрещения при выборе скоростного режима. Выбор дистанции и интервалов. Особые требования для тракториста тихоходных и большегрузных самоходных машин. Опасные последствия несоблюдения безопасной скорости и дистанции. Обгон и встречный разъезд. Обязанности тракториста перед началом обгона. Действия тракториста при обгоне. Места, где обгон запрещен. Встречный разъезд на узких участках дорог. Опасные последствия несоблюдения правил обгона и встречного разъезда. Остановка и стоянка. Порядок остановки и стоянки. Способы постановки самоходной машины на стоянку. Длительная стоянка вне населенных пунктов. Меры предосторожности при постановке трактора на стоянку. Места, где остановка и стоянка запрещена. Опасные последствия несоблюдения правил остановки и стоянки.	
Тема 5. Регулирование дорожного движения	Средства регулирования дорожного движения. Значения сигналов светофора и действия трактористов в соответствии с этими сигналами. Реверсивные светофоры. Регулирование движения трамваев, а также других маршрутных транспортных средств, движущихся по выделенной для них полосе. Значение сигналов регулировщика для трамваев, пешеходов и без-	2

	рельсовых транспортных средств. Порядок остановки при сигналах светофора или регулировщика, запрещающих движение. Действия тракториста и пешеходов в случаях, когда указания регулировщика противоречат сигналам светофора, дорожным знакам и разметке. Решение комплексных задач, разбор типичных дорожно-транспортных ситуаций с использованием: технических средств обучения, макетов, стендов и т.д.	
	Практическое занятие по темам 4-5.	8
	Внеаудиторная самостоятельная работа Выработка навыков подачи предупредительных сигналов рукой. Формирование умений правильно руководствоваться сигналами регулирования, ориентироваться, оценивать ситуацию и прогнозировать ее развитие. Ознакомление с действиями тракториста в конкретных условиях дорожного движения.	2
Тема 6. Проезд перекрестков	Общие правила проезда перекрестков. Нерегулируемые перекрестки, перекрестки неравнозначных и равнозначных дорог. Порядок движения на перекрестках неравнозначны и равнозначных дорог. Регулируемые перекрестки. Взаимодействие сигналов светофора и дорожных знаков. Порядок и очередность движения на регулируемом перекрестке.	6
Тема 7. Проезд пешеходных переходов, остановок маршрутных транспортных средств и железнодорожных переездов	Пешеходные переходы и остановки маршрутных транспортных средств. Обязанности тракториста, приближающегося к нерегулируемому пешеходному переходу, остановке маршрутных транспортных средств или транспортному средству, имеющему опознавательный знак «Перевозка детей». Железнодорожные переезды. Разновидности железнодорожных переездов. Устройство и особенности работы современной железнодорожной сигнализации на переездах. Порядок движения транспортных средств. Правила остановки самоходных машин перед переездом. Обязанности тракториста при вынужденной остановке на переезде. Запрещения, действующие на железнодорожном переезде. Случаи, требующие согласования условий движений через переезд с начальником дистанции пути железной дороги. Опасные последствия нарушения правил проезда пешеходных переходов, остановок и железнодорожных переездов. Решение комплексных задач. Разбор типичных дорожно-транспортных	3

	ситуаций с использованием технических средств обучения, макетов, стендов и т.д. Развитие навыков прогнозирования в ситуациях, характеризующихся признаком ограниченного обзора. Действия тракториста при вынужденной остановке на железнодорожном переезде.	
	Практическое занятие по темам 6-7.	14
	Внеаудиторная самостоятельная работа Очередность проезда перекрестка, когда главная дорога меняет направление. Действия тракториста в случае, если он не может определить наличие покрытия на дороге (темное время суток, грязь, снег и тому подобное) и при отсутствии знаков приоритета. Ознакомление с действиями тракториста в конкретных условиях дорожного движения.	3
Тема 8. Особые условия движения	Приоритет маршрутных транспортных средств. Пересечение трамвайных путей вне перекрестка. Порядок движения на дороге с разделительной полосой для маршрутных транспортных средств. Правила поведения тракториста в случаях, когда троллейбус или автобус начинает движение от обозначенной остановки. Правила пользования внешними световыми приборами. Действия тракториста при ослеплении. Порядок использования противотуманных фар, фары-прожектора, фары-искателя и задних противотуманных фонарей, знака автопоезда. Буксировка трактора. Условия и порядок буксировки. Случаи, когда буксировка запрещена.	3
Тема 9. Перевозка грузов	Правила размещения и закрепления груза. Обозначение перевозимого груза. Случаи, требующие согласования условий движения тракторов с уполномоченными на то организациями. Опасные последствия несоблюдения правил перевозки грузов.	2
Тема 10. Техническое состояние и оборудование трактора	Общие требования. Условия, при которых запрещена эксплуатация тракторов. Неисправности, при возникновении которых тракторист должен принять меры к их устранению, а если это невозможно - следовать к месту стоянки или ремонта с соблюдением необходимых мер предосторожности. Неисправности, при которых запрещено дальнейшее движение.	3
Тема 11. Номерные, опознавательные знаки,	Регистрация (перерегистрация) трактора. Требования к оборудованию трактора номерными и опознавательными	2

предупредительные устройства, надписи и обозначения	знаками, предупредительными устройствами. Опасные последствия несоблюдения правил установки опознавательных знаков и предупредительных устройств.	
	Внеаудиторная самостоятельная работа Опасные последствия несоблюдения правил буксировки трактора. Учебная езда. Условия, при которых разрешается учебная езда. Требования к обучающему, обучаемому и учебному трактору. Опасные последствия эксплуатации тракторов с неисправностями, угрожающими безопасности дорожного движения.	1
ЗАЧЕТ		1

3. УСЛОВИЯ РЕАЛИЗАЦИИ УЧЕБНОЙ ДИСЦИПЛИНЫ

3.1. Материально-техническое обеспечение

Кабинет «Правила дорожного движения», «Основы управления транспортным средством и безопасность движения», «Оказание первой медицинской помощи»

Оборудование учебного кабинета:

- посадочные места по количеству обучающихся;
- рабочее место преподавателя;

Модель светофора.

1. Модель светофора с дополнительными секциями.
2. Учебно-наглядное пособие «Дорожные знаки». *
3. Учебно-наглядное пособие «Дорожная разметка». *
4. Учебно-наглядное пособие «Сигналы регулировщика». *
5. Учебно-наглядное пособие «Схема перекрестка». *
6. Учебно-наглядное пособие «Схема населенного пункта, расположения дорожных знаков и средств регулирования». *
7. Учебно-наглядное пособие «Маневрирование транспортных средств на проезжей части». *
8. Учебно-наглядное пособие «Дорожно-транспортные ситуации и их анализ». *
9. Учебно-наглядное пособие «Оказание первой медицинской помощи пострадавшим».*
10. Набор средств для проведения занятий по оказанию первой медицинской помощи.**
11. Медицинская аптечка.
12. Правила дорожного движения Российской Федерации.

Технические средства обучения:

- компьютер с лицензионным программным обеспечением и мультимедиапроектор.

3.2. Информационное обеспечение обучения

Перечень учебных изданий, Интернет-ресурсов, дополнительной литературы

1. Жульнев Н.Я. Правила дорожного движения: Учебник водителя автотранспортных средств категорий «А», «В», «С», «Д», «Е», «F» (5-е изд.) М «Академия» 2014

2. Экзаменационные билеты для приема теоретического экзамена по правилам дорожного движения на право управления самоходными машинами (Москва ФГБНУ «Росинформагротех» 2014).

4. КОНТРОЛЬ И ОЦЕНКА РЕЗУЛЬТАТОВ ОСВОЕНИЯ УЧЕБНОЙ ДИСЦИПЛИНЫ

Контроль и оценка результатов освоения дисциплины осуществляется преподавателем в ходе текущего контроля успеваемости и промежуточной аттестации.

Образовательное учреждение, реализующее подготовку по учебной дисциплине, обеспечивает организацию и проведение промежуточной аттестации и текущего контроля индивидуальных образовательных достижений – демонстрируемых обучающимися знаний, умений и навыков.

Текущий контроль успеваемости проводится преподавателем в процессе проведения лабораторно – практических занятий, тестирования, а также выполнения обучающимися внеаудиторной самостоятельной работы.

Обучение по учебной дисциплине завершается промежуточной аттестацией, в виде зачета в форме выполнения тестовых заданий, который проводит преподаватель.

Для промежуточной аттестации и текущего контроля успеваемости преподавателем создаются фонды оценочных средств (ФОС), которые включают в себя контрольно-измерительные материалы, предназначенные для определения соответствия (или несоответствия) индивидуальных образовательных достижений основным показателям результатов подготовки (таблицы).

В результате освоения учебной дисциплины обучающийся должен **уметь**:

В результате освоения учебной дисциплины обучающийся должен **уметь**:

- управлять трактором с мощностью двигателя свыше110,3 кВт, работающим на жидком топливе, при транспортировке различных грузов, машин, механизмов, металлоконструкций и сооружений разной массы и габаритов с применением прицепных приспособлений или устройств (У 1);

В результате освоения учебной дисциплины обучающийся должен **знать**:

- правила уличного движения (З 1).

Результаты обучения (освоенные умения, усвоенные знания)	**Формы и методы контроля и оценки результатов обучения**
1	*2*
Умения:	
управлять трактором с мощностью двигателя свыше110,3 кВт, работающим на жидком топливе, при транспортировке различных грузов, машин, механизмов, металлоконструкций и сооружений разной массы и габаритов с применением прицепных приспособлений или устройств	Практические работы
Знания:	
правила уличного движения	Устный опрос

Оценка индивидуальных образовательных достижений по результатам текущего контроля производится в соответствии с универсальной шкалой (таблица).

Процент результативности (правильных ответов)	**Качественная оценка индивидуальных образовательных достижений**	
	балл (отметка)	**вербальный аналог**
90 ÷ 100	5	отлично
80 ÷ 89	4	хорошо
70 ÷ 79	3	удовлетворительно
менее 70	2	не удовлетворительно

Государственное автономное профессиональное образовательного учреждения
«Ташлинский политехнический техникум»
с. Ташла Оренбургской области.

Тестовые задания к зачету по учебной дисциплине:
" Правила дорожного движения ".

по программе подготовки трактористов категории «D»

с. Ташла, 2015 год.

Перечень теоретических вопросов для подготовки к промежуточной аттестации по учебной дисциплине:

" Правила дорожного движения ".

1. Общие положения. Основные понятия и термины
2. Дорожные знаки
3. Дорожная разметка и ее характеристики
4. Порядок движения, остановка и стоянка самоходных машин
5. Регулирование дорожного движения
6. Проезд перекрестков
7. Проезд пешеходных переходов, остановок маршрутных транспортных средств и железнодорожных переездов
8. Особые условия движения
9. Перевозка грузов
10. Техническое состояние и оборудование трактора
11. Номерные, опознавательные знаки, предупредительные устройства, надписи и обозначения

ИНСТРУКЦИЯ ПО ВЫПОЛНЕНИЮ ЗАДАНИЙ ПРОМЕЖУТОЧНОЙ АТТЕСТАЦИИ

Вам предлагается выполнить задания по программе подготовки трактористов категории «D».

Блок заданий представляет собой набор тестов с выбором вариантов ответов. Всего тестов – 15. К каждому тесту дается 3 варианта ответа, один из них правильный.

Внимательно прочитайте каждое задание и предлагаемые варианты ответа, если они имеются. Отвечайте только после того, как Вы проанализировали все варианты ответа.

Вы можете выполнять задания в том порядке, в котором они даны. Если какое – то задание вызывает у Вас затруднения, пропустите его и постарайтесь выполнить те, в ответах которых Вы уверены. К пропущенным заданиям можно будет вернуться, если у Вас остается время.

За выполнение заданий дается один балл. Баллы, полученные Вами, суммируются.

Постарайтесь выполнить как можно больше заданий и набрать наибольшее количество баллов.

Вы можете приступить к работе.

Желаем успеха !

Вариант 1

1.В каких из перечисленных случаев запрещена буксировка на гибкой сцепке?

1. Только на горных дорогах.
2.Только в гололедицу.
3. Только в темное время суток и в условиях недостаточной видимости.
4. Во всех перечисленных случаях.

2.Поднятая вверх рука водителя транспортного средства является сигналом, информирующим Вас:

1. О его намерении повернуть направо.
2. О его намерении повернуть налево
3. О его намерении снизить скорость, чтобы остановиться и уступить дорогу

3.Разрешен ли Вам обгон по реверсивной полосе, если реверсивные светофоры отключены?

1. Разрешен.
2. Не разрешен.
3. Разрешен, если скорость обгоняемого транспорта менее 30 км/ч

4.При буксировки на гибкой сцепке расстояние между транспортными средствами должно быть:

1. 4-6м.
2.Менее 4м.
3. Более 6м.

5. Что следует предпринять водителю для предотвращения опасных последствий заноса транспортного средства при резком повороте рулевого колеса на скользкой дороге?

1. Быстро, но плавно повернуть рулевое колесо в сторону заноса, затем опережающим воздействием на рулевое колесо выровнять траекторию движения автомобиля.
2. Выключить сцепление.
3. Нажать на педаль тормоза.

6.Где необходимо пересекать дорожное полотно:

1 .По диагонали к железнодорожному полотну в любом месте.
2.С поле, на поле, через железнодорожному полотно .
3.Через железнодорожный переезд.

7. Что означает мигание желтого сигнала светофора:

1. Не исправный светофор.
2.Нерегулируемый перекресток.
3 .Предупреждает вас о том, что вскоре загорится зеленый сигнал светофора.

8. Что означает красный сигнал светофора:

1.Движение разрешено.
2.Движение запрещено.
3. Не исправный светофор.

9.Можно ли при буксировке на гибкой сцепке использовать эластичный материал:

1 .Можно.
2.Можно на скорости до 15 км\ч.
3.Запрещено, так как это может привести к травмам.

10.Можно ли перевозить людей в прицепе самоходной машины:

1. Нельзя.
2.Можно в полуприцепе.
3.Можно в полуприцепе, оборудованном сиденьями.

4.Можно в полуприцепе, оборудованном сиденьями, если скорость машины не превышает 15км\ч

11.Разрешенная скорость буксировки неисправной самоходной машины:

1 .Не более 10 км\ч.

2.Не более 20 км\ч.

3.Не более 25 км\ч.

4.На усмотрение водителей.

12.Можно ли эксплуатировать самоходную машину со снятыми зеркалами заднего вида:

1.Можно.

2.Можно при выполнении транспортных работ.

3.Нельзя.

4.Можно, не выезжая на дорогу общего пользования.

13. Разрешен ли обгон на перекрестках с выездом на полосу встречного движения:

1.Разрешен только на нерегулируемых перекрестках.

2.Разрешен только на нерегулируемых перекрестках при движении по главной дороге.

3.Запрещен во всех случаях.

14.Должен ли водитель самоходной машины пропустить пешехода при повороте налево:

1. Должен.
2. Не должен.

15 . Допускается ли к эксплуатации самоходной машины без регистрационного знака:

1. Допускается на внутрихозяйственных работах.
2. Не допускается.
3. Допускается без выезда на дороги общего пользования.

Вариант 2

1. Обязан ли Вы включить указатель поворота перед началом маневра:

1.Да.

2.Нет.

3.по усмотрению водителя.

2.В каких из перечисленных случаев запрещена буксировка на гибкой сцепке?

1. Только на горных дорогах.

2.Только в гололедицу.

3. Только в темное время суток и в условиях недостаточной видимости.

4. Во всех перечисленных случаях.

3. Разрешается ли водителю самовольно открывать шлагбаум:

1.Да.

2.Нет.

3.по усмотрению водителя.

4.Разрешен ли Вам обгон по реверсивной полосе, если реверсивные светофоры отключены?

1. Разрешен.

2. Не разрешен.

3. Разрешен, если скорость обгоняемого транспорта менее 30 км/ч

5.Какие внешние световые приборы должны быть включены при въезде в тоннель:

1. Габаритные огни.
2. Аварийная световая сигнализация.
3. Ближний или дальний свет фар.

6.При буксировки на гибкой сцепке расстояние между транспортными средствами должно быть:

1. 4-6м.

2.Менее 4м.

3. Более 6м.

7. Разрешает ли движение задним ходом через железнодорожный переезд:

1.Разрешается.

2.Запрещается

8.Где необходимо пересекать дорожное полотно:

1 .По диогонали к железнодорожному полотну в любом месте.

2.С поле, на поле, через железнодорожному полотно .

3.Через железнодорожный переезд.

9.Чьи требования необходимо выполнять водителю на перекрестке, если одновременно находятся светофор, знаки и регулировщик:

1.Светофор

2.Знаки

3.Регулировщик

10. Что означает мигание желтого сигнала светофора:

1. Не исправный светофор.

2.Нерегулироваемый перекресток.

3 .Предупреждает вас о том, что вскоре загорится зеленый сигнал светофора.

11. Что означает красный сигнал светофора:

1.Движение разрешено.

2.Движение запрещено.

3. Не исправный светофор.

12.Что обязан контролировать водитель перед началом и во время перевозки грузов:

1.Размещение и крепление груза во избежание его падения.

2. Что груз не создает помех для движение

3. Оба перечисленных пребования.

13.Можно ли перевозить людей в прицепе самоходной машины:

1. Нельзя.

2.Можно в полуприцепе.

3.Можно в полуприцепе, оборудованном сиденьями.

4.Можно в полуприцепе, оборудованном сиденьями, если скорость машины не превышает 15км\ч

14 . Допускается ли к эксплуатации самоходной машины без регистрационного знака:

1.Допускается на внутрихозяйственных работах.

2.Не допускается.

3.Допускается без выезда на дороги общего пользования.

15. Разрешен ли обгон на перекрестках с выездом на полосу встречного движения:

1.Разрешен только на нерегулируемых перекрестках.

2.Разрешен только на нерегулируемых перекрестках при движении по главной дороге.

3.Запрещен во всех случаях.

Критерии оценок:
Семь и более правильных ответов оценка «ЗАЧТЕНО»

Эталоны ответов:

1 вариант
1-2
2-3
3-2
4-1
5-1
6-3
7-2
8-2
9-1
10-1
11-1
12-3
13-2
14-1
15-2

2 вариант
1-1
2-2
3-2
4-2
5-3
6-1
7-2
8-3
9-3
10-2
11-2
12-3
13-1
14-2
15-2

Приложение № 4
к программе
профессиональной подготовки
трактористов категории "D"

Государственное автономное профессиональное образовательное учреждение
«Ташлинский политехнический техникум»
с.Ташла Оренбургской области

Рабочая программа учебной дисциплины "Основы управления и безопасность движения".

По программе профессиональной подготовки трактористов категории "D"

2015 г.

Программа учебной дисциплины разработана с учетом профиля получаемого профессионального образования в соответствии с постановлением Правительства РФ от 12.07.1999 N 796 (ред. от 17.11.2015 № 1243)"Об утверждении Правил допуска к управлению самоходными машинами и выдачи удостоверений тракториста-машиниста (тракториста)".

Приказа Министерства образования и науки Российской Федерации от 18 апреля 2013 г. N 292 «Об утверждении Порядка организации и осуществления образовательной деятельности по основным программам профессионального обучения».

Программа предназначена для изучения учебной дисциплины в учреждениях профессионального образования, реализующих программы профессионального обучения

Организация-разработчик: Государственное автономное профессиональное образовательное учреждение «Ташлинский политехнический техникум» с. Ташла Оренбургской области

Разработчики: Юдин Андрей Юрьевич – заместитель директора по УПР, преподаватель проф. цикла высшей квалификационной категории ГАПОУ «ТПТ»

Рекомендована: методической комиссией преподавателей проф. цикла и мастеров п/о ГАПОУ «ТПТ»

Протокол № _____ от «____»_____ 201 _ г.

СОДЕРЖАНИЕ

		стр.
1.	**ПАСПОРТ ПРОГРАММЫ УЧЕБНОЙ ДИСЦИПЛИНЫ**	4
2.	**СТРУКТУРА И СОДЕРЖАНИЕ УЧЕБНОЙ ДИСЦИПЛИНЫ**	4
3.	**УСЛОВИЯ РЕАЛИЗАЦИИ УЧЕБНОЙ ДИСЦИПЛИНЫ**	11
4.	**КОНТРОЛЬ И ОЦЕНКА РЕЗУЛЬТАТОВ ОСВОЕНИЯ УЧЕБНОЙ ДИСЦИПЛИНЫ**	11
5.	**МАТЕРИАЛ ПРОМЕЖУТОЧНОЙ АТТЕСТАЦИИ**	13

1. ПАСПОРТ ПРОГРАММЫ УЧЕБНОЙ ДИСЦИПЛИНЫ

1.1. Область применения программы

Программа учебной дисциплины является частью программы профессионального образования и может быть использована в профессиональном обучении (в программах повышения квалификации и переподготовки).

1.2. Цели и задачи учебной дисциплины – результаты освоения дисциплины:

В результате освоения учебной дисциплины обучающийся должен **уметь**:

- управлять трактором с мощностью двигателя свыше110,3 кВт, работающим на жидком топливе, при транспортировке различных грузов, машин, механизмов, металлоконструкций и сооружений разной массы и габаритов с применением прицепных приспособлений или устройств (У 1);
- наблюдать за погрузкой, креплением и разгрузкой транспортируемых грузов (У 1).

В результате освоения учебной дисциплины обучающийся должен **знать**:

- правила погрузки, укладки, строповки и разгрузки различных грузов (З 1);
- порядок оформления приемо-сдаточных документов на перевозимые грузы или выполненные работы (З 2).

1.3. Количество часов отведенных на освоение программы учебной дисциплины:

максимальной учебной нагрузки обучающегося 48 часов, в том числе:

обязательной аудиторной учебной нагрузки обучающегося 46 часов;

Внеаудиторная самостоятельной работы обучающегося 2 часов.

2. СТРУКТУРА И СОДЕРЖАНИЕ УЧЕБНОЙ ДИСЦИПЛИНЫ

2.1. Объем учебной дисциплины и виды учебной работы

Вид учебной работы	***Количество часов***
Максимальная учебная нагрузка (всего)	***48***
Обязательная аудиторная учебная нагрузка (всего)	*46*
в том числе:	
Практические работы	*3*
Внеаудиторная самостоятельная работа обучающегося (всего)	*2*
Промежуточная аттестация *в форме зачета*	

2.2 Тематический план и содержание учебной дисциплины "Основы управления и безопасность движения".

Наименование разделов и тем	Содержание учебного материала, лабораторно – практические занятия, самостоятельная работа обучающихся	Объем часов
1	2	3
Основы управления и безопасность движения		48
Раздел I. ОСНОВЫ УПРАВЛЕНИЯ ТРАКТОРАМИ		
Тема 1.1. Техника управления трактором	Посадка тракториста. Оптимальная рабочая поза. Использование регулировок положения сиденья и органов управления для принятия оптимальной рабочей позы. Типичные ошибки при выборе рабочей позы. Назначение органов управления, приборов и индикаторов. Подача сигналов, включение систем очистки, обмыва и обдува ветрового стекла, обогрева ветрового, бокового и заднего стекол, очистки фар, аварийной сигнализации, регулирование системы отопления и вентиляции, приведение в действие и освобождение стояночной тормозной системы. Действия при срабатывании аварийных сигнализаторов, аварийных показаниях приборов. Приемы действия органами управления. Скорость движения и дистанция. Изменение скорости на поворотах, разворотах и в ограниченных проездах. Встречный разъезд на улицах с небольшим и интенсивным движением. Проезд железнодорожных переездов.	2
	Практические занятия Посадка тракториста. Оптимальная рабочая поза. Использование регулировок положения сиденья и органов управления для принятия оптимальной рабочей позы. Типичные ошибки при выборе рабочей позы. Назначение органов управления, приборов и индикаторов. Подача сигналов, включение систем очистки, обмыва и обдува ветрового стекла, обогрева ветрового, бокового и заднего стекол, очистки фар, аварийной сигнализации, регулирование системы отопления и вентиляции, приведение в действие и освобождение стояночной тормозной системы. Действия при срабатывании аварийных сигнализаторов, аварийных показаниях приборов.	2

	Приемы действия органами управления.	
	Внеаудиторная самостоятельная работа Посадка тракториста. Оптимальная рабочая поза. Использование регулировок положения сиденья и органов управления для принятия оптимальной рабочей позы. Типичные ошибки при выборе рабочей позы. Назначение органов управления, приборов и индикаторов. Подача сигналов, включение систем очистки, обмыва и обдува ветрового стекла, обогрева ветрового, бокового и заднего стекол, очистки фар, аварийной сигнализации, регулирование системы отопления и вентиляции, приведение в действие и освобождение стояночной тормозной системы. Действия при срабатывании аварийных сигнализаторов, аварийных показаниях приборов. Приемы действия органами управления.	2
Тема 1.2. Дорожное движение	Эффективность, безопасность и экологичность дорожно-транспортного процесса. Статистика эффективности, безопасности и зкологичности дорожного движения в России и в других странах. Факторы, влияющие на безопасность. Определяющая роль квалификации тракториста в обеспечении безопасности дорожного движения. Стаж тракториста, как показатель его квалификации. Обеспечение безопасности и экологичности дорожного движения. Требования по безопасности движения, предъявляемые к трактору.	2
Тема 1.3. Психофизиологические и психические качества тракториста	Зрительное восприятие. Поле зрения. Восприятие расстояния и скорости самоходной машины. Избирательность восприятия информации. Направления взора. Ослепление. Адаптация и восстановление световой чувствительности. Восприятие звуковых сигналов. Маскировка звуковых сигналов шумом. Восприятие линейных ускорений, угловых скоростей и ускорений. Суставные ощущения. Восприятие сопротивлений и перемещений органов управления. Время переработки информации. Зависимость амплитуды движений рук (ног) тракториста от величины входного сигнала. Психомоторные реакции тракториста. Время реакции. Изменение времени реакции в зависимости от сложности дорожно-транспортной ситуации. Мышление. Прогнозирование развития дорожно-транспортной ситуации. Подготовленность тракториста: знания, умения, навыки. Этика тракториста в его взаимоотношениях с другими участниками дорожного движения. Межличностные отношения и эмоциональные	2

	состояния. Соблюдение правил дорожного движения. Поведение при нарушении Правил другими участниками дорожного движения. Взаимоотношения с другими участниками дорожного движения, представителями органов милиции и гостехнадзора.	

Тема 1 .4. Эксплуатационные показатели тракторов	Показатели эффективного и безопасного выполнения транспортной работы: габаритные размеры, параметры массы, грузоподъемность (вместимость), скоростные и тормозные свойства, устойчивость против опрокидывания, заноса и бокового скольжения, топливная экономичность, приспособленность к различным условиям эксплуатации, надежность. Их влияние на эффективность и безопасность дорожного движения. Силы, вызывающие движение трактора: тяговая, тормозная, поперечная. Сила сцепления колес с дорогой. Резерв силы сцепления - условия безопасности движения. Сложение продольных и поперечных сил. Устойчивость против опрокидывания. Резервы устойчивости трактора. Системы регулирования движения трактора: системы регулирования тяговой, тормозной (тормозная система) и поперечной (рулевое управление) сил.	2
Тема 1.5. Действия тракториста в нештатных (критических) режимах движения	Управление в ограниченном пространстве, на перекрестках и пешеходных переходах, в транспортном потоке, в темное время суток и в условиях ограниченной видимости, на крутых поворотах, подъёмах и спусках, по скользким дорогам, в зоне дорожных сооружений, при буксировке. Действия тракториста при отказе рабочего тормоза, разрыве шины в движении, отрыве колеса и привода рулевого управления, при заносе. Действия тракториста при возгорании трактора, при падении в воду, попадания провода электролинии высокого напряжения на самоходную машину, при ударе молнии. Понятие об эффективности управления. Безопасность – условие эффективной работы трактора.	6
Тема 1.6. Дорожные условия и безопасность движения	Виды и классификация автомобильных дорог. Обустройство дорог. Основные элементы активной, пассивной и экологической безопасности дороги. Виды дорожных покрытий, их характеристики. Влияние дорожных условий на безопасность движения. Дороги в населенных пунктах. Дороги в сельской местности. Автомагистрали. Особенности горных дорог. Влияние дорожных условий на движение. Понятие о коэффициенте	6

	сцепления шин с дорогой. Изменение коэффициента сцепления в зависимости от состояния дороги, погодных и гидрометеорологических условий. Особенности движения в тумане, по горным дорогам. Опасные участки автомобильных дорог: сужение проезжей части, свежеуложенное покрытие дороги, битумные и гравийные покрытия, затяжной спуск, подъезды к мостам, железнодорожным переездам; другие опасные участки. Пользование дорогами в осенний и весенний периоды. Пользование зимними дорогами (зимниками). Движение по ледяным переправам. Меры предосторожности при движении по ремонтируемым участкам дорог, применяемые при этом ограждения, предупредительные и световые сигналы.	
Тема 1.7. Дорожно-транспортные происшествия	Понятия о дорожно-транспортной ситуации и дорожно-транспортном происшествии. Классификация дорожно-транспортных происшествий. Аварийность в городах, на загородных дорогах, в сельской местности. Причины возникновения дорожно-транспортных происшествий: нарушения Правил дорожного движения, неосторожные действия участников движения, выход трактора из повиновения тракториста, техническая неисправность трактора и другие. Причины, связанные с трактористом: низкая квалификация, переутомление, сон за рулем, несоблюдение режима труда и отдыха. Условия возникновения дорожно-транспортных происшествий: состояние трактора и дороги, наличие средств регулирования дорожного движения и другие условия. Статистика дорожно-транспортных происшествий. Распределение аварийности по сезонам, дням недели, времени суток, категориям дороги, видам самоходных машин и другим факторам. Активная, пассивная и экологическая безопасность трактора. Государственный контроль за безопасностью дорожного движения.	6
Тема 1.8. Безопасная эксплуатация тракторов	Безопасная эксплуатация трактора и ее зависимость от технического состояния механизмов и сборочных единиц машины. Требования к состоянию рулевого управления тракторов при эксплуатации. Требования к состоянию тормозной системы и ходовой части тракторов при эксплуатации. Требования к состоянию системы электрооборудования. Требования к техническому состоянию двигателя, влияющие на безопасную эксплуатацию трактора.	6

	Требования к тракторному прицепу, обеспечивающие безопасность эксплуатации. Экологическая безопасность.	
Тема 1.9. Правила производства работ при перевозке грузов	Требования к погрузочно-разгрузочным площадкам. Установка тракторного прицепа под погрузку. Безопасное распределение груза на тракторном прицепе. Закрепление груза. Безопасная загрузка длинномерных грузов и их крепление. Соблюдение правил безопасности при перевозке грузов. Разгрузка. Требования безопасности при разгрузке.	1
	Практическое занятие Требования к погрузочно-разгрузочным площадкам. Безопасное распределение груза на тракторном прицепе. Закрепление груза. Безопасная загрузка длинномерных грузов и их крепление. Соблюдение правил безопасности при перевозке грузов. Разгрузка. Требования безопасности при разгрузке.	1
РАЗДЕЛ 2. ПРАВОВАЯ ОТВЕТСТВЕННОСТЬТРАКТОРИСТА		
Тема 2.1. Административная ответственность	Понятие об административной ответственности. Административные правонарушения. Виды административных правонарушений. Понятия и виды административного воздействия: предупреждение, штраф, лишение права управления трактором. Органы, налагающие административные наказания, порядок их исполнения.	2
Тема 2.2. Уголовная ответственность	Понятие об уголовной ответственности. Понятия и виды транспортных преступлений. Характеристика транспортных преступлений. Состав преступления. Обстоятельства, смягчающие и отягчающие ответственность. Виды наказаний. Уголовная ответственность за преступления при эксплуатации трактора. Условия наступления уголовной ответственности.	2
Тема 2.3. Гражданская ответственность	Понятие о гражданской ответственности. Основания для гражданской ответственности. Понятия: вред, вина, противоправное действие. Ответственность за вред, причиненный в ДТП. Возмещение материального ущерба. Понятие о материальной ответственности за причиненный ущерб. Условия	2

	и виды наступления материальной ответственности, ограниченная и полная материальная ответственность.	
Тема 2.4. Правовые основы охраны природы	Понятие и значение охраны природы. Законодательство об охране природы. Цели, формы и методы охраны природы. Объекты природы, подлежащие правовой охране: земля, недра, вода, флора, атмосферный воздух, заповедные природные объекты. Органы, регулирующие отношения по правовой охране природы, их компетенции, права и обязанности. Ответственность за нарушение законодательства об охране природы.	1
Тема 2.5. Право собственности на трактор	Право собственности, субъекты права собственности. Право собственности на трактор. Налог с владельца трактора. Документация на трактор.	1
Тема 2.6. Страхование тракториста и трактора	Порядок страхования. Порядок заключения договора о страховании. Страховой случай. Основание и порядок выплаты страховой суммы. Понятие «потеря товарного вида».	1
ЗАЧЕТ		1

3. УСЛОВИЯ РЕАЛИЗАЦИИ УЧЕБНОЙ ДИСЦИПЛИНЫ

3.1. Материально-техническое обеспечение

Кабинет «Правила дорожного движения», «Основы управления транспортным средством и безопасность движения», «Оказание первой медицинской помощи»

Оборудование учебного кабинета:

- посадочные места по количеству обучающихся;
- рабочее место преподавателя;

Модель светофора.

1. Модель светофора с дополнительными секциями.
2. Учебно-наглядное пособие «Дорожные знаки». *
3. Учебно-наглядное пособие «Дорожная разметка». *
4. Учебно-наглядное пособие «Сигналы регулировщика». *
5. Учебно-наглядное пособие «Схема перекрестка». *
6. Учебно-наглядное пособие «Схема населенного пункта, расположения дорожных знаков и средств регулирования». *
7. Учебно-наглядное пособие «Маневрирование транспортных средств на проезжей части». *
8. Учебно-наглядное пособие «Дорожно-транспортные ситуации и их анализ». *
9. Учебно-наглядное пособие «Оказание первой медицинской помощи пострадавшим».*
10. Набор средств для проведения занятий по оказанию первой медицинской помощи.**
11. Медицинская аптечка.
12. Правила дорожного движения Российской Федерации.

Технические средства обучения:

- компьютер с лицензионным программным обеспечением и мультимедиапроектор.

3.2. Информационное обеспечение обучения

Перечень учебных изданий, Интернет-ресурсов, дополнительной литературы

1. Майборода О.В. Основы управления автомобилем и безопасность движения. Учебник водителя транспортных средств категорий «С», «Д», «Е», «F» (9-е изд. стер.) М «Академия» 2014

2. Жульнев Н.Я. Правила дорожного движения: Учебник водителя автотранспортных средств категорий «А», «В», «С», «Д», «Е», «F» (5-е изд.) М «Академия» 2014

3.Экзаменационные билеты для приема теоретического экзамена по безопасной эксплуатации самоходных машин категории «D» (Москва ФГБНУ «Росинформагротех» 2012);

4. Экзаменационные билеты для приема теоретического экзамена по эксплуатации самоходных машин категории «D» (Москва ФГБНУ «Росинформагротех» 2014);

4. КОНТРОЛЬ И ОЦЕНКА РЕЗУЛЬТАТОВ ОСВОЕНИЯ УЧЕБНОЙ ДИСЦИПЛИНЫ

Контроль и оценка результатов освоения дисциплины осуществляется преподавателем в ходе текущего контроля успеваемости и промежуточной аттестации.

Образовательное учреждение, реализующее подготовку по учебной дисциплине, обеспечивает организацию и проведение промежуточной аттестации и текущего контроля индивидуальных образовательных достижений – демонстрируемых обучающимися знаний, умений и навыков.

Текущий контроль успеваемости проводится преподавателем в процессе проведения лабораторно – практических занятий, тестирования, а также выполнения обучающимися внеаудиторной самостоятельной работы.

Обучение по учебной дисциплине завершается промежуточной аттестацией, в виде

зачета в форме выполнения тестовых заданий, который проводит преподаватель.

Для промежуточной аттестации и текущего контроля успеваемости преподавателем создаются фонды оценочных средств (ФОС), которые включают в себя контрольно-измерительные материалы, предназначенные для определения соответствия (или несоответствия) индивидуальных образовательных достижений основным показателям результатов подготовки (таблицы).

В результате освоения учебной дисциплины обучающийся должен **уметь**:

- управлять трактором с мощностью двигателя свыше110,3 кВт, работающим на жидком топливе, при транспортировке различных грузов, машин, механизмов, металлоконструкций и сооружений разной массы и габаритов с применением прицепных приспособлений или устройств (У 1);
- наблюдать за погрузкой, креплением и разгрузкой транспортируемых грузов (У 1).

В результате освоения учебной дисциплины обучающийся должен **знать**:

- правила погрузки, укладки, строповки и разгрузки различных грузов (З 1);
- порядок оформления приемо-сдаточных документов на перевозимые грузы или выполненные работы (З 2).

Результаты обучения (освоенные умения, усвоенные знания)	**Формы и методы контроля и оценки результатов обучения**
1	*2*
Умения:	
управлять трактором с мощностью двигателя свыше110,3 кВт, работающим на жидком топливе, при транспортировке различных грузов, машин, механизмов, металлоконструкций и сооружений разной массы и габаритов с применением прицепных приспособлений или устройств	Практические работы
наблюдать за погрузкой, креплением и разгрузкой транспортируемых грузов	Практические работы
Знания:	
правила погрузки, укладки, строповки и разгрузки различных грузов	Устный опрос
порядок оформления приемо-сдаточных документов на перевозимые грузы или выполненные работы	Устный опрос

Оценка индивидуальных образовательных достижений по результатам текущего контроля производится в соответствии с универсальной шкалой (таблица).

Процент результативности (правильных ответов)	**Качественная оценка индивидуальных образовательных достижений**	
	балл (отметка)	**вербальный аналог**
90 ÷ 100	5	отлично
80 ÷ 89	4	хорошо
70 ÷ 79	3	удовлетворительно
менее 70	2	не удовлетворительно

Государственное автономное профессиональное образовательного учреждения
«Ташлинский политехнический техникум»
с. Ташла Оренбургской области.

Тестовые задания к зачету по учебной дисциплине:
" Основы управления и безопасность движения ".

по программе подготовки трактористов категории «D»

с. Ташла, 2015 год.

Перечень теоретических вопросов для подготовки к промежуточной аттестации по учебной дисциплине:

"Основы управления и безопасность движения".

1. Техника управления трактором
2. Дорожное движение
3. Психофизиологические и психические качества тракториста
4. Эксплуатационные показатели тракторов
5. Действия тракториста в нештатных (критических) режимах движения
6. Дорожные условия и безопасность движения
7. Дорожно-транспортные происшествия
8. Безопасная эксплуатация тракторов
9. Правила производства работ при перевозке грузов
10. Административная ответственность
12. Уголовная ответственность
13. Гражданская ответственность
14. Правовые основы охраны природы
15. Право собственности на трактор
16. Страхование тракториста и трактора

ИНСТРУКЦИЯ ПО ВЫПОЛНЕНИЮ ЗАДАНИЙ ПРОМЕЖУТОЧНОЙ АТТЕСТАЦИИ

Вам предлагается выполнить задания по программе подготовки трактористов категории «D».

Блок заданий представляет собой набор тестов с выбором вариантов ответов. Всего тестов – 14. К каждому тесту дается 3 варианта ответа, один из них правильный.

Внимательно прочитайте каждое задание и предлагаемые варианты ответа, если они имеются. Отвечайте только после того, как Вы проанализировали все варианты ответа.

Вы можете выполнять задания в том порядке, в котором они даны. Если какое – то задание вызывает у Вас затруднения, пропустите его и постарайтесь выполнить те, в ответах которых Вы уверены. К пропущенным заданиям можно будет вернуться, если у Вас остается время.

За выполнение заданий дается один балл. Баллы, полученные Вами, суммируются.

Постарайтесь выполнить как можно больше заданий и набрать наибольшее количество баллов.

Вы можете приступить к работе.

Желаем успеха !

Вариант 1

1.Что должен делать водитель, оставляя самоходную машину?

1.Загрушить двигатель и затянуть ручной тормоз.

2.Заглушить двигатель , включить любую передачу.

3. Заглушить двигатель и выключить выключатель массы.

4. Заглушить двигатель, затянуть ручной тормоз и включить стояночную блокировку, вынуть ключ зажигания и запереть кабину.

2.Разрешается ли заливать топливо в бак при работающем двигателе самоходной машины?

1.Разрешается.

2.Запрещается.

3.Разрешается только в сырую погоду.

3.Какие неисправности приводят к загрязнению окружающей среды?

1.Имеется подтекание масла и охлаждающей жидкости.

2.Повышенное дымление двигателя.

3.Обе неисправности ведут к загрязнению окружающей среды.

4.Влияет ли физическое здоровье водителя на безопасность дорожного движения?

1.Влияет незначительно.

2.Не влияет.

3.Физическое здоровье водителя является одним из главных факторов безопасности дорожного движения.

5.Разрешается ли работать с прицепом, не оборудованным тормозами, если его масса превышает половину эксплуатационной массы трактора?

1.Разрешается.

2.На усмотрение оператора.

3.Разрешается при скорости не более 20км/ч.

4.Запрещается

6.Эксплуатация самоходной машины, имеющей не предусмотренные конструкцией перемещения деталей и узлов:

1.Допускается.

2.Допускается до очередного ТО.

3.На усмотрение водителя.

4.Запрещена.

7.Можно ли эксплуатировать самоходную машину с неисправным усилителем рулевого управления?

1.Можно в исключительных случаях.

2.Запрещено.

3.На усмотрение водителя.

8.Допускается ли эксплуатация самоходной машины с разным давлением на шинах левых и правых колес?

1.Не допускается.

2.Допускается.

3.Допускается в шинах задних колес.

4.Допускается с разницей не более 0.01 МПа.

9.Можно ли работать на самоходной машине с неисправными замками дверей кабины?

1.Можно.

2.Запрещено.

3.Можно при скорости до 10 км/ч.

4.Можно при скорости до 5 км/ч.

10.В каких случаях не допускается эксплуатация самоходной машины?

1.Имеется одна трещина диска колеса.

2.Имеется две трещины в диске колеса.

3.Имеется одна трещина обода заднего колеса.

4. Не допускается во всех случаях.

11.Проводить профилактический осмотр и регулировки самоходной машины при работающем двигателе:

1.Разрешается.

2.Запрещается, предварительно надев рукавицы.

3.Запрещается.

12.Разрешается ли эксплуатация самоходной машины в отсутствующими брызговиками, предусмотренными конструкциями?

1.Разрешается.

2.Разрешается только в сухую погоду.

3.Разрешается только вне дорог общего пользования.

4.Запрещается.

13.При какой остаточной высоте почвозацепов шин ведущих колес самоходной машины запрещена ее эксплуатация?

1.Менее 2мм.

2.Менее 5мм.

3.Менее 7мм.

4Менее 10мм.

14.Допускается ли при подъезде самоходной машины к прицепу или рабочей машине нахождение людей между ними?

1.Допускается только сцепщик.

2. Допускается только механик.

3.Допускается только руководитель хозяйства(организации).

4.Нико не допускается.

15.Какое административное взыскание влечет за собой управление транспортным средством водителем, лишенным прав правления им?

1.Предупреждением или штраф в размере 500р.

2.Штраф в размере 3000руб. с задержкой транспортного средства.

3.Арест до 15 суток или штраф 5000руб. с задержкой транспортного средства.

Вариант 2

1.Допускается ли при подъезде самоходной машины к прицепу или рабочей машине нахождение людей между ними?

1.Допускается только сцепщик.

2. Допускается только механик.

3.Допускается только руководитель хозяйства(организации).

4.Нико не допускается.

2.Допускается ли эксплуатация самоходной машины с нарушенной герметичностью гидравлического привода?

1.Допускается.

2.Допускается при раз герметизации силового цилиндра.

3.Не допускается.

3.Что должен делать водитель, оставляя самоходную машину?

1.Загрушить двигатель и затянуть ручной тормоз.

2.Заглушить двигатель , включить любую передачу.

3. Заглушить двигатель и выключить выключатель массы.

4. Заглушить двигатель, затянуть ручной тормоз и включить стояночную блокировку, вынуть ключ зажигания и запереть кабину.

4.Можно ли запускать двигатель самоходной машины, находясь вне кабины?

1.Можно.

2.ДопускаетсяЮ если в этом возникла необходимость.

3.Запрещено.

5.Какие неисправности приводят к загрязнению окружающей среды?

1.Имеется подтекание масла и охлаждающей жидкости.

2.Повышенное дымление двигателя.

3.Обе неисправности ведут к загрязнению окружающей среды.

6.Движение по краю траншеи, оврага или крутых насыпей:

1.Разрешено с осторожностью на любой скорости.

2.Разрешается на скорости до 15 км/ч.

3.Запрещается.

7.Влияет ли физическое здоровье водителя на безопасность дорожного движения?

1.Влияет незначительно.

2.Не влияет.

3.Физическое здоровье водителя является одним из главных факторов безопасности дорожного движения.

8.Можно ли перевозить людей в прицепе самоходной машины?

1.Нельзя.

2.Можно в полуприцепе.

3.Можно в полуприцепе, оборудованном сиденьями.

4.Можно в полуприцепе, оборудованном сиденьями, если скорость машины не превышает 15 км/ч.

9.Разрешается ли работать с прицепом, не оборудованным тормозами, если его масса превышает половину эксплуатационной массы трактора?

1.Разрешается.

2.На усмотрение оператора.

3.Разрешается при скорости не более 20км/ч.

4.Запрещается

10.Можно ли эксплуатировать самоходную машину с превышением нормы дымности?

1.Можно.

2.Можно, при выхлопе черного дыма.

3.Нельзя.

11.Эксплуатация самоходной машины, имеющей не предусмотренные конструкцией перемещения деталей и узлов:

1.Допускается.

2.Допускается до очередного ТО.

3.На усмотрение водителя.

4.Запрещена.

12.Можно ли эксплуатировать самоходную машину с неисправным усилителем рулевого управления?

1.Можно в исключительных случаях.

2.Запрещено.

3.На усмотрение водителя.

13.Допускается ли эксплуатация самоходной машины с разным давлением на шинах левых и правых колес?

1.Не допускается.

2.Допускается.

3.Допускается в шинах задних колес.

4.Допускается с разницей не более 0.01 МПа.

14.В каких случаях не допускается эксплуатация самоходной машины?

1.Имеется одна трещина диска колеса.

2.Имеется две трещины в диске колеса.

3.Имеется одна трещина обода заднего колеса.

4. Не допускается во всех случаях.

15.Какое административное взыскание влечет за собой управление транспортным средством водителем, не имеющим при себе талона о прохождении государственного технического осмотра, страхового полиса обязательного страхования гражданской ответственности владельцев транспортного средства?

1.Предупреждение или положение административного штрафа в размере 1000руб.

2.Наложение административного штрафа в размере 300руб.

3.Задержание транспортного средства.

Критерии оценок:
Семь и более правильных ответов оценка «ЗАЧТЕНО»

Эталоны ответов:

1 вариант
1-4
2-2
3-3
4-3
5-4
6-4
7-3
8-4
9-2
10-1
11-3
12-3
13-2
14-4
15-3

2 вариант
1-4
2-3
3-4
4-3
5-3
6-3
7-3
8-1
9-4
10-3
11-4
12-3
13-4
14-1
15-1

Приложение № 5
к программе
профессиональной подготовки
трактористов категории "D"

Государственное автономное профессиональное образовательное учреждение
«Ташлинский политехнический техникум»
с.Ташла Оренбургской области

Рабочая программа учебной дисциплины " Оказание первой медицинской помощи ".

По программе профессиональной подготовки трактористов категории "D"

2015 г.

Программа учебной дисциплины разработана с учетом профиля получаемого профессионального образования в соответствии с постановлением Правительства РФ от 12.07.1999 N 796 (ред. от 17.11.2015 № 1243)"Об утверждении Правил допуска к управлению самоходными машинами и выдачи удостоверений тракториста-машиниста (тракториста)".

Приказа Министерства образования и науки Российской Федерации от 18 апреля 2013 г. N 292 «Об утверждении Порядка организации и осуществления образовательной деятельности по основным программам профессионального обучения».

Программа предназначена для изучения учебной дисциплины в учреждениях профессионального образования, реализующих программы профессионального обучения

Организация-разработчик: Государственное автономное профессиональное образовательное учреждение «Ташлинский политехнический техникум» с. Ташла Оренбургской области

Разработчики: Юдин Андрей Юрьевич – заместитель директора по УПР, преподаватель проф. цикла высшей квалификационной категории ГАПОУ «ТПТ»

Рекомендована: методической комиссией преподавателей проф. цикла и мастеров п/о ГАПОУ «ТПТ»

Протокол № _____ от «____»_____ 201 _ г.

СОДЕРЖАНИЕ

		стр.
1.	**ПАСПОРТ ПРОГРАММЫ УЧЕБНОЙ ДИСЦИПЛИНЫ**	4
2.	**СТРУКТУРА И СОДЕРЖАНИЕ УЧЕБНОЙ ДИСЦИПЛИНЫ**	4
3.	**УСЛОВИЯ РЕАЛИЗАЦИИ УЧЕБНОЙ ДИСЦИПЛИНЫ**	9
4.	**КОНТРОЛЬ И ОЦЕНКА РЕЗУЛЬТАТОВ ОСВОЕНИЯ УЧЕБНОЙ ДИСЦИПЛИНЫ**	9
5.	**МАТЕРИАЛ ПРОМЕЖУТОЧНОЙ АТТЕСТАЦИИ**	11

1. ПАСПОРТ ПРОГРАММЫ УЧЕБНОЙ ДИСЦИПЛИНЫ

1.1. Область применения программы

Программа учебной дисциплины является частью программы профессионального образования и может быть использована в профессиональном обучении (в программах повышения квалификации и переподготовки).

1.2. Цели и задачи учебной дисциплины – результаты освоения дисциплины:

В результате освоения учебной дисциплины обучающийся должен **уметь**:

- управлять трактором с мощностью двигателя свыше110,3 кВт, работающим на жидком топливе, при транспортировке различных грузов, машин, механизмов, металлоконструкций и сооружений разной массы и габаритов с применением прицепных приспособлений или устройств (У 1).

1.3. Количество часов отведенных на освоение программы учебной дисциплины:

максимальной учебной нагрузки обучающегося 24 часов, в том числе:

обязательной аудиторной учебной нагрузки обучающегося 16 часов;

Внеаудиторная самостоятельной работы обучающегося - часов.

2. СТРУКТУРА И СОДЕРЖАНИЕ УЧЕБНОЙ ДИСЦИПЛИНЫ

2.1. Объем учебной дисциплины и виды учебной работы

Вид учебной работы	***Количество часов***
Максимальная учебная нагрузка (всего)	***24***
Обязательная аудиторная учебная нагрузка (всего)	*24*
в том числе:	
Практические работы	*16*
Внеаудиторная самостоятельная работа обучающегося (всего)	-
Промежуточная аттестация *в форме зачета*	

2.2 Тематический план и содержание учебной дисциплины " Оказание первой медицинской помощи ".

Наименование разделов и тем	Содержание учебного материала, лабораторно – практические занятия, самостоятельная работа обучающихся	Объем часов
1	2	3
Оказание первой медицинской помощи		**24**
Тема I . Основы анатомии и физиологии человека	Основные представления о системах организма и их функционировании: сердечно-сосудистая система, нервная система, опорно-двигательная система. Простейшие признаки, позволяющие определить их состояние: частота пульса и дыхания, реакция зрачков, степень утраты сознания, цвет слизистых и кожных покровов.	1
Тема 2. Структура дорожно-транспортного травматизма. Наиболее частые повреждения при ДТП и способы их диагностики	Характеристика транспортных средств, приспособления, предохраняющие от травм при ДТП. Статистика повреждений при ДТП, их локализация и степень тяжести. Влияние фактора времени при оказании медицинской помощи пострадавшим. Повреждения, характерные для лобового столкновения, удара в бок, резкого торможения, переворачивания. Повреждения при ударе о рулевое колесо. Типичные повреждения при наезде на пешехода. Достоверные и вероятные признаки перелома, черепно-мозговой травмы, повреждения позвоночника, таза, открытого пневмоторакса.	1
Тема 3. Угрожающие жизни состояния при механических и термических поражениях	Определение понятий: предагональное состояние, агония, клиническая смерть, биологическая смерть. Их признаки. Содержание реанимационных мероприятий при оказании первой медицинской помощи и критерии ее эффективности. Шок. Виды шока - травматический, геморрагический, ожоговый, кардиогенный, аллергический. Клинические проявления шока. Комплекс противошоковых мероприятий при оказании первой медицинской помощи. Острая дыхательная недостаточность. Причины, клинические признаки, способы снижения степени дыхательной недостаточности при оказании первой медицинской помощи. Классификация повреждений грудной клетки. Асфиксия. Синдром утраты сознания. Кома. Причины. Способы профилактики асфиксии при утрате сознания. Особенности угрожающих жизни состояний у детей, стариков, беременных	1

	женщин.	

Тема 4. Психические реакции при авариях. Острые психозы. Особенности оказания помощи пострадавшим в состоянии неадекватности	Психотические и нервотические расстройства, их характеристики и частота возникновения. Аффективно-шоковые реакции, психомоторные возбуждения, истерические психозы, психогенный ступор. Особенности оказания медицинской помощи не полностью адекватным пострадавшим, как с психогенными реакциями, так и находящимся в состоянии алкогольного или наркотического опьянения.	1
Тема 5. Термические поражения	Термические ожоги. Клинические признаки, определение степени тяжести ожогового поражения, особенности наложения повязок, проведения иммобилизации при ожогах. Особенности оказания первой медицинской помощи пострадавшим с ожогами глаз, верхних дыхательных путей. Тепловой удар. Принципы оказания первой медицинской помощи. Холодовая травма. Отморожения, переохлаждение. Способы согревания при холодовой травме.	1
Тема 6. Организационно-правовые аспекты оказания помощи пострадавшим при дорожно-транспортных происшествиях	Основы действующего законодательства (административное и уголовное право) относительно оказания или неоказания помощи пострадавшим. Обязанности тракториста, медицинского работника, административных служб при дорожно-транспортных происшествиях, повлекших за собой человеческие жертвы.	1
Тема 7. Острые, угрожающие жизни терапевтические состояния	Диабетическая кома. Острая сердечно-сосудистая недостаточность. Гипертонический криз. Эпилептический припадок. Астматический статус. Отравления. Клинические признаки, способы оказания первой медицинской помощи.	1
Тема 8. Проведение сердечно-легочной реанимации, устранение асфиксии при оказании первой медицинской помощи по-страдавшим в ДТП	(Практические навыки – см. приложение п.п. 1 - 8; 26) Оценка тяжести состояния пострадавшего и определение показаний к проведению сердечно-легочной реанимации. Восстановление функции внешнего дыхания. Очищение ротовой полости тампоном, обеспечение проходимости верхних дыхательных путей. Проведение искусственного дыхания «изо рта в рот», «изо рта в нос». Использование воздуховода. Техника закрытого массажа сердца. Особенности проведения сердечно-легочной реанимации одним или двумя спасателями. Особенности проведения сердечно-легочной реанимации пострадавшим с повреждениями лица, открытыми повреждениями грудной клетки,	3

	множественными переломами ребер. Особенности проведения сердечно-легочной реанимации детям. Устранение механической асфиксии у детей.	
Тема 9. Остановка наружного кровотечения	(Практические навыки - см. приложение п. 9) Виды кровотечений. Признаки артериального, венозного кровотечения. Приемы временной остановки наружного кровотечения: пальцевое прижатие артерии; наложение жгута-закрутки и резинового жгута; максимальное сгибание конечности; тампонирование раны, наложение давящей повязки. Приемы гемостаза при кровотечении из полости рта, из ушей, из носа. Первая медицинская помощь при кровохарканьи, кровавой рвоте, подозрении на внутрибрюшное кровотечение.	3
Тема 10. Транспортная иммобилизация	(Практические навыки - см. приложение пп.15. 16) Общие принципы транспортной иммобилизации. Иммобилизация подручными средствами (импровизированные шины). Наложение бинтовых фиксирующих повязок. Использование транспортных шин (лестничных, лубочных), их подготовка. Правила наложения транспортной иммобилизации, типичные ошибки и осложнения. Особенности иммобилизации при повреждениях таза, позвоночника, головы, грудной клетки.	3
Тема 11. Методы высвобождения пострадавших, извлечения из машины; их транспортировка, погрузка в транспорт	(Практические навыки – см. приложение пп.17-19; 21-22) Приемы открывания заклиненных дверей машины, извлечения пострадавших через разбитое стекло. Особенности извлечения пострадавших с длительно придавленными конечностями. Приемы переноски на импровизированных носилках, волокуше, на руках, на плечах, на спине. Техника укладывания пострадавших на носилки. Особенности извлечения и перекладывания пострадавших с подозрением на травму позвоночника, таза. Использование попутного транспорта для транспортировки пострадавших (способы укладывания в легковой и грузовой автомобиль, автобус).	2
Тема 12. Обработка ран. Десмургия.	(Практические навыки - см. приложение п.п. 10-13; 25) Техника туалета ран, дезинфицирования и наложения асептических повязок при повреждениях различной локализации. Наложение окклюзионной повязки на грудную клетку с использованием перевязочного индивидуального пакета или подручных средств. Наложение асептической повязки при травме брюшной стенки с эвентрацией внутренних органов. Использование подручных средств наложения повязок.	3
Тема 13. Пользование индивидуальной аптечкой	(Практические навыки - см. приложение п.п. 14, 20, 23, 24, 27-29)	2

	Комплектация индивидуальной аптечки. Навыки применения ее содержимого.	
ЗАЧЕТ		1

3. УСЛОВИЯ РЕАЛИЗАЦИИ УЧЕБНОЙ ДИСЦИПЛИНЫ

3.1. Материально-техническое обеспечение

Кабинет «Правила дорожного движения», «Основы управления транспортным средством и безопасность движения», «Оказание первой медицинской помощи»

Оборудование учебного кабинета:

- посадочные места по количеству обучающихся;
- рабочее место преподавателя;

Модель светофора.

1. Модель светофора с дополнительными секциями.
2. Учебно-наглядное пособие «Дорожные знаки». *
3. Учебно-наглядное пособие «Дорожная разметка». *
4. Учебно-наглядное пособие «Сигналы регулировщика». *
5. Учебно-наглядное пособие «Схема перекрестка». *
6. Учебно-наглядное пособие «Схема населенного пункта, расположения дорожных знаков и средств регулирования». *
7. Учебно-наглядное пособие «Маневрирование транспортных средств на проезжей части». *
8. Учебно-наглядное пособие «Дорожно-транспортные ситуации и их анализ». *
9. Учебно-наглядное пособие «Оказание первой медицинской помощи пострадавшим». *
10. Набор средств для проведения занятий по оказанию первой медицинской помощи. **
11. Медицинская аптечка.
12. Правила дорожного движения Российской Федерации.

Технические средства обучения:

- компьютер с лицензионным программным обеспечением и мультимедиапроектор.

3.2. Информационное обеспечение обучения

Перечень учебных изданий, Интернет-ресурсов, дополнительной литературы

1. Николаенко В.Н. Первая помощь. Учебник водителя транспортных средств категорий «А», «В», «С», «Д», «Е» (11-е изд. стер. перераб. и доп.) М «Академия» 2013

2. Экзаменационные билеты для приема теоретического экзамена по правилам дорожного движения на право управления самоходными машинами (Москва ФГБНУ «Росинформагротех» 2014).

4. КОНТРОЛЬ И ОЦЕНКА РЕЗУЛЬТАТОВ ОСВОЕНИЯ УЧЕБНОЙ ДИСЦИПЛИНЫ

Контроль и оценка результатов освоения дисциплины осуществляется преподавателем в ходе текущего контроля успеваемости и промежуточной аттестации.

Образовательное учреждение, реализующее подготовку по учебной дисциплине, обеспечивает организацию и проведение промежуточной аттестации и текущего контроля индивидуальных образовательных достижений – демонстрируемых обучающимися знаний, умений и навыков.

Текущий контроль успеваемости проводится преподавателем в процессе проведения лабораторно – практических занятий, тестирования, а также выполнения обучающимися внеаудиторной самостоятельной работы.

Обучение по учебной дисциплине завершается промежуточной аттестацией, в виде зачета в форме выполнения тестовых заданий, который проводит преподаватель.

Для промежуточной аттестации и текущего контроля успеваемости преподавателем создаются фонды оценочных средств (ФОС), которые включают в себя контрольно-измерительные материалы, предназначенные для определения соответствия (или несоответствия) индивидуальных образовательных достижений основным показателям результатов подготовки (таблицы).

В результате освоения учебной дисциплины обучающийся должен **уметь**:

- управлять трактором с мощностью двигателя свыше110,3 кВт, работающим на жидком топливе, при транспортировке различных грузов, машин, механизмов, металлоконструкций и

сооружений разной массы и габаритов с применением прицепных приспособлений или устройств (У 1).

Результаты обучения (освоенные умения, усвоенные знания)	**Формы и методы контроля и оценки результатов обучения**
1	*2*
Умения:	
управлять трактором с мощностью двигателя свыше110,3 кВт, работающим на жидком топливе, при транспортировке различных грузов, машин, механизмов, металлоконструкций и сооружений разной массы и габаритов с применением прицепных приспособлений или устройств	Практические работы

Оценка индивидуальных образовательных достижений по результатам текущего контроля производится в соответствии с универсальной шкалой (таблица).

Процент результативности (правильных ответов)	**Качественная оценка индивидуальных образовательных достижений**	
	балл (отметка)	**вербальный аналог**
90 ÷ 100	5	отлично
80 ÷ 89	4	хорошо
70 ÷ 79	3	удовлетворительно
менее 70	2	не удовлетворительно

Государственное автономное профессиональное образовательного учреждения
«Ташлинский политехнический техникум»
с. Ташла Оренбургской области.

Тестовые задания к зачету по учебной дисциплине:
" Оказание первой медицинской помощи ".

по программе подготовки трактористов категории «D»

с. Ташла, 2015 год.

Перечень теоретических вопросов для подготовки к промежуточной аттестации по учебной дисциплине:

" Оказание первой медицинской помощи ".

I. Основы анатомии и физиологии человека

2. Структура дорожно-транспортного травматизма. Наиболее частые повреждения при ДТП и способы их диагностики

3. Угрожающие жизни состояния при механических и термических поражениях

4. Психические реакции при авариях. Острые психозы. Особенности оказания помощи пострадавшим в состоянии неадекватности

5. Термические поражения

6. Организационно-правовые аспекты оказания помощи пострадавшим при дорожно-транспортных происшествиях

7. Острые, угрожающие жизни терапевтические состояния

8. Проведение сердечно-легочной реанимации, устранение асфиксии при оказании первой медицинской помощи пострадавшим в ДТП

9. Остановка наружного кровотечения

10. Транспортная иммобилизация

11. Методы высвобождения пострадавших, извлечения из машины; их транспортировка, погрузка в транспорт

12. Обработка ран. Десмургия.

13. Пользование индивидуальной аптечкой

14.Комплектация индивидуальной аптечки. Навыки применения ее содержимого.

ИНСТРУКЦИЯ ПО ВЫПОЛНЕНИЮ ЗАДАНИЙ ПРОМЕЖУТОЧНОЙ АТТЕСТАЦИИ

Вам предлагается выполнить задания по программе подготовки трактористов категории «D».

Блок заданий представляет собой набор тестов с выбором вариантов ответов. Всего тестов – 10. К каждому тесту дается 3 варианта ответа, один из них правильный.

Внимательно прочитайте каждое задание и предлагаемые варианты ответа, если они имеются. Отвечайте только после того, как Вы проанализировали все варианты ответа.

Вы можете выполнять задания в том порядке, в котором они даны. Если какое – то задание вызывает у Вас затруднения, пропустите его и постарайтесь выполнить те, в ответах которых Вы уверены. К пропущенным заданиям можно будет вернуться, если у Вас остается время.

За выполнение заданий дается один балл. Баллы, полученные Вами, суммируются.

Постарайтесь выполнить как можно больше заданий и набрать наибольшее количество баллов.

Вы можете приступить к работе.

Желаем успеха !

Вариант 1

Вопрос 1.

Когда следует проводить сердечно-легочную реанимацию пострадавшего?

1.При потере пострадавшим сознания, независимо от наличия пульса на сонной артерии и дыхания

2.При потере пострадавшим сознания и отсутствии пульса на сонной артерии, а также признаков дыхания

Вопрос 2.

Какие сведения необходимо сообщить диспетчеру для вызова «Скорой помощи» при ДТП?

1.Указать общеизвестные ориентиры, ближайшие к месту ДТП. Сообщить о количестве пострадавших, указать их пол и возраст.

2.Указать улицу и номер дома, ближайшего к месту ДТП. Сообщить, кто пострадал в ДТП (пешеход, водитель автомобиля или пассажиры), и описать травмы, которые они получили.

3.Указать точное место совершенного ДТП (назвать улицу, номер дома и общеизвестные ориентиры, ближайшие к месту ДТП). Сообщить о количестве пострадавших, их пол, примерный возраст и о наличии у них признаков жизни, а также сильного кровотечения.

Вопрос 3.

Как следует расположить руки на грудной клетке пострадавшего при выполнении непрямого массажа сердца?

1.Основания ладоней обеих рук должны располагаться на грудной клетке на два пальца выше мечевидного отростка так, чтобы большой палец одной руки указывал в сторону левого плеча пострадавшего, а другой - в сторону правого плеча

2.Основания ладоней обеих рук, которые накладываются одна на другую, должны располагаться на грудине на два пальца выше мечевидного отростка так чтобы большой палец одной руки указывал в сторону подбородка пострадавшего, а другой - в сторону живота

3.Непрямой массаж сердца выполняют основанием ладони только одной руки, расположенной на грудной клетке на два пальца ниже мечевидного отростка. Направление большого пальца не имеет значения.

Вопрос 4.

В чем заключается первая помощь пострадавшему, находящемуся в сознании, при повреждении позвоночника?

1.Уложить пострадавшего на бок

2.Лежащего пострадавшего не перемещать. Следует наложить ему на шею импровизированную шейную шину, не изменяя положения шеи и тела.

3.Пострадавшему, лежащему на спине, подложить под шею валик из одежды и приподнять ноги

Вопрос 5.

При открытом переломе конечностей, сопровождающемся кровотечением, первую помощь начинают:

1.С наложения импровизированной шины

2.С наложения жгута выше раны на месте перелома

3.С наложения давящей повязки

Вопрос 6.

Какова первая помощь при травме волосистой части головы?

1.Наложить импровизированную шейную шину. К ране волосистой части головы приложить давящую повязку из стерильного бинта, пострадавшего уложить на бок с согнутыми в коленях ногами, к голове приложить холод.

2.Наложить импровизированную шейную шину, на рану наложить стерильный ватный тампон,

пострадавшего уложить на спину, подняв ноги. К голове приложить холод.

3. Шейную шину не накладывать, рану заклеить медицинским пластырем, пострадавшего уложить на бок только в случае потери им сознания

Вопрос 7.

При потере пострадавшим сознания и наличии пульса на сонной артерии для оказания первой помощи его необходимо уложить:

1. На спину с подложенным под голову валиком
2. На спину с вытянутыми ногами
3. На бок так, чтобы согнутые колени опирались о землю, а верхняя рука находилась под щекой

Вопрос 8.

На какой срок может быть наложен кровоостанавливающий жгут?

1. Не более получаса в теплое время года и не более одного часа в холодное время года
2. Не более одного часа в теплое время года и не более получаса в холодное время года
3. Время не ограничено

Вопрос 9.

О каких травмах у пострадавшего может свидетельствовать поза «лягушки» (ноги согнуты в коленях и разведены, а стопы развернуты подошвами друг к другу) и какую первую помощь необходимо при этом оказать?

1. У пострадавшего могут быть ушиб брюшной стенки, перелом лодыжки, перелом костей стопы. При первой помощи вытянуть ноги, наложить шины на обе ноги от голеностопного сустава до подмышки.
2. У пострадавшего могут быть перелом шейки бедра, костей таза, перелом позвоночника, повреждение внутренних органов малого таза, внутреннее кровотечение. Позу ему не менять, ноги не вытягивать, шины не накладывать. При первой помощи подложить под колени валик из мягкой ткани, к животу по возможности приложить холод.
3. У пострадавшего могут быть перелом костей голени и нижней трети бедра. При первой помощи наложить шины только на травмированную ногу от голеностопного до коленного сустава, не вытягивая ногу.

Вопрос 10.

Как определить наличие пульса на сонной артерии пострадавшего?

1. Три пальца руки располагают с левой стороны шеи под нижней челюстью
2. Три пальца руки располагают с правой или левой стороны шеи на уровне щитовидного хряща гортани (кадыка) и осторожно продвигают вглубь шеи между щитовидным хрящом и ближайшей к хрящу мышцей
3. Большой палец руки располагают на шее под подбородком с одной стороны гортани, а остальные пальцы – с другой стороны

Вариант 2

Вопрос 1

Что необходимо сделать для извлечения инородного тела, попавшего в дыхательные пути пострадавшего?

1. Уложить пострадавшего на свое колено лицом вниз и ударить кулаком по спине несколько раз
2. Вызвать рвоту, надавив на корень языка. При отрицательном результате ударить ребром ладони по спине пострадавшего либо встать спереди и сильно надавить кулаком на его живот.
3. Ударить несколько раз ладонью по спине пострадавшего. При отрицательном результате встать сзади, обхватить его обеими руками на уровне нижних ребер, сцепить свои руки в кулак, одновременно сдавить его ребра и резко надавить на область живота кулаком в направлении внутрь и кверху.

Вопрос 2.

Каковы признаки кровотечения из крупной артерии и первая помощь при ее ранении?

1. Одежда быстро пропитывается кровью, кровь темного цвета вытекает из раны пассивно. Накладывается давящая повязка на место ранения.
2. Одежда пропитана кровью, кровь алого цвета вытекает из раны пульсирующей струей. Накладывается кровоостанавливающий жгут выше места ранения не менее чем на 3-5 см.
3. Одежда пропитывается кровью только в месте ранения (цвет крови не имеет значения), кровь вытекает из раны пассивно. Накладывается кровоостанавливающий жгут ниже места ранения не менее чем на 3-5 см.

Вопрос 3.

Разрешено ли давать пострадавшему, находящемуся в бессознательном состоянии, лекарственные средства?

1. Разрешено
2. Разрешено в случае крайней необходимости
3. Запрещено

Вопрос 4.

Как остановить кровотечение при ранении вены и некрупных артерий?

1. Наложить давящую повязку на место ранения
2. Наложить жгут выше места ранения
3. Наложить жгут ниже места ранения

Вопрос 5.

Каким образом оказать первую помощь при ранении, полученном в результате ДТП?

1. Промыть рану водой, удалить инородные тела, попавшие в рану, приложить стерильную вату, закрепив ее бинтовой повязкой
2. Надеть медицинские перчатки, рану промыть спиртовым раствором йода, смазать лечебной мазью и заклеить сплошным лейкопластырем
3. Надеть медицинские перчатки, рану не промывать, на рану наложить марлевую стерильную салфетку, закрепив ее лейкопластырем по краям или бинтовой повязкой

Вопрос 6.

Как обеспечить восстановление и поддержание проходимости дыхательных путей пострадавшего при подготовке к проведению сердечно-легочной реанимации?

1. Очистить ротовую полость от слизи и рвотных масс. Уложить пострадавшего на спину, запрокинуть ему голову, поднять подбородок и выдвинуть нижнюю челюсть.
2. Уложить пострадавшего на бок, наклонить его голову к груди. Очистить ротовую полость от слизи и рвотных масс.

3. Уложить пострадавшего на спину и, не запрокидывая ему голову, сжать щеки, чтобы раздвинуть губы и раскрыть рот. Очистить ротовую полость от слизи и рвотных масс.

Вопрос 7.

Каким образом проводится сердечно-легочная реанимация пострадавшего?

1. Искусственная вентиляции легких и непрямой массаж сердца: вначале 1 вдох методом «Рот ко рту», затем 15 надавливаний на грудину
2. Непрямой массаж сердца и искусственная вентиляция легких: вначале 5 надавливаний на грудину, затем 1 вдох методом «Рот ко рту»
3. Непрямой массаж сердца и искусственная вентиляция легких: вначале 30 надавливаний на грудину, затем 2 вдоха методом «Рот ко рту»

Вопрос 8.

Как оказывается первая помощь при переломах конечностей, если отсутствуют транспортные шины и подручные средства для их изготовления?

1. Верхнюю конечность, вытянутую вдоль тела, прибинтовывают к туловищу. Нижние конечности прибинтовывают друг к другу, проложив между ними мягкую ткань.
2. Верхнюю конечность, согнутую в локте, подвешивают на косынке и прибинтовывают к туловищу. Нижние конечности прибинтовывают друг к другу, обязательно проложив между ними мягкую ткань.
3. Верхнюю конечность, согнутую в локте, подвешивают на косынке и прибинтовывают к туловищу. Нижние конечности плотно прижимают друг к другу и прибинтовывают.

Вопрос 9.

В каких случаях пострадавшего извлекают из салона автомобиля?

1. Всегда при потере потерпевшим сознания
2. При потере потерпевшим сознания и отсутствии у него пульса на сонной артерии и признаков дыхания
3. При переломах нижних конечностей

Вопрос 10.

Какова первая помощь при наличии признаков термического ожога второй степени (покраснение и отек кожи, образование на месте ожога пузырей, наполненных жидкостью, сильная боль)?

1. Полить ожоговую поверхность холодной водой, смазать спиртовой настойкой йода, накрыть стерильной салфеткой и туго забинтовать. Дать болеутоляющее средство из индивидуальной аптечки.
2. Вскрыть пузыри, очистить ожоговую поверхность от остатков одежды, накрыть стерильной салфеткой (не бинтовать), приложить холод, поить пострадавшего водой
3. Пузыри не вскрывать, остатки одежды с обожженной поверхности не удалять, рану накрыть стерильной салфеткой (не бинтовать), приложить холод, дать болеутоляющее средство из индивидуальной аптечки (при отсутствии аллергии на него) и поить пострадавшего водой

Критерии оценок:
Пять и более правильных ответов оценка «ЗАЧТЕНО»

Эталоны ответов:

№	Вариант №1	№	Вариант №2
1	2	1	3
2	3	2	2
3	2	3	3
4	2	4	1
5	2	5	3
6	1	6	1
7	3	7	3
8	2	8	2
9	2	9	2
10	2	10	3

Приложение № 6
к программе
профессиональной подготовки
трактористов категории "D"

Государственное автономное профессиональное образовательное учреждение
«Ташлинский политехнический техникум»
с.Ташла Оренбургской области

Рабочая программа учебной практики

По программе профессиональной подготовки трактористов категории "D"

2015 г.

Программа учебной практики разработана с учетом профиля получаемого профессионального образования в соответствии с постановлением Правительства РФ от 12.07.1999 N 796 (ред. от 17.11.2015 № 1243)"Об утверждении Правил допуска к управлению самоходными машинами и выдачи удостоверений тракториста-машиниста (тракториста)".

Приказа Министерства образования и науки Российской Федерации от 18 апреля 2013 г. N 292 «Об утверждении Порядка организации и осуществления образовательной деятельности по основным программам профессионального обучения».

Программа учебной практики предназначена для отработки практических навыков в учреждениях профессионального образования, реализующих программы профессионального обучения

Организация-разработчик: Государственное автономное профессиональное образовательное учреждение «Ташлинский политехнический техникум» с. Ташла Оренбургской области

Разработчики: Юдин Андрей Юрьевич – заместитель директора по УПР, преподаватель проф. цикла высшей квалификационной категории ГАПОУ «ТПТ»

Рекомендована: методической комиссией преподавателей проф. цикла и мастеров п/о ГАПОУ «ТПТ»

Протокол № _____ от «____»_____ 201 _ г.

СОДЕРЖАНИЕ

		стр.
1.	**ПАСПОРТ ПРОГРАММЫ УЧЕБНОЙ ДИСЦИПЛИНЫ**	4
2.	**СТРУКТУРА И СОДЕРЖАНИЕ УЧЕБНОЙ ДИСЦИПЛИНЫ**	4
3.	**УСЛОВИЯ РЕАЛИЗАЦИИ УЧЕБНОЙ ДИСЦИПЛИНЫ**	10
4.	**КОНТРОЛЬ И ОЦЕНКА РЕЗУЛЬТАТОВ ОСВОЕНИЯ УЧЕБНОЙ ДИСЦИПЛИНЫ**	10
5.	**МАТЕРИАЛ ПРОМЕЖУТОЧНОЙ АТТЕСТАЦИИ**	12

1. ПАСПОРТ ПРОГРАММЫ УЧЕБНОЙ ПРАКТИКИ

1.1. Область применения программы

Программа учебной практики является частью программы профессионального образования и может быть использована в профессиональном обучении (в программах повышения квалификации и переподготовки).

1.2. Цели и задачи учебной практики – результаты освоения учебной практики:

В результате освоения учебной практики обучающийся должен **иметь практический опыт**:

- выполнять заправку трактора топливом и смазывание трактора и всех прицепных устройств (ПО 1);
- выявлять и устранять неисправности в работе трактора (ПО 2);
- производить текущий ремонт и участвовать во всех других видах ремонта обслуживаемого трактора и прицепных устройств (ПО 3);

1.3. Количество часов отведенных на освоение программы учебной практики:

максимальной учебной нагрузки обучающегося 108 часов, в том числе:

обязательной аудиторной учебной нагрузки обучающегося 108(17*) часов;

Внеаудиторная самостоятельной работы обучающегося 97* часов.

2. СТРУКТУРА И СОДЕРЖАНИЕ УЧЕБНОЙ ПРАКТИКИ

2.1. Объем учебной практики и виды практической работы

Вид практической работы	***Количество часов***
Максимальная учебная нагрузка (всего)	***120***
Обязательная аудиторная учебная нагрузка (всего)	*120(18*)*
Внеаудиторная самостоятельная работа обучающегося (всего)	*102**
Промежуточная аттестация *в форме зачета*	
- для обучающихся работающих на предприятиях	

2.2 Тематический план и содержание учебной практики

Наименование разделов и тем	Содержание учебного материала, лабораторно – практические занятия, самостоятельная работа обучающихся	Объем часов
1	2	3
Учебная практика		**120**
Задание 1. Безопасность труда, пожарная безопасность и электробезопасность в учебных мастерских	Учебная мастерская. Организация рабочего места, порядок получения и сдача инструментов, оборудования. Требования безопасности в учебных мастерских. Виды травматизма и его причины. Мероприятия по предупреждению травматизма. Основные правила и инструкции по требованиям безопасности труда и их выполнение. Правила электробезопасности. Противопожарные мероприятия. Причины пожаров в помещениях учебных мастерских. Правила отключения электросети, меры предосторожности при пользовании пожарными жидкостями и газами. Правила поведения учащихся при пожаре, порядок вызова пожарной команды, пользование первичными средствами пожаротушения.	6(2*)
	Внеаудиторная самостоятельная работа Основные правила и инструкции по требованиям безопасности труда и их выполнение. Правила электробезопасности.	4*
Задание 2. Слесарные работы[1]	*Плоскостная разметка.* Подготовка деталей к разметке. Разметка замкнутых контуров, образованных отрезками прямых линий, окружностей и радиусных кривых с отсчетом размеров от кромки заготовки и от осевых линий. Разметка по шаблонам. Заточка и заправка разметочных инструментов. *Рубка металла.* Рубка листовой стали по уровню губок тисков. Вырубание на плите заготовок различной конфигурации из листовой стали. Обрубание кромок под сварку, выступов и неровностей на поверхностях отлитых деталей	30(6*)

[1]Все теоретические вопросы общеслесарных работ (назначение и применение операций, устройство и назначение инструментов для их выполнения, применяемое оборудование и приспособления, режимы обработки, контрольно-измерительный и поверочный инструмент, способы контроля, организация рабочего места и требования безопасности труда) излагаются мастером производственного обучения при проведении вводных инструктажей.

	или сварочных конструкций. Заточка инструмента. *Гибка. Правка.* Гибка полосовой стали под заданный угол. Гибка стального сортового проката, кромок листовой стали в тисках, на плите и с применением приспособлений. Правка полосовой стали и круглого стального прутка на плите. Правка листовой стали. *Резка металла.* Резка полосовой стали, квадратной, круглой и угловой стали слесарной ножовкой в тисках. Резка труб с креплением в трубозажиме и в тисках. Резка листового материала ручными ножницами. Резка листового металла рычажными ножницами. *Опиливание металла.* Основные приемы опиливания плоских поверхностей. Опиливание широких и узких поверхностей. Опиливание открытых и закрытых плоских поверхностей, сопряженных под углом 90 градусов. Опиливание параллельных плоских поверхностей. Опиливание цилиндрических поверхностей и фасок на них. Измерение деталей. *Сверление, развертывание и зенкование.* Сверление сквозных отверстий по разметке. Сверление глухих отверстий с применением упоров, мерных линеек, лимбов и т.д. Сверление с применением механизированных ручных инструментов. Заправка режущих элементов сверл. Зенкование отверстий под головки винтов и заклепок. Ручная развертка цилиндрических отверстий. *Нарезание резьбы.* Нарезание наружных резьб на болтах и шпильках. Нарезание резьбы в сквозных и глухих отверстиях. Контроль резьбовых соединений. *Клепка.* Подготовка деталей заклепочных соединений. Сборка и клепка нахлесточного соединения вручную заклепками с полукруглыми и потайными головками. Контроль качества клепки. *Шабрение.* Шабрение плоских поверхностей. Шабрение криволинейных поверхностей. Затачивание и заправка шаберов для обработки плоских и криволинейных поверхностей. *Пайка.* Подготовка деталей к пайке. Пайка мягкими припоями. Подготовка деталей и твердых припоев к пайке. Пайка твердыми припоями. Задание выполняется с соблюдением требований безопасности труда.	

	Внеаудиторная самостоятельная работа *Плоскостная разметка.* Подготовка деталей к разметке. Разметка замкнутых контуров, образованных отрезками прямых линий, окружностей и радиусных кривых с отсчетом размеров от кромки заготовки и от осевых линий. Разметка по шаблонам. Заточка и заправка разметочных инструментов. *Рубка металла.* Рубка листовой стали по уровню губок тисков. Вырубание на плите заготовок различной конфигурации из листовой стали. Обрубание кромок под сварку, выступов и неровностей на поверхностях отлитых деталей или сварочных конструкций. Заточка инструмента. *Гибка. Правка.* Гибка полосовой стали под заданный угол. Гибка стального сортового проката, кромок листовой стали в тисках, на плите и с применением приспособлений. Правка полосовой стали и круглого стального прутка на плите. Правка листовой стали. *Резка металла.* Резка полосовой стали, квадратной, круглой и угловой стали слесарной ножовкой в тисках. Резка труб с креплением в трубозажиме и в тисках. Резка листового материала ручными ножницами. Резка листового металла рычажными ножницами. *Опиливание металла.* Основные приемы опиливания плоских поверхностей. Опиливание широких и узких поверхностей. Опиливание открытых и закрытых плоских поверхностей, сопряженных под углом 90 градусов. Опиливание параллельных плоских поверхностей. Опиливание цилиндрических поверхностей и фасок на них. Измерение деталей. *Сверление, развертывание и зенкование.* Сверление сквозных отверстий по разметке. Сверление глухих отверстий с применением упоров, мерных линеек, лимбов и т.д. Сверление с применением механизированных ручных инструментов. Заправка режущих элементов сверл. Зенкование отверстий под головки винтов и заклепок. Ручная развертка цилиндрических отверстий. *Нарезание резьбы.* Нарезание наружных резьб на болтах и шпильках. Нарезание резьбы в сквозных и глухих отверстиях. Контроль резьбовых соединений. *Клепка.* Подготовка деталей заклепочных соединений. Сборка и клепка	24** (для работающих обучающихся)

	нахлесточного соединения вручную заклепками с полукруглыми и потайными головками. Контроль качества клепки. *Шабрение.* Шабрение плоских поверхностей. Шабрение криволинейных поверхностей. Затачивание и заправка шаберов для обработки плоских и криволинейных поверхностей. *Пайка.* Подготовка деталей к пайке. Пайка мягкими припоями. Подготовка деталей и твердых припоев к пайке. Пайка твердыми припоями. Задание выполняется с соблюдением требований безопасности труда.	
Задание 3. Ремонтные работы	***Разборка машин на сборочные единицы и детали.*** Разборка тракторов согласно инструкционно-технологическим картам. Очистка тракторов и сборочных единиц. Подъемно-транспортное оборудование мастерской, механизированный инструмент. Стенды для разборки двигателей, комплекты съемников. Контроль качества выполнения работ. ***Ремонт типовых соединений и деталей.*** Ремонт резьбовых соединений и деталей. Ремонт шлицевых шпоночных соединений. Контроль качества выполнения работ. ***Ремонт сцеплений, механизмов управления, тормозов, рессор и амортизаторов.*** Разборка и дефектация сборочных единиц. Ремонт основных деталей. Выбраковка деталей и их замена. Сборка и регулировка механизмов. Притирка. Контроль качества выполнения работ. ***Ремонт тракторных колес.*** Разборка колес, дефектация. Ремонт ступиц, дисков, покрышек и камер. Сборка колес. Контроль качества выполнения работ. ***Ознакомление с технологией ремонта двигателя и его систем, электрооборудования, трансмиссии, кабин, кузова и навесной системы тракторов.*** Ознакомление учащихся с технологическими процессами ремонта. Ознакомление с применяемым инструментом, приспособлениями и оборудованием. ***Ознакомление со сборкой и обкаткой двигателей тракторов.*** Ознакомление учащихся с участками сборки и обкатки двигателей. Ознакомление с режимами обкатки и применяемым оборудованием. Задание выполняется с соблюдением требований безопасности труда.	80(6*)

	Внеаудиторная самостоятельная работа ***Разборка машин на сборочные единицы и детали.*** Разборка тракторов согласно инструкционно-технологическим картам. Очистка тракторов и сборочных единиц. Подъемно-транспортное оборудование мастерской, механизированный инструмент. Стенды для разборки двигателей, комплекты съемников. Контроль качества выполнения работ. ***Ремонт типовых соединений и деталей.*** Ремонт резьбовых соединений и деталей. Ремонт шлицевых шпоночных соединений. Контроль качества выполнения работ. ***Ремонт сцеплений, механизмов управления, тормозов, рессор и амортизаторов.*** Разборка и дефектация сборочных единиц. Ремонт основных деталей. Выбраковка деталей и их замена. Сборка и регулировка механизмов. Притирка. Контроль качества выполнения работ. ***Ремонт тракторных колес.*** Разборка колес, дефектация. Ремонт ступиц, дисков, покрышек и камер. Сборка колес. Контроль качества выполнения работ. ***Ознакомление с технологией ремонта двигателя и его систем, электрооборудования, трансмиссии, кабин, кузова и навесной системы тракторов.*** Ознакомление учащихся с технологическими процессами ремонта. Ознакомление с применяемым инструментом, приспособлениями и оборудованием. ***Ознакомление со сборкой и обкаткой двигателей тракторов.*** Ознакомление учащихся с участками сборки и обкатки двигателей. Ознакомление с режимами обкатки и применяемым оборудованием. Задание выполняется с соблюдением требований безопасности труда.	74** (для работающих обучающихся)
ЗАЧЕТ		4

3. УСЛОВИЯ РЕАЛИЗАЦИИ УЧЕБНОЙ ПРАКТИКИ

3.1. Материально-техническое обеспечение

Кабинет «Слесарное дело»

Оборудование учебного кабинета:

- рабочие места по количеству обучающихся;
- рабочее место преподавателя;
- набор слесарного инструмента.

Лаборатория «Тракторы»

- рабочие места по количеству обучающихся;
- рабочее место преподавателя;

1.1. Двигатели тракторные (монтажные) на стойках.
1.2. Коробка передач трактора.
1.3. Ведущий передний и задний мосты колесного трактора настойке.
1.4. Сцепление трактора.
1.5. Сборочные единицы рулевого управления трактора.
1.6. Набор контрольно-измерительных приборов электрооборудования.
1.7. Набор деталей контрольно-измерительных приборов зажигания.
1.8. Набор сборочных единиц и деталей системы охлаждения двигателя.
1.9. Набор сборочных единиц смазочной системы двигателя
1.10. Набор сборочных единиц и деталей системы питания дизелей.
1.11. Набор сборочных единиц пускового устройства.
1.12. Набор приборов и устройств электрооборудования.
1.13. Набор сборочных единиц оборудования гидравлической системы тракторов.
1.14. Трактор для регулировочных работ.

4. КОНТРОЛЬ И ОЦЕНКА РЕЗУЛЬТАТОВ ОСВОЕНИЯ УЧЕБНОЙ ПРАКТИКИ

Контроль и оценка результатов освоения учебной практики осуществляется преподавателем в ходе текущего контроля выполнения заданий и промежуточной аттестации.

Образовательное учреждение, реализующее подготовку по учебной практике, обеспечивает организацию и проведение промежуточной аттестации и текущего контроля индивидуальных образовательных достижений – демонстрируемых обучающимися умений и навыков.

Текущий контроль навыков проводится преподавателем в процессе проведения учебной практики, выполнения обучающимися внеаудиторной самостоятельной работы*.

Обучение по учебной практике завершается промежуточной аттестацией, в виде зачета в форме выполнения практических заданий, который проводит преподаватель.

Для промежуточной аттестации и текущего контроля успеваемости преподавателем создаются фонды оценочных средств (ФОС), которые включают в себя практические задания предназначенные для определения соответствия (или несоответствия) индивидуальных образовательных достижений основным показателям результатов подготовки (таблицы).

В результате освоения учебной практики обучающийся должен **иметь практический опыт**:

- выполнять заправку трактора топливом и смазывание трактора и всех прицепных устройств (ПО 1);
- выявлять и устранять неисправности в работе трактора (ПО 2);
- производить текущий ремонт и участвовать во всех других видах ремонта обслуживаемого трактора и прицепных устройств (ПО 3);

Результаты обучения (освоенные умения, практический опыт)	Формы и методы контроля и оценки результатов обучения

1	*2*
Иметь практический опыт:	
выполнять заправку трактора топливом и смазывание трактора и всех прицепных устройств	Практические задания
выявлять и устранять неисправности в работе трактора	Практические задания
производить текущий ремонт и участвовать во всех других видах ремонта обслуживаемого трактора и прицепных устройств	Практические задания

Оценка индивидуальных образовательных достижений по результатам текущего контроля производится в соответствии с универсальной шкалой (таблица).

Процент результативности (правильных ответов)	**Качественная оценка индивидуальных образовательных достижений**	
	балл (отметка)	**вербальный аналог**
90 ÷ 100	5	отлично
80 ÷ 89	4	хорошо
70 ÷ 79	3	удовлетворительно
менее 70	2	не удовлетворительно

Государственное автономное профессиональное образовательного учреждения
«Ташлинский политехнический техникум»
с. Ташла Оренбургской области.

Практические задания к зачету по учебной практике.

по программе подготовки трактористов категории «D»

с. Ташла, 2015 год.

ВАРИАНТ№1

1) Необходимо изготовить скобу, изображенную на рисунке. Опишите последовательность работ при изготовлении скобы, и определите длину и ширину заготовки для ее выполнения.

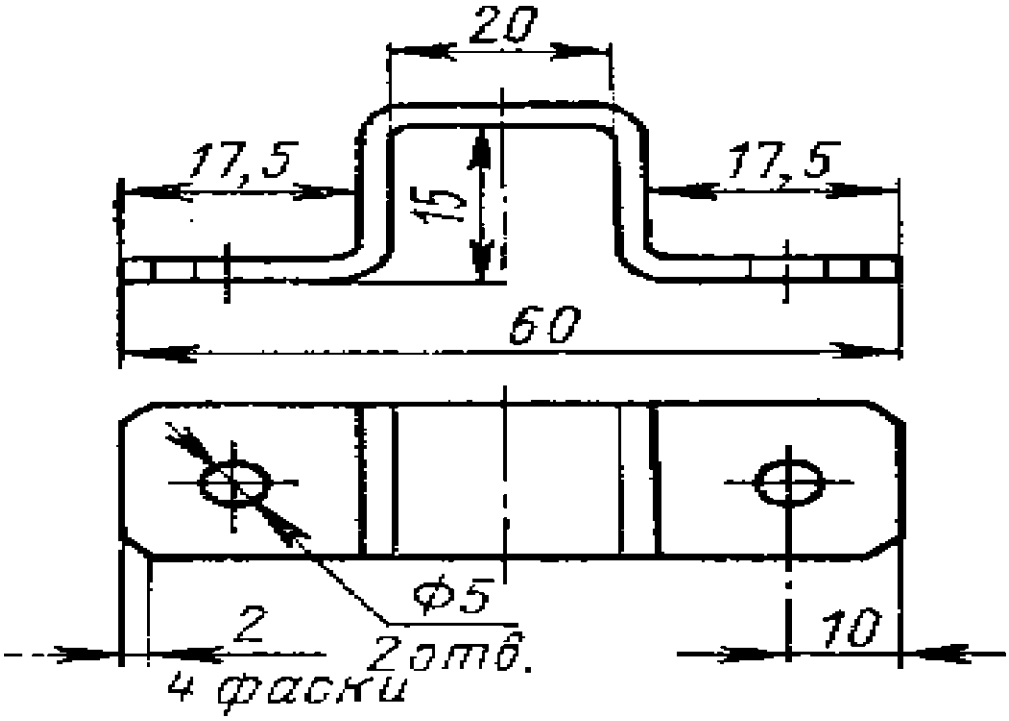

2) Произведите выбор диаметра сверла для предварительной обработки отверстия под зенкование, в заготовках из чугуна, стали и алюминия. Окончательный диаметр обработанного отверстия должен составить 30мм. Подберите конструкцию зенкера для каждого из этих металлов.

3) Необходимо обеспечить прямолинейность и величину линейного размера металлических пластин с точностью до 0,5 мм.

Составьте перечень измерительных инструментов, которые позволяют произвести контроль данных параметров.

ВАРИАНТ№2

1) Укажите установочную и разметочную базы детали, изображенной на рис, выберите приспособления и инструменты для разметки.

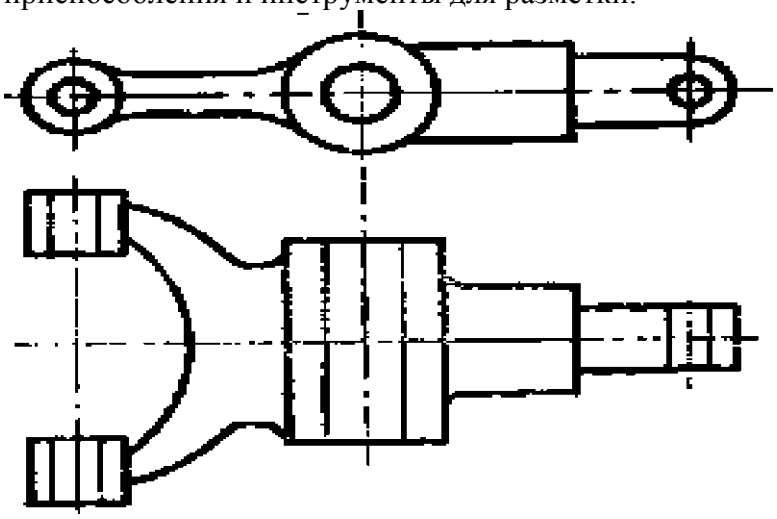

2) При нарезании сквозной резьбы произошла поломка метчика. Укажите возможные причины поломки и способы извлечения метчика из детали.
3) Необходимо обеспечить прямолинейность и величину линейного размера металлических пластин с точностью до 0,05 мм.
Составьте перечень измерительных инструментов, которые позволяют произвести контроль данных параметров.

ВАРИАНТ№3
1) Составьте технологическую карту обработки натяжного винта ножовочного станка, изображенного на рисунке.

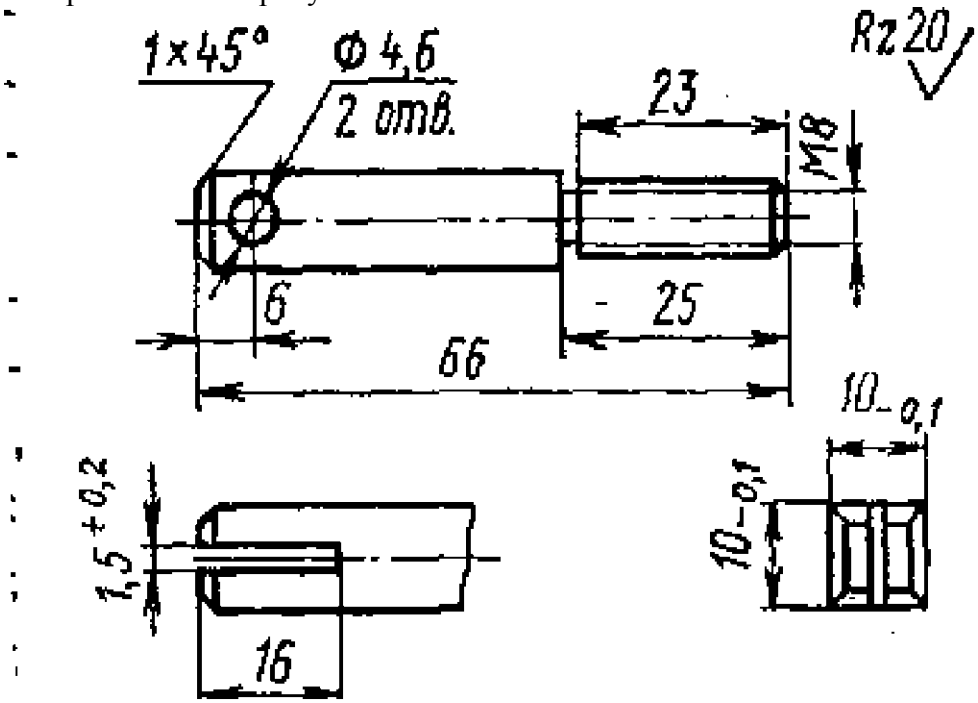

2) Предложите наиболее рациональный в условиях единичного производства способ притирки пробкового крана. Подберите инструменты, оборудование и материалы, которые следует использовать для реализации этого способа.
3) Сравните возможную величину припусков и состав технологических операций и комплектов инструмента для нарезания резьбы в сквозных и глухих отверстиях.

ВАРИАНТ №4
1) Необходимо изготовить деталь, изображенную на рисунке. Опишите последовательность работ, выберите инструменты и приспособления, определите размеры заготовки для ее изготовления.

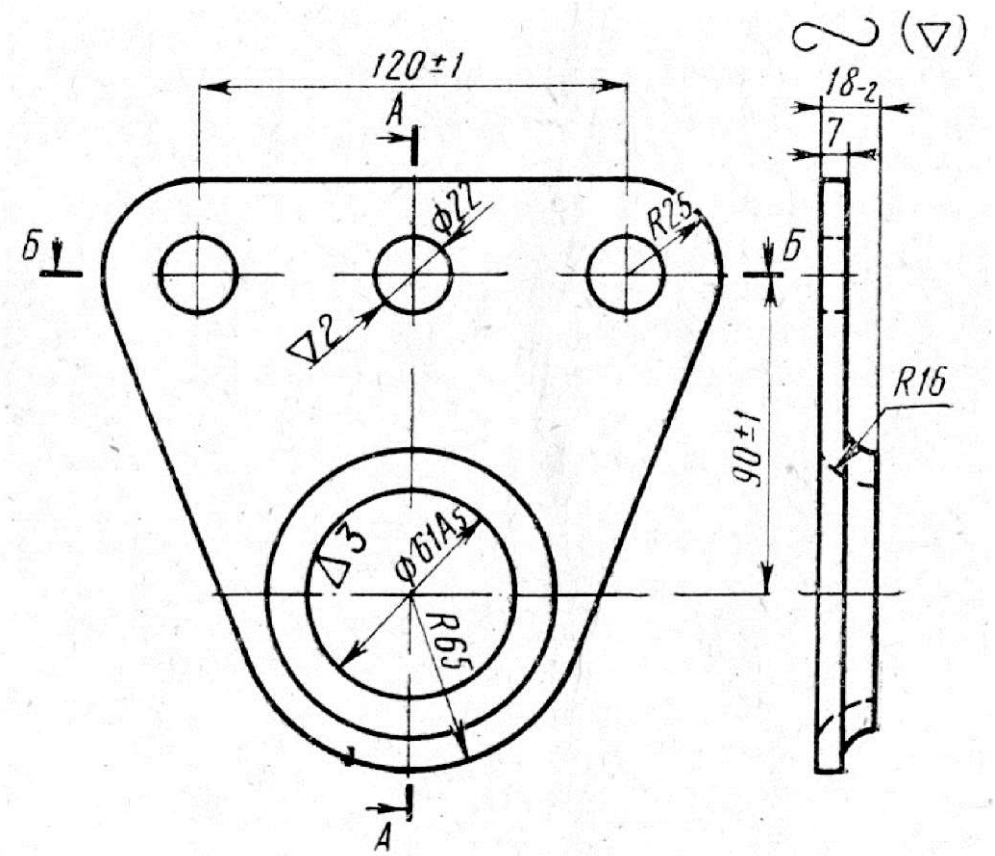

2) После соединения двух пластин с помощью пайки в паяном шве появились трещины.
3) Предложите способы устранения дефекта.
4) Сделайте сравнительную характеристику оборудования и последовательностей технологических операций распиливания квадратного и трехгранного отверстий.

ВАРИАНТ №5

1) Выберите контрольно-измерительные приспособления и инструменты для контроля качества изготовления детали. Определите установочную и разметочную базы детали изображенной на рисунке.

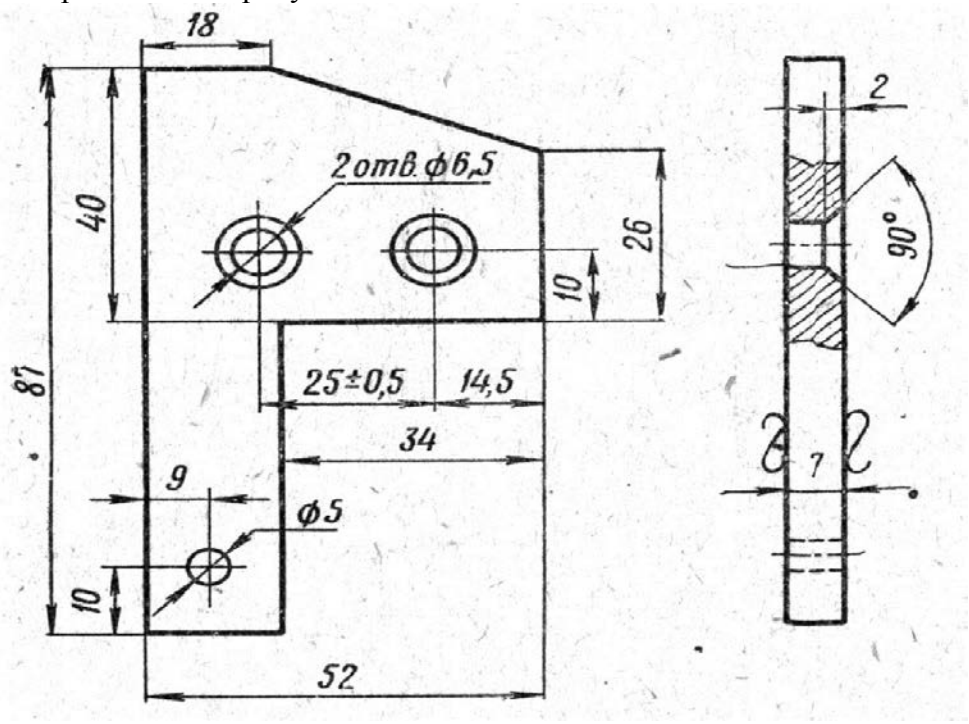

2) Какие меры следует предпринять, если в процессе пайки припой не смачивает поверхность соединяемых деталей;
3) Составьте «Карту дефектов», которые могут возникнуть в результате опиливания мелких деталей, имеющих плоскую поверхность с указанием причин, приводящих к соответствующим дефектам.

ВАРИАНТ №6
1) Определите и изобразите на рисунке установочную и разметочную базы детали, (см. рис.).
2) Произведите подбор приспособлений и инструментов для разметки.

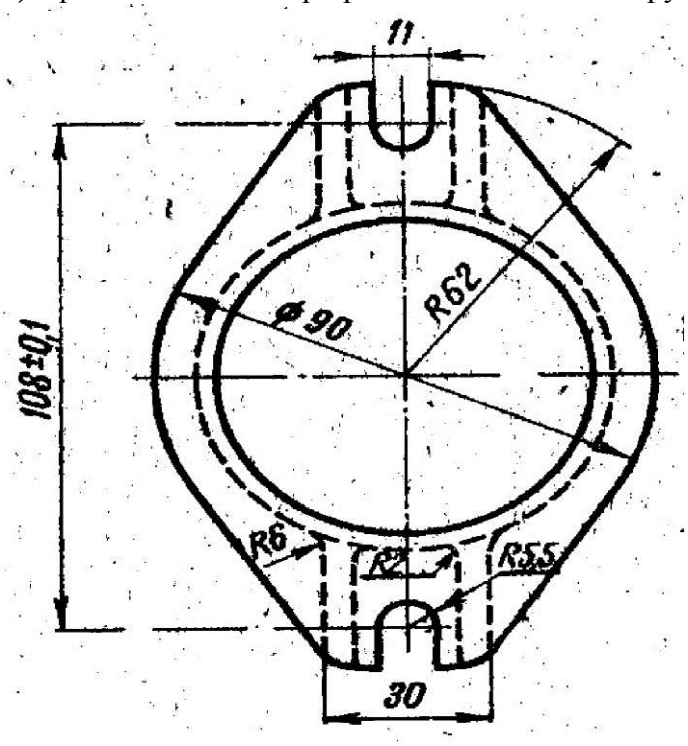

3) Какие меры следует предпринять, чтобы исключить наплывы или натеки припоя в процессе устранения течи крышки радиатора методом пайки .
4) Необходимо сделать замер внутреннего диаметра полого цилиндра после того как было произведено шабрение его внутренней поверхности. Предложите способ замера диаметра.

ВАРИАНТ №7
1) Определите и изобразите на рисунке установочную и разметочную базы детали (см. рис) выберите приспособления и инструменты для разметки. Составьте перечень и последовательность слесарных операций, которые необходимо выполнить. Предложите способы контроля качества выполненной работы.

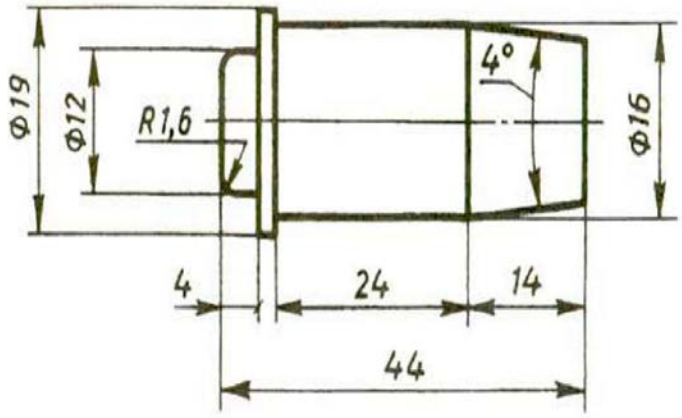

2) Необходимо произвести правку металлического листа, имеющего форму прямоугольника размером 200х300 мм.
а) Составьте перечень и последовательность слесарных операций, которые необходимо выполнить.
б) Подберите слесарный инструмент и приспособления.
3) Сделайте анализ особенностей технологических процессов рубки труб малого и большого диаметров.

ВАРИАНТ №8

1) Составьте последовательность технологических операций обработки кожуха, изображенного на рисунке. Подберите слесарный инструмент и приспособления.

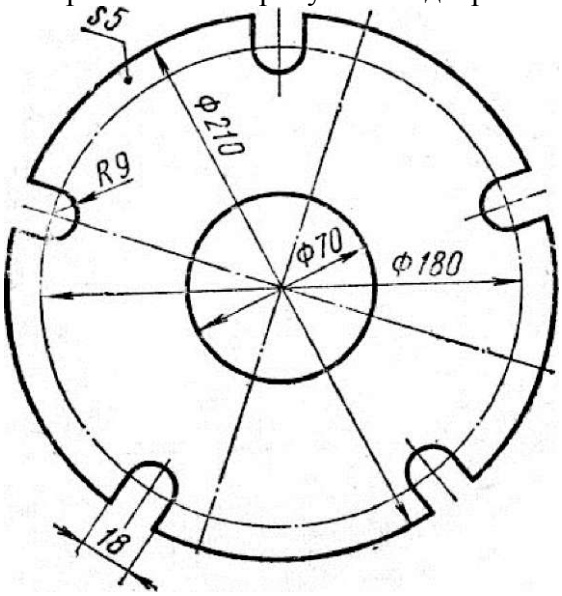

2) Какие меры следует предпринять, чтобы в процессе пайки исключить смещение или перекос соединяемых деталей.
Сделайте сравнительный анализ особенностей технологических процессов притирки узких и широких поверхностей.

ВАРИАНТ №9

1) Составьте технологическую карту восстановления поверхности, отмеченной на рисунке звездочкой.

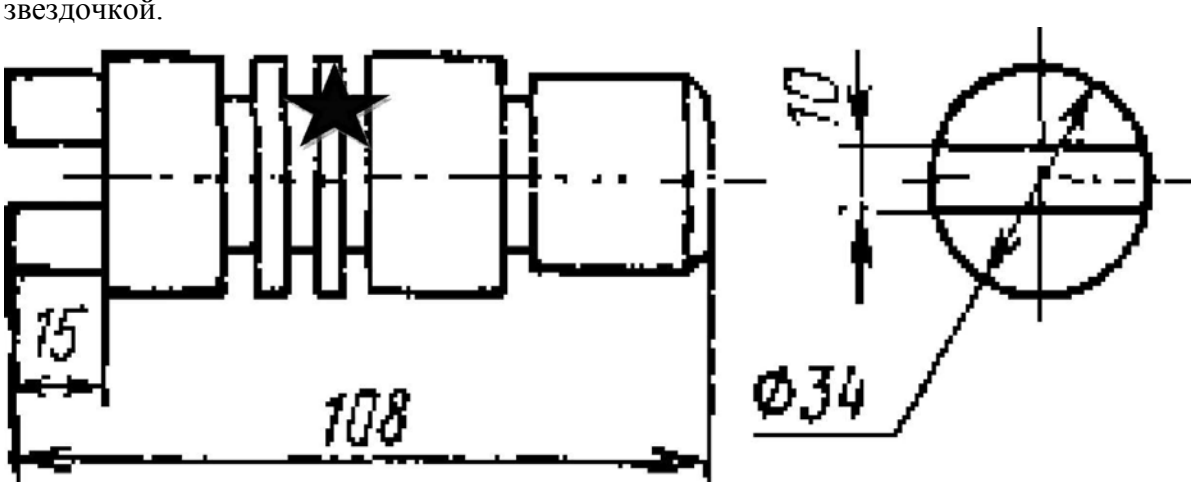

2) Сделайте сравнительный анализ особенностей технологических процессов опиливания выпуклых и вогнутых поверхностей
2) Необходимо произвести вырубку канавки под призматическую шпонку на вале.

а) Выберете инструмент для работы.
б) Составьте перечень и последовательность выполнения операций.
в) Перечислите меры безопасности при выполнении операции

ВАРИАНТ №10

1) Выберите контрольно-измерительные приспособления для проверки качества изготовления детали. Определите и изобразите на рисунке установочную и разметочную базы детали (см. рис.)

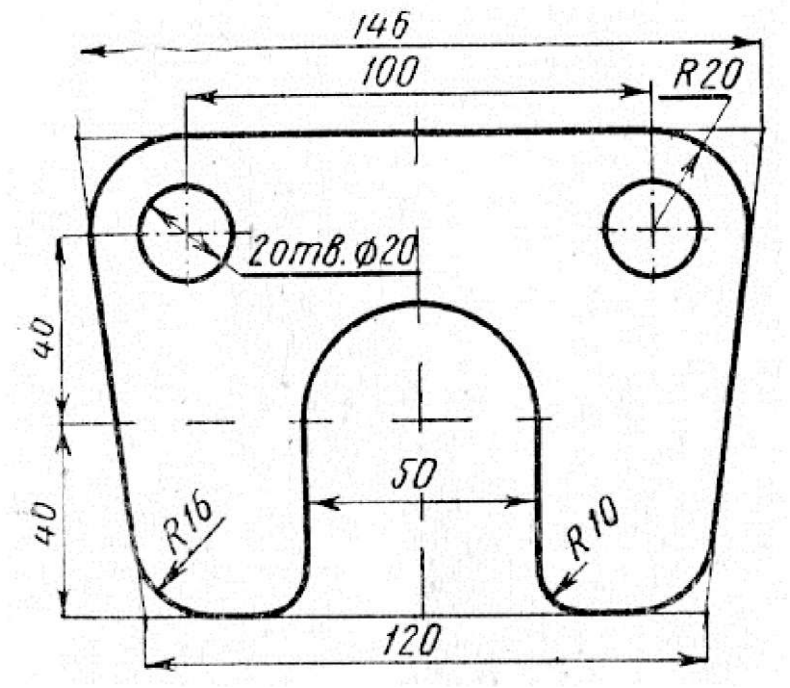

2) Составьте последовательность действий разметки окружности диаметром 45 мм на 6 равных частей на металлической плоской заготовке. Подберите разметочный инструмент.
3) При сверлении сквозного отверстия в стальной детали произошла поломка сверла. Укажите возможные причины поломки и способы извлечения сверла из детали.

ВАРИАНТ №11

1) Определите и изобразите на рисунке установочную и разметочную базы детали (см. рис.), Выберите приспособления и инструменты для разметки. Составьте перечень и последовательность слесарных операций, которые необходимо выполнить. Подберите слесарный инструмент и приспособления. Предложите способы контроля качества выполненной работы.

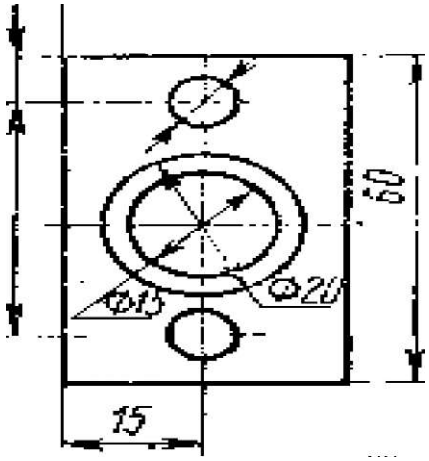

2) Необходимо произвести пайку латунной трубки мягкими припоями.
а) Подберите материалы для выполнения работы.
б) Составьте перечень и последовательность выполнения операций.
в) Перечислите меры безопасности при выполнении работы.
3) Сделайте анализ особенности процесса резки металлических заготовок, имеющих форму цилиндра.

ВАРИАНТ №12
1) Составьте последовательность технологических операций обработки области I детали, изображенной на рисунке. Подберите слесарный инструмент и приспособления.

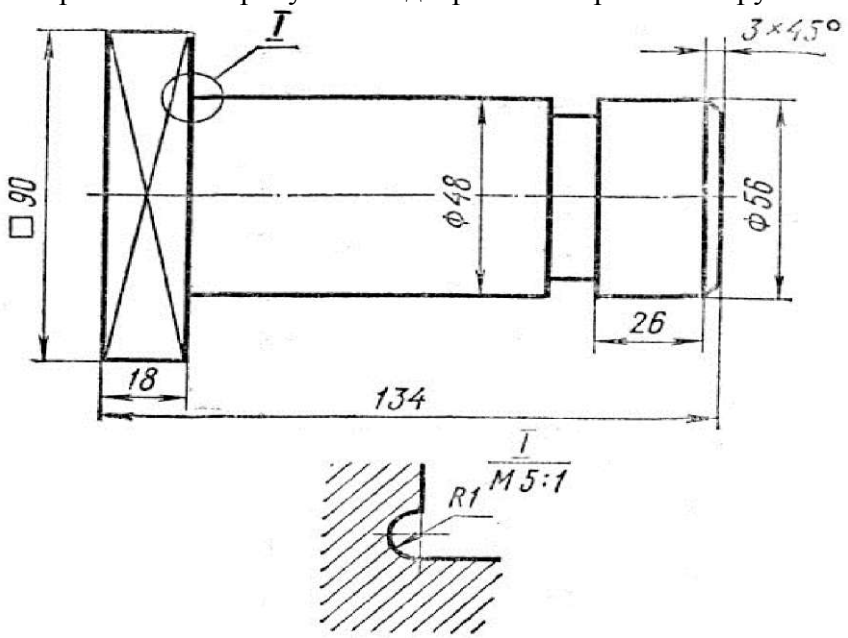

2) При опиливании измерительного угольника с углом 90^0 (заготовка - поковка) может быть не выдержан размер заданного угла. Какие меры необходимо предпринять для предупреждения данного дефекта.
3) Сделайте сравнительную характеристику оборудования и последовательности технологических операций сверления сквозных и глухих отверстий.

ВАРИАНТ №13
1) Составьте технологическую карту изготовления детали, изображенной на рисунке. Предложите методы и технические средства контроля качества разметки данной детали.

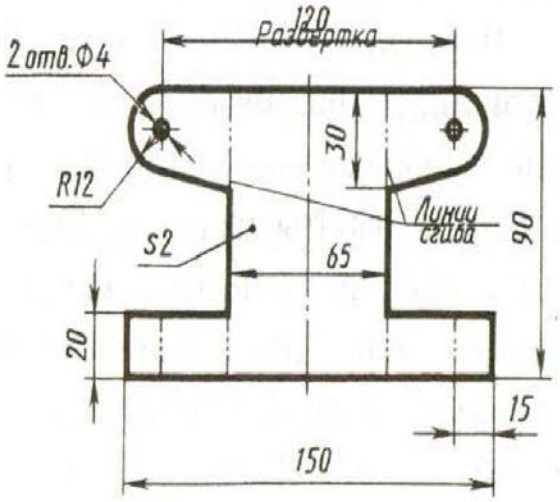

2) Сравните особенности процессов склепывания заклепками с полукруглыми головками и потайными головками.
Необходимо нарезать резьбу с шагом 1,25 мм и длиной нарезанной части 35 мм на прутке диаметром 10 мм. Составьте перечень и последовательность слесарных операций, которые необходимо выполнить. Подберите слесарный и измерительный инструмент.

ВАРИАНТ №14
1) Необходимо произвести замену изношенной детали, изображенной на рисунке. Предложите способ разметки заготовки для ее изготовления.

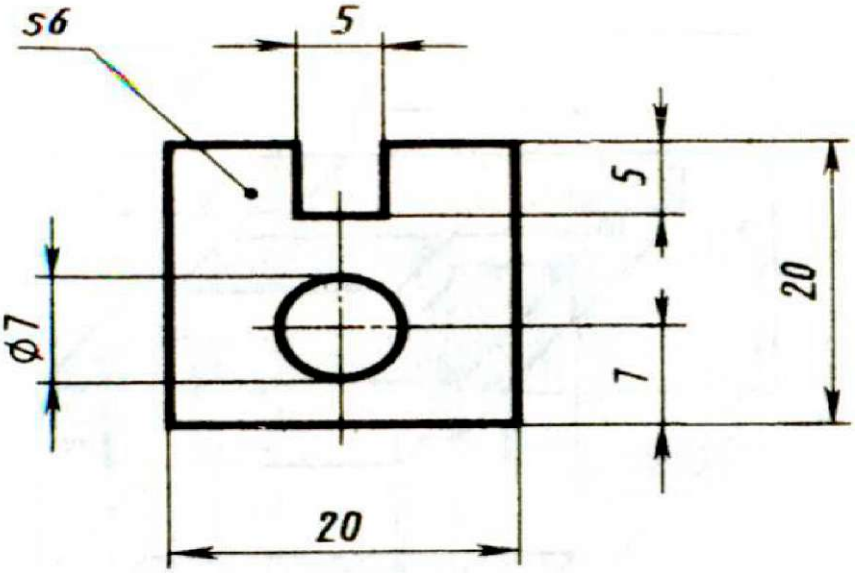

2) Определите диаметр и длину заклепки, шаг заклепочного соединения и расстояние от края склепываемых листов до центра отверстия под заклепку, если необходимо соединить заклепками с потайной головкой два листа толщиной (каждый лист) 3 мм.
Сравните технологические особенности процессов пайки мягкими и твердыми припоями.

ВАРИАНТ №15
1) Необходимо восстановить область детали, указанной стрелкой на рисунке. Определите установочную и разметочную базы детали, изображенной на рис. Составьте перечень и последовательность слесарных операций, которые необходимо выполнить.

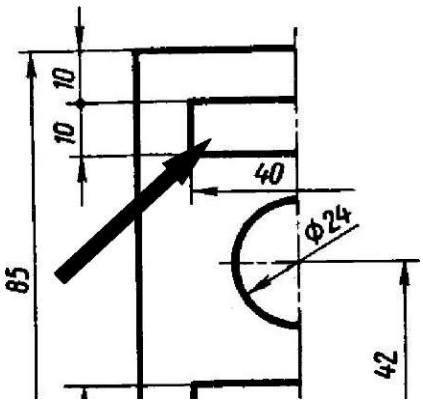

2) Какие меры следует предпринять, чтобы предупредить появление дефектов при пайке: а) мягкими припоями; б) твердыми припоями.

Стальной брус размером 5х20х200 мм имеет изгиб. Укажите способы устранения дефекта. Подберите приспособления и инструмент для правки бруса и произведите проверку качества правки.

Приложение № 7
к программе
профессиональной подготовки
трактористов категории "D"

Государственное автономное профессиональное образовательное учреждение
«Ташлинский политехнический техникум»
с.Ташла Оренбургской области

Рабочая программа учебной дисциплины "Вождение".

По программе профессиональной подготовки трактористов категории "D"

2015 г.

Программа учебной дисциплины разработана с учетом профиля получаемого профессионального образования в соответствии с постановлением Правительства РФ от 12.07.1999 N 796 (ред. от 17.11.2015 № 1243)"Об утверждении Правил допуска к управлению самоходными машинами и выдачи удостоверений тракториста-машиниста (тракториста)".

Приказа Министерства образования и науки Российской Федерации от 18 апреля 2013 г. N 292 «Об утверждении Порядка организации и осуществления образовательной деятельности по основным программам профессионального обучения».

Программа предназначена для изучения учебной дисциплины в учреждениях профессионального образования, реализующих программы профессионального обучения

Организация-разработчик: Государственное автономное профессиональное образовательное учреждение «Ташлинский политехнический техникум» с. Ташла Оренбургской области

Разработчики: Юдин Андрей Юрьевич – заместитель директора по УПР, преподаватель проф. цикла высшей квалификационной категории ГАПОУ «ТПТ»

Рекомендована: методической комиссией преподавателей проф. цикла и мастеров п/о ГАПОУ «ТПТ»

Протокол № _____ от «____»_____ 201 _ г.

СОДЕРЖАНИЕ

		стр.
1.	**ПАСПОРТ ПРОГРАММЫ УЧЕБНОЙ ДИСЦИПЛИНЫ**	4
2.	**СТРУКТУРА И СОДЕРЖАНИЕ УЧЕБНОЙ ДИСЦИПЛИНЫ**	4
3.	**УСЛОВИЯ РЕАЛИЗАЦИИ УЧЕБНОЙ ДИСЦИПЛИНЫ**	6
4.	**КОНТРОЛЬ И ОЦЕНКА РЕЗУЛЬТАТОВ ОСВОЕНИЯ УЧЕБНОЙ ДИСЦИПЛИНЫ**	6

1. ПАСПОРТ ПРОГРАММЫ УЧЕБНОЙ ДИСЦИПЛИНЫ

1.1. Область применения программы

Программа учебной дисциплины является частью программы профессионального образования и может быть использована в профессиональном обучении (в программах повышения квалификации и переподготовки).

1.2. Цели и задачи учебной дисциплины – результаты освоения дисциплины:

В результате освоения учебной дисциплины обучающийся должен **иметь практический опыт**:

- управлять трактором с мощностью двигателя свыше110,3 кВт, работающим на жидком топливе, при транспортировке различных грузов, машин, механизмов, металлоконструкций и сооружений разной массы и габаритов с применением прицепных приспособлений или устройств (ПО 1);

1.3. Количество часов отведенных на освоение программы учебной дисциплины:

максимальной учебной нагрузки обучающегося 15 часов, в том числе:

обязательной учебной нагрузки обучающегося 15 часов.

2. СТРУКТУРА И СОДЕРЖАНИЕ УЧЕБНОЙ ДИСЦИПЛИНЫ

2.1. Объем учебной дисциплины и виды учебной работы

Вид учебной работы	***Количество часов***
Максимальная учебная нагрузка (всего)	***15***
Промежуточная аттестация *в форме зачета*	

2.2 Тематический план и содержание учебной дисциплины "Вождение".

Наименование разделов и тем	Содержание учебного материала	Объем часов
1	**2**	**3**
Вождение		**15**
Задание 1. Индивидуальное вождение колесного трактора	Вождение колесных тракторов. Упражнения в правильной посадке тракториста в кабине, пользовании рабочими органами. Изучение показаний контрольных приборов. Пуск двигателя. Трогание трактора с места по прямой до достижения плавности начала движения. Повороты направо и налево до достижения уверенности в приемах пользования органами управления трактора. Остановка и трогание на подъеме. Разворот. Постановка трактора в бокс задним ходом. Разгон – торможение у заданной линии. Агрегатирование трактора с прицепом. Постановка трактора в агрегате с прицепом в бокс задним ходом. Проезд регулируемых и нерегулируемых перекрестков. Проезд железнодорожных переездов. Развороты. Вождение трактора с прицепом.	12
Задание 2. Перевозка грузов	Производство работ при погрузке, креплении и разгрузке грузов. Перевозка грузов. Оформление приемо-сдаточных документов на перевозимые грузы.	2
ЗАЧЕТ		1

3. УСЛОВИЯ РЕАЛИЗАЦИИ УЧЕБНОЙ ДИСЦИПЛИНЫ

3.1. Материально-техническое обеспечение

Учебный трактор категории «D»

АВТОТРАКТОРОДРОМ

4. КОНТРОЛЬ И ОЦЕНКА РЕЗУЛЬТАТОВ ОСВОЕНИЯ УЧЕБНОЙ ДИСЦИПЛИНЫ

Контроль и оценка результатов освоения дисциплины осуществляется преподавателем в ходе текущего контроля успеваемости и промежуточной аттестации.

Образовательное учреждение, реализующее подготовку по учебной дисциплине, обеспечивает организацию и проведение промежуточной аттестации и текущего контроля индивидуальных образовательных достижений – демонстрируемых обучающимися знаний, умений и навыков.

Текущий контроль успеваемости проводится преподавателем в процессе проведения индивидуальных занятий. Результат успешного прохождения индивидуальных занятий является допуском к промежуточной аттестации.

Обучение по учебной дисциплине завершается промежуточной аттестацией, в виде зачета в форме выполнения зачетных индивидуальных практических заданий, который проводит преподаватель.

Задание № 1 Пуск двигателя.
Задание № 4 Остановка и трогание на подъеме.
Задание № 5 Разворот.
Задание № 6 Постановка самоходной машины в бокс задним ходом.
Задание № 7 Разгон - торможение у заданной линии.
Задание № 8 Агрегатирование самоходной машины в бокс задним ходом.
Задание № 9 Агрегатирование самоходной машины с прицепом.
Задание № 11 Постановка с/х машины в агрегате с прицепом в бокс задним ходом.
Грубые нарушения – 5 баллов; Средние нарушения – 3 балла; Мелкие нарушения – 1 балл

В результате освоения учебной дисциплины обучающийся должен **иметь практический опыт**:

- управлять трактором с мощностью двигателя свыше 110,3 кВт, работающим на жидком топливе, при транспортировке различных грузов, машин, механизмов, металлоконструкций и сооружений разной массы и габаритов с применением прицепных приспособлений или устройств (ПО 1);

Результаты обучения (освоенные умения, практический опыт)	**Формы и методы контроля и оценки результатов обучения**
1	*2*
Иметь практический опыт:	
управлять трактором с мощностью двигателя свыше110,3 кВт, работающим на жидком топливе, при транспортировке различных грузов, машин, механизмов, металлоконструкций и сооружений разной массы и габаритов с применением прицепных приспособлений или устройств	Зачетные индивидуальные практические задания