Приложение № 1
к программе
профессиональной подготовки
трактористов – машинистов сельскохозяйственного
производства категории "F"

Государственное автономное профессиональное образовательное учреждение
«Ташлинский политехнический техникум»
с.Ташла Оренбургской области

Рабочая программа учебной дисциплины "Устройство".

По программе профессиональной подготовки трактористов – машинистов
сельскохозяйственного производства категории "F"

2015 г.

Программа учебной дисциплины разработана с учетом профиля получаемого профессионального образования в соответствии с постановлением Правительства РФ от 12.07.1999 N 796 (ред. от 17.11.2015 № 1243)"Об утверждении Правил допуска к управлению самоходными машинами и выдачи удостоверений тракториста-машиниста (тракториста)".

Приказа Министерства образования и науки Российской Федерации от 18 апреля 2013 г. N 292 «Об утверждении Порядка организации и осуществления образовательной деятельности по основным программам профессионального обучения».

Программа предназначена для изучения учебной дисциплины в учреждениях профессионального образования, реализующих программы профессионального обучения

Организация-разработчик: Государственное автономное профессиональное образовательное учреждение «Ташлинский политехнический техникум» с. Ташла Оренбургской области

Разработчики: Юдин Андрей Юрьевич – заместитель директора по УПР, преподаватель проф. цикла высшей квалификационной категории ГАПОУ «ТПТ»

Рекомендована: методической комиссией преподавателей проф. цикла и мастеров п/о ГАПОУ «ТПТ»

Протокол № _____ от «____»_____ 201 _ г.

СОДЕРЖАНИЕ

		стр.
1.	**ПАСПОРТ ПРОГРАММЫ УЧЕБНОЙ ДИСЦИПЛИНЫ**	4
2.	**СТРУКТУРА И СОДЕРЖАНИЕ УЧЕБНОЙ ДИСЦИПЛИНЫ**	4
3.	**УСЛОВИЯ РЕАЛИЗАЦИИ УЧЕБНОЙ ДИСЦИПЛИНЫ**	9
4.	**КОНТРОЛЬ И ОЦЕНКА РЕЗУЛЬТАТОВ ОСВОЕНИЯ УЧЕБНОЙ ДИСЦИПЛИНЫ**	10
5.	**МАТЕРИАЛ ПРОМЕЖУТОЧНОЙ АТТЕСТАЦИИ**	11

1. ПАСПОРТ ПРОГРАММЫ УЧЕБНОЙ ДИСЦИПЛИНЫ

1.1. Область применения программы

Программа учебной дисциплины является частью программы профессионального образования и может быть использована в профессиональном обучении (в программах повышения квалификации и переподготовки).

1.2. Цели и задачи учебной дисциплины – результаты освоения дисциплины:

В результате освоения учебной дисциплины обучающийся должен **уметь**:

- выполнять разборочно – сборочные работы и основные эксплуатационные регулировки (У 1);

В результате освоения учебной дисциплины обучающийся должен **знать**:

- принцип работы и устройство обслуживаемых самоходных сельскохозяйственных машин (З 1).

1.3. Количество часов отведенных на освоение программы учебной дисциплины:

максимальной учебной нагрузки обучающегося 106 часов, в том числе:

обязательной аудиторной учебной нагрузки обучающегося 84 часов;

Внеаудиторная самостоятельной работы обучающегося 22 часа.

2. СТРУКТУРА И СОДЕРЖАНИЕ УЧЕБНОЙ ДИСЦИПЛИНЫ

2.1. Объем учебной дисциплины и виды учебной работы

Вид учебной работы	***Количество часов***
Максимальная учебная нагрузка (всего)	***106***
Обязательная аудиторная учебная нагрузка (всего)	*84*
в том числе:	
Лабораторно - практические работы	*66*
Внеаудиторная самостоятельная работа обучающегося (всего)	*22*
Промежуточная аттестация *в форме зачета*	

2.2 Тематический план и содержание учебной дисциплины "Устройство".

Наименование разделов и тем	Содержание учебного материала, лабораторно – практические занятия, самостоятельная работа обучающихся	Объем часов
1	2	3
Устройство		**106**
Тема 1. Типы зерноуборочных комбайнов.	Основные части самоходного комбайна; их назначение и расположение.	**1**
Тема 2. Жатки и подборщики хлебной массы.	***Общее устройство жаток и подборщиков хлебной массы.*** Сведения о машинах для уборки зерновых колосовых культур. Типы жаток и требования к ним. Валковые жатки, взаимодействие частей валок жатки и механизмов. Навеска валковых жаток на комбайн. Управление жатками. Типы подборщиков. Отличительные особенности подборщика транспортерного от подборщика барабанного. Установка подборщика на жатку. Управление подборщиком. ***Режущий аппарат***. Технические требования к режущему аппарату. Проверка качества его работы. ***Мотовило.*** Схема работы универсального (эксцентрикового) мотовила. Взаимосвязь скоростей движения мотовила и комбайна. Влияние положения мотовила относительно хлебостоя и режущего аппарата на качество работы комбайна. Мотовило рядковых жаток и комбайнов. Регулирование мотовила в зависимости от состояния хлебостоя. ***Транспортирующее устройство жаток.*** Схема работы транспортирующих устройств жаток комбайнов. Транспортеры. Шнек и наклонный транспортер самоходного комбайна. Порядок снятия и надевания транспортера.	**8**
	Внеаудиторная самостоятельная работа Особенности регулирования мотовила на уборке полегших и низких хлебов. Особенности устройства мотовила.	**2**
	Лабораторно – практические занятия Жатка. Корпус жатки, мотовило, режущий аппарат, транспортирующие органы жаток. Наклонная камера. Проставка. Подвеска жатки. Валковые жатки. Подборщики.	**12**
	Внеаудиторная самостоятельная работа Ознакомление с организацией рабочего места, правилами безопасности, оборудованием и инструментами, подъемно-транспортными устройствами,	**6**

	инструкционно-технологическими картами; Изучение взаимодействия деталей, их смазывание; Изучение возможных дефектов деталей и их влияние на работу сборочной единицы; Изучение технологических и эксплуатационных регулировок, обеспечивающих надежную работу сборочных единиц в процессе их эксплуатации;	
Тема 3. Приемная камера и молотильный аппарат.	Приемная камера и ее уплотнения. Типы молотильных аппаратов. Требования к молотильным аппаратам. Передача движения к барабану. Рекомендуемые частоты вращения барабана для обмолота зерновых и других культур. Устройство для регулирования частоты вращения барабана. Регулирование подбарабанья на ходу комбайна. Указатель потери зерна. Контроль качества молотильного аппарата. Аксиальное молотильное устройство. Технологический процесс работы аксиального молотильного устройства. Привод барабана. Редуктор и вариатор. Питающее шнековое устройство. Ветрорешетная очистка зерна.	**3**

	Внеаудиторная самостоятельная работа Причины забивания молотильного аппарата, недовымолота и дробления зерна; их устранение.	**1**
Тема 4. Соломотряс и очистка.	Отбойный битер. Установка решеток. Соломотряс, правила монтажа. Очистка комбайнов, процесс работы. Механизм привода, уплотнение очистки. Вентилятор, регулирование очистки.	**3**
	Внеаудиторная самостоятельная работа Причины потерь зерна и их устранение.	**1**
Тема 5. Шнеки, элеваторы, бункер.	Схема их работы. Регулирование натяжения элеваторных цепей. Предохранительная муфта шнека, сигнализаторы. Бункер. Механизм выгрузки зерна. Регулирование предохранительной муфты и механизма включения выгрузного шнека. Правила пользования выгрузным приспособлением. Емкость бункера.	**4**
Тема 6. Копнитель и навесное приспособление для уборки незерновой части урожая.	Соломополовонабиватель и копнитель. Процесс копнения соломы и половы. Регулирование механизма выгрузки копны. Управление копнителем. Сигнализатор работы механизмов копнителя комбайнов. Уборка незерновой части с помощью навесного приспособления самосвальных тележек.	**4**
	Лабораторно – практические занятия Молотилка. Молотильный аппарат. Соломотряс. Очистка зерна.	**6**

	Домолачивающее устройство. Копнитель. Бункер. Шнеки и элеваторы. Передачи.	
	Внеаудиторная самостоятельная работа Ознакомление с организацией рабочего места, правилами безопасности, оборудованием и инструментами, подъемно-транспортными устройствами, инструкционно-технологическими картами; Изучение взаимодействия деталей, их смазывание; Изучение возможных дефектов деталей и их влияние на работу сборочной единицы; Изучение технологических и эксплуатационных регулировок, обеспечивающих надежную работу сборочных единиц в процессе их эксплуатации;	**6**
Тема 7. Двигатель. Передачи комбайна.	Двигатель комбайна. Виды передач движения к рабочим органам комбайна. Сцепление двигателя. Привод и регулирование сцепления. Ременная и цепная передачи, условия их нормальной работы. Правила регулирования натяжения ремней и цепных передач. Шарнирная передача. Полная схема и последовательность передачи движения к рабочим органам комбайнов. Назначение, устройство и работа гидравлического привода комбайна.	**2**
	Лабораторно – практические занятия Установка двигателя на комбайне. Передачи.	**6**
Тема 8. Гидравлическая система комбайна.	Принципиальная схема. Сборочные единицы гидросистемы. Схема движения рабочей жидкости при включении различных секций гидрораспределителя. Гидромеханический регулятор для автоматического изменения скорости движения комбайна в зависимости от урожайности. Гидравлическая система закрытия копнителя. Насос-дозатор. Гидроусилитель руля.	**2**
	Лабораторно – практические занятия Гидравлическая система комбайна. Рулевой механизм. Дифференциал и бортовые редукторы	**12**
Тема 9. Трансмиссия и ходовая часть комбайна.	Клиноременный вариатор. Регулирование регулятора ходовой части. Мост ведущих колес. Приемный шкив и сцепление. Коробка передач. Дифференциал. Тормозная система. Стояночный тормоз. Мост управляемых колес. Колеса. Основные части покрышек, давление в шинах колес. Правила монтажа и демонтажа колес. Причины преждевременного износа подшипников, покрышек и камер.	**4**

	Лабораторно – практические занятия Вариатор. Сцепление и коробка передач. Мост ведущих колес. Мост управляемых колес.	**6**
	Внеаудиторная самостоятельная работа Ознакомление с организацией рабочего места, правилами безопасности, оборудованием и инструментами, подъемно-транспортными устройствами, инструкционно-технологическими картами; Изучение взаимодействия деталей, их смазывание; Изучение возможных дефектов деталей и их влияние на работу сборочной единицы; Изучение технологических и эксплуатационных регулировок, обеспечивающих надежную работу сборочных единиц в процессе их эксплуатации;	**6**
Тема 10. Специальные комбайны	Комбайны, используемые для уборки других сельскохозяйственных культур (картофеля, кукурузы, силоса и др.) по вышеприведенной последовательности.	**4**
	Лабораторно – практические занятия Специальные комбайны	**6**
ЗАЧЕТ		**1**

3. УСЛОВИЯ РЕАЛИЗАЦИИ УЧЕБНОЙ ДИСЦИПЛИНЫ

3.1. Материально-техническое обеспечение

Кабинет «Устройство самоходных сельскохозяйственных машин»

Оборудование учебного кабинета:

- посадочные места по количеству обучающихся;
- рабочее место преподавателя;

1.1. Двигатель с навесным оборудованием в разрезе на безопасной стойке.
1.2. Коробка передач.
1.3. Ведущие мосты и мост управляемых колес.
1.4. Набор деталей кривошипно-шатунного механизма.
1.5. Набор деталей газораспределительного механизма.
1.6. Набор деталей системы охлаждения.
1.7. Набор деталей смазочной системы.
1.8. Набор деталей системы питания.
1.9. Набор деталей системы пуска вспомогательным бензиновым двигателем.
1.10. Набор деталей сцепления.
1.11. Набор деталей рулевого управления.
1.12. Набор деталей тормозной системы.
1.13. Набор деталей гидравлической навесной системы.
1.14. Набор приборов и устройств системы зажигания.
1.16. Набор приборов и устройств электрооборудования.
1.17. Учебно-наглядные пособия* «Принципиальные схемы устройства самоходной сельскохозяйственной машины».
1.18. Учебно-наглядные пособия по устройству изучаемой самоходной сельскохозяйственной машины.*

Технические средства обучения:

- компьютер с лицензионным программным обеспечением и мультимедиапроектор.

Лаборатория «Устройство самоходных сельскохозяйственных машин»

- посадочные места по количеству обучающихся;
- рабочее место преподавателя;

1.1. Двигатели (монтажные) на стойках.
1.2. Коробка передач.
1.3. Ведущий и управляемый мосты.
1.4. Сцепление.
1.5. Сборочные единицы рулевого управления.
1.6. Набор контрольно-измерительных приборов электрооборудования.
1.7. Набор сборочных единиц и деталей системы охлаждения двигателя.
1.8. Набор сборочных единиц смазочной системы двигателя
1.9. Набор сборочных единиц и деталей системы питания дизелей.
1.10. Набор сборочных единиц пускового устройства.
1.11. Набор приборов и устройств электрооборудования.
1.12. Набор сборочных единиц оборудования гидравлической системы.
1.13. Жатка.
1.14. Молотильный аппарат.
1.15. Очистка.
1.16. Транспортирующие устройства.

Технические средства обучения:

- компьютер с лицензионным программным обеспечением и мультимедиапроектор.

3.2. Информационное обеспечение обучения

Перечень учебных изданий, Интернет-ресурсов, дополнительной литературы

1. Нерсесян В.И. Двигатели тракторов (1-е изд.) М «Академия» 2010

2. Устинов А.Н. «Сельскохозяйственные машины»/ Под ред. Устинова А.Н. (3-е изд. М «Академия» 2004. ISBN 5-7695-1358-6

4. КОНТРОЛЬ И ОЦЕНКА РЕЗУЛЬТАТОВ ОСВОЕНИЯ УЧЕБНОЙ ДИСЦИПЛИНЫ

Контроль и оценка результатов освоения дисциплины осуществляется преподавателем в ходе текущего контроля успеваемости и промежуточной аттестации.

Образовательное учреждение, реализующее подготовку по учебной дисциплине, обеспечивает организацию и проведение промежуточной аттестации и текущего контроля индивидуальных образовательных достижений – демонстрируемых обучающимися знаний, умений и навыков.

Текущий контроль успеваемости проводится преподавателем в процессе проведения лабораторно – практических занятий, тестирования, а также выполнения обучающимися внеаудиторной самостоятельной работы.

Обучение по учебной дисциплине завершается промежуточной аттестацией, в виде зачета в форме выполнения тестовых заданий, который проводит преподаватель.

Для промежуточной аттестации и текущего контроля успеваемости преподавателем создаются фонды оценочных средств (ФОС), которые включают в себя контрольно-измерительные материалы, предназначенные для определения соответствия (или несоответствия) индивидуальных образовательных достижений основным показателям результатов подготовки (таблицы).

В результате освоения учебной дисциплины обучающийся должен **уметь**:

- выполнять разборочно – сборочные работы и основные эксплуатационные регулировки (У 1);

В результате освоения учебной дисциплины обучающийся должен **знать**:

- принцип работы и устройство обслуживаемых самоходных сельскохозяйственных машин (З 1).

Результаты обучения (освоенные умения, усвоенные знания)	**Формы и методы контроля и оценки результатов обучения**
1	*2*
Умения:	
выполнять разборочно – сборочные работы и основные эксплуатационные регулировки	Лабораторно - практические работы
Знания:	
принцип работы и устройство обслуживаемых самоходных сельскохозяйственных машин	Устный опрос

Оценка индивидуальных образовательных достижений по результатам текущего контроля производится в соответствии с универсальной шкалой (таблица).

Процент результативности (правильных ответов)	**Качественная оценка индивидуальных образовательных достижений**	
	балл (отметка)	**вербальный аналог**
90 ÷ 100	5	отлично
80 ÷ 89	4	хорошо
70 ÷ 79	3	удовлетворительно
менее 70	2	не удовлетворительно

Государственное автономное профессиональное образовательного учреждения
«Ташлинский политехнический техникум»
с. Ташла Оренбургской области.

Тестовые задания к зачету по учебной дисциплине:
"Устройство".

по программе профессиональной подготовки трактористов – машинистов сельскохозяйственного производства категории "F"

с. Ташла, 2015 год.

Перечень теоретических вопросов для подготовки к промежуточной аттестации по учебной дисциплине:
"Устройство".

1. Типы зерноуборочных комбайнов.
2. Общее устройство жаток и подборщиков хлебной массы.
3. Режущий аппарат.
4. Мотовило.
5. Транспортирующее устройство жаток.
6. Приемная камера и молотильный аппарат.
7. Соломотряс и очистка.
8. Шнеки, элеваторы, бункер.
9. Копнитель и навесное приспособление для уборки незерновой части урожая.
10. Двигатель. Передачи комбайна.
11. Гидравлическая система комбайна.
12. Трансмиссия и ходовая часть комбайна.
13. Специальные комбайны

ИНСТРУКЦИЯ ПО ВЫПОЛНЕНИЮ ЗАДАНИЙ ПРОМЕЖУТОЧНОЙ АТТЕСТАЦИИ

Вам предлагается выполнить задания по программе профессиональной подготовки трактористов – машинистов сельскохозяйственного производства категории "F".

Блок заданий представляет собой набор тестов с выбором вариантов ответов. Всего тестов – 10. К каждому тесту дается 3 варианта ответа, один из них правильный.

Внимательно прочитайте каждое задание и предлагаемые варианты ответа, если они имеются. Отвечайте только после того, как Вы проанализировали все варианты ответа.

Вы можете выполнять задания в том порядке, в котором они даны. Если какое – то задание вызывает у Вас затруднения, пропустите его и постарайтесь выполнить те, в ответах которых Вы уверены. К пропущенным заданиям можно будет вернуться, если у Вас остается время.

За выполнение заданий дается один балл. Баллы, полученные Вами, суммируются.

Постарайтесь выполнить как можно больше заданий и набрать наибольшее количество баллов.

Вы можете приступить к работе.

Желаем успеха !

Вариант 1

А1. Комбайн – многофункциональный технический комплекс, способный одновременно выполнять

1. Одну операцию
2. Несколько операций
3. Не более трёх операций

А2. Для подвода стеблей убираемой культуры к режущему аппарату и подачи срезанных растений на шнек жатки служат:

1. барабан
2. очистка
3. мотовила

А3. Какая часть комбайна имеет режущий аппарат?

1. Наклонная камера
2. Очистка
3. жатка

А4. Каким образом мотовило перемещают по вертикали

1. Гидроцилиндром, управляемым с площадки управления
2. Двумя гидроцилиндрами
3. Передвигая мотовило по направлениям при полной установки комбайна

А5. Как приводится в движение нож режущего аппарата жатки комбайна СК-5 Нива

1. При помощи шатуна
2. При помощи эксцентрика
3. При помощи механизма качающейся шайбы

А6. Укажите размер шин ведущих колес комбайна Дон 1500

1. 18,4-24
2. 20,9-24
3. 30,5-32

А7. Предохранительная муфта какого типа установлена на копнители

1. Фрикционного
2. Храпового
3. Пружинного

А8. Какое количество клавиш входит в соломотряс комбайна дон 1500

1. 3
2. 4
3. 5

А9. Укажите частоту вращения барабана Дон 1500

1. 410-523
2. 512-954
3. 720-1210

А10. Из какой форсунки дренажное топливо поступает в турбокомпрессор

1. 3,4
2. 5,6
3. 1,2

Вариант 2

А1. Какой должен быть зазор между пальцами и днищем жатки комбайна Дон 1500 при уборке нормальных прямостоящих культур

1. 12-20 мм
2. 28-35 мм
3. 25-27 мм

А2. Отбойный битер какого типа установлен на комбайн

1. Шестилопастной
2. Четырёхлопастной
3. Восьмилопастной

А3. Сколько гребней закреплено на стрясной доске

1. 2
2. 4
3. 5

А4. Насос какого типа установлен в основной гидросистеме комбаина

1. шестеренный
2. аксиально - плунжирный
3. поршневой

А5. Какова вместимость бака гидросистемы комбайна Дон 1500

1. 20
2. 25
3. 30

А6. Какой порядок работы двигателя

1. 1-3-5-6-2-4
2. 1-4-3-6-2-5
3. 1-5-3-6-2-4

А7. Сколько опорных шеек на распределительном валу комбайна Дон

1. 2
2. 3
3. 4

А8. Какая опорная шейка распределительного вала имеет наибольший диаметр

1. задняя
2. две средние
3. передняя

А9. Сколько сопловых отверстий распределителя в распределите форсунке ФД – 22М

1. 1
2. 2
3. 4

А10. Какое количество фар установлено впереди комбайна?

1. шесть
2. пять
3. четыре

Критерии оценок:
Пять и более правильных ответов оценка «ЗАЧТЕНО»

Эталоны ответов:

1 вариант
1 – 2
2 – 3
3 – 3
4 – 2
5 – 1
6 – 3
7 – 1
8 – 3
9 – 2
10 – 2

2 вариант
1 – 1
2 – 1
3 – 2
4 – 1
5 – 2
6 – 3
7 – 3
8 – 3
9 – 3
10 – 1

Приложение № 2
к программе
профессиональной подготовки
трактористов – машинистов сельскохозяйственного
производства категории "F"

Государственное автономное профессиональное образовательное учреждение
«Ташлинский политехнический техникум»
с.Ташла Оренбургской области

Рабочая программа учебной дисциплины "Технология уборки сельскохозяйственных культур".

По программе профессиональной подготовки трактористов – машинистов сельскохозяйственного производства категории "F"

2015 г.

Программа учебной дисциплины разработана с учетом профиля получаемого профессионального образования в соответствии с постановлением Правительства РФ от 12.07.1999 N 796 (ред. от 17.11.2015 № 1243)"Об утверждении Правил допуска к управлению самоходными машинами и выдачи удостоверений тракториста-машиниста (тракториста)".

Приказа Министерства образования и науки Российской Федерации от 18 апреля 2013 г. N 292 «Об утверждении Порядка организации и осуществления образовательной деятельности по основным программам профессионального обучения».

Программа предназначена для изучения учебной дисциплины в учреждениях профессионального образования, реализующих программы профессионального обучения

Организация-разработчик: Государственное автономное профессиональное образовательное учреждение «Ташлинский политехнический техникум» с. Ташла Оренбургской области

Разработчики: Юдин Андрей Юрьевич – заместитель директора по УПР, преподаватель проф. цикла высшей квалификационной категории ГАПОУ «ТПТ»

Рекомендована: методической комиссией преподавателей проф. цикла и мастеров п/о ГАПОУ «ТПТ»

Протокол № _____ от «____»_____ 201 _ г.

СОДЕРЖАНИЕ

		стр.
1.	**ПАСПОРТ ПРОГРАММЫ УЧЕБНОЙ ДИСЦИПЛИНЫ**	4
2.	**СТРУКТУРА И СОДЕРЖАНИЕ УЧЕБНОЙ ДИСЦИПЛИНЫ**	4
3.	**УСЛОВИЯ РЕАЛИЗАЦИИ УЧЕБНОЙ ДИСЦИПЛИНЫ**	6
4.	**КОНТРОЛЬ И ОЦЕНКА РЕЗУЛЬТАТОВ ОСВОЕНИЯ УЧЕБНОЙ ДИСЦИПЛИНЫ**	6
5.	**МАТЕРИАЛ ПРОМЕЖУТОЧНОЙ АТТЕСТАЦИИ**	8

1. ПАСПОРТ ПРОГРАММЫ УЧЕБНОЙ ДИСЦИПЛИНЫ

1.1. Область применения программы

Программа учебной дисциплины является частью программы профессионального образования и может быть использована в профессиональном обучении (в программах повышения квалификации и переподготовки).

1.2. Цели и задачи учебной дисциплины – результаты освоения дисциплины:

В результате освоения учебной дисциплины обучающийся должен **уметь**:

- управлять самоходными сельскохозяйственными машинами при выполнении работ по уборке сельскохозяйственных культур с соблюдением агротехнических требований (У1);

В результате освоения учебной дисциплины обучающийся должен **знать**:

- технологию уборки сельскохозяйственных культур (З1);

1.3. Количество часов отведенных на освоение программы учебной дисциплины:

максимальной учебной нагрузки обучающегося 16 часов, в том числе:

обязательной аудиторной учебной нагрузки обучающегося 14 часа;

внеаудиторной самостоятельной работы обучающегося 2 часов.

2. СТРУКТУРА И СОДЕРЖАНИЕ УЧЕБНОЙ ДИСЦИПЛИНЫ

2.1. Объем учебной дисциплины и виды учебной работы

Вид учебной работы	***Количество часов***
Максимальная учебная нагрузка (всего)	***16***
Обязательная аудиторная учебная нагрузка (всего)	*14*
в том числе:	
Лабораторно - практические работы	
Внеаудиторная самостоятельная работа обучающегося (всего)	*2*
Промежуточная аттестация *в форме зачета*	

2.2 Тематический план и содержание учебной дисциплины " Технология уборки сельскохозяйственных культур ".

Наименование разделов и тем	Содержание учебного материала, лабораторно – практические занятия, самостоятельная работа обучающихся	Объем часов
1	2	3
Технология уборки сельскохозяйственных культур		**16**
Тема 1. Способы движения агрегатов	Элементы движения агрегата. Рабочий и холостой ход. Виды поворотов, их радиус и длина. Виды и способы движения. Организация разметочных работ и разбивка поля на загоны. Движение по технологической колее.	3
	Внеаудиторная самостоятельная работа Изображение способов движения.	1
Тема 2. Показатели работы самоходных машин	Комбайны и их производительность. Баланс времени смены. Часовой график работы. Работа на повышенных скоростях. Пути сокращения непроизводительных затрат времени рабочей смены. Расход топлива на единицу выполненной работы. Расход смазочных материалов и пускового бензина. Затраты труда на обслуживание агрегата. Упражнение. Расчет производительности самоходных машин.	5
Тема 3. Технология уборки сельскохозяйственных культур, возделываемых в данной зоне	Совокупность организационных, технических, технологических и экономических мер, направленных на получение максимального урожая. Способы уборки. Подготовка поля к уборке. Подготовка самоходных машин к работе. Способы движения. Работа машин в поле. Организация их обслуживания. Борьба с потерями. Показатели качества работ и их контроль.	5
	Внеаудиторная самостоятельная работа Безопасность труда.	1
ЗАЧЕТ		1

3. УСЛОВИЯ РЕАЛИЗАЦИИ УЧЕБНОЙ ДИСЦИПЛИНЫ

3.1. Материально-техническое обеспечение

Кабинет «Технология уборки сельскохозяйственных культур»

Оборудование учебного кабинета:

- посадочные места по количеству обучающихся;
- рабочее место преподавателя;

1.1. Учебно-наглядное пособие «Разбивка поля на загоны» *

1.2. Учебно-наглядное пособие «Способы движения самоходной сельскохозяйственной машины» *

1.3. Учебно-наглядное пособие «Технология уборки зерновых культур» *

1.4. Учебно-наглядное пособие «Технология уборки сельскохозяйственных культур, возделываемых в данной зоне» *

Технические средства обучения:

- компьютер с лицензионным программным обеспечением и мультимедиапроектор.

3.2. Информационное обеспечение обучения

Перечень учебных изданий, Интернет-ресурсов, дополнительной литературы

1.Верещагин Н.И., Левшин А.Г., Скороходов А.Н.: «Организация и технология механизированных работ в растениеводстве»/ Под ред Верещагина Н.И., Левшина А.Г., Скороходова А.Н. (2-е изд., стер.) М «Академия» 2003. ISBN 5-7695-1428-0

2. Устинов А.Н. «Сельскохозяйственные машины»/ Под ред. Устинова А.Н. (3-е изд. М «Академия» 2004. ISBN 5-7695-1358-6

4. КОНТРОЛЬ И ОЦЕНКА РЕЗУЛЬТАТОВ ОСВОЕНИЯ УЧЕБНОЙ ДИСЦИПЛИНЫ

Контроль и оценка результатов освоения дисциплины осуществляется преподавателем в ходе текущего контроля успеваемости и промежуточной аттестации.

Образовательное учреждение, реализующее подготовку по учебной дисциплине, обеспечивает организацию и проведение промежуточной аттестации и текущего контроля индивидуальных образовательных достижений – демонстрируемых обучающимися знаний, умений и навыков.

Текущий контроль успеваемости проводится преподавателем в процессе проведения лабораторно – практических занятий, тестирования, а также выполнения обучающимися внеаудиторной самостоятельной работы.

Обучение по учебной дисциплине завершается промежуточной аттестацией, в виде зачета в форме выполнения тестовых заданий, который проводит преподаватель.

Для промежуточной аттестации и текущего контроля успеваемости преподавателем создаются фонды оценочных средств (ФОС), которые включают в себя контрольно-измерительные материалы, предназначенные для определения соответствия (или несоответствия) индивидуальных образовательных достижений основным показателям результатов подготовки (таблицы).

В результате освоения учебной дисциплины обучающийся должен **уметь**:

- управлять самоходными сельскохозяйственными машинами при выполнении работ по уборке сельскохозяйственных культур с соблюдением агротехнических требований (У1);

В результате освоения учебной дисциплины обучающийся должен **знать**:

- технологию уборки сельскохозяйственных культур (З1);

Результаты обучения (освоенные умения, усвоенные знания)	**Формы и методы контроля и оценки результатов обучения**
1	*2*

Умения:	
- управлять самоходными сельскохозяйственными машинами при выполнении работ по уборке сельскохозяйственных культур с соблюдением агротехнических требований	Лабораторно - практические работы
Знания:	
технологию уборки сельскохозяйственных культур	Устный опрос

Оценка индивидуальных образовательных достижений по результатам текущего контроля производится в соответствии с универсальной шкалой (таблица).

Процент результативности (правильных ответов)	**Качественная оценка индивидуальных образовательных достижений**	
	балл (отметка)	**вербальный аналог**
90 ÷ 100	5	отлично
80 ÷ 89	4	хорошо
70 ÷ 79	3	удовлетворительно
менее 70	2	не удовлетворительно

Государственное автономное профессиональное образовательного учреждения
«Ташлинский политехнический техникум»
с. Ташла Оренбургской области.

Тестовые задания к зачету по учебной дисциплине:
" Технология уборки сельскохозяйственных культур ".
по программе профессиональной подготовки трактористов – машинистов
сельскохозяйственного производства категории "F"

с. Ташла, 2015 год.

Перечень теоретических вопросов для подготовки к промежуточной аттестации по учебной дисциплине:
" Технология уборки сельскохозяйственных культур ".

1. Элементы движения агрегата.
2. Рабочий и холостой ход.
3. Виды поворотов, их радиус и длина.
4. Виды и способы движения.
5. Организация разметочных работ и разбивка поля на загоны.
6. Движение по технологической колее.
7. Изображение способов движения.
8. Комбайны и их производительность.
9. Баланс времени смены.
10. Часовой график работы.
11. Работа на повышенных скоростях.
12. Пути сокращения непроизводительных затрат времени рабочей смены.
13. Расход топлива на единицу выполненной работы.
14. Расход смазочных материалов и пускового бензина.
15. Затраты труда на обслуживание агрегата.
16. Упражнение.
17. Расчет производительности самоходных машин.
18. Совокупность организационных, технических, технологических и экономических мер, направленных на получение максимального урожая.
19. Способы уборки.
20. Подготовка поля к уборке.
21. Подготовка самоходных машин к работе.
22. Способы движения.
23. Работа машин в поле.
24. Организация их обслуживания.
25. Борьба с потерями.
26. Показатели качества работ и их контроль.
27. Безопасность труда.

ИНСТРУКЦИЯ ПО ВЫПОЛНЕНИЮ ЗАДАНИЙ ПРОМЕЖУТОЧНОЙ АТТЕСТАЦИИ

Вам предлагается выполнить задания по программе профессиональной подготовки трактористов – машинистов сельскохозяйственного производства категории "F".

Блок заданий представляет собой набор тестов с выбором вариантов ответов. Всего тестов – 6. К каждому тесту дается 3-4 варианта ответа, один из них правильный.

Внимательно прочитайте каждое задание и предлагаемые варианты ответа, если они имеются. Отвечайте только после того, как Вы проанализировали все варианты ответа.

Вы можете выполнять задания в том порядке, в котором они даны. Если какое – то задание вызывает у Вас затруднения, пропустите его и постарайтесь выполнить те, в ответах которых Вы уверены. К пропущенным заданиям можно будет вернуться, если у Вас остается время.

За выполнение заданий дается один балл. Баллы, полученные Вами, суммируются.

Постарайтесь выполнить как можно больше заданий и набрать наибольшее количество баллов.

Вы можете приступить к работе.

Желаем успеха !

Вариант 1.

1.Какой способ уборки необходимо выбрать на засоренных участках зерновых?
1.Прямая уборка зерновых.
2.Раздельная уборка зерновых.
3.Комплексная уборка зерновых.

2.Какой вид хода у комбайна двигаясь по загону выполняя уборку зерновых?
1.Рабочий.
2.Холостой.
3.Промежуточный.

3.На поворотной полосе, какой ход выполняет комбайн?
1.Рабочий.
2.Холостой.
3.Промежуточный.

4.Комбайн «Дон 1500». Механическое повреждение зерна(дробление).Необходимо:
1.Уменьшить частоту вращения барабана.
2.Увеличить зазоры в подбарабанье,проверить состояние подбарабанья.
3.Выполнить все операции, указанные в пунктах 1 и 2.
4.Снизить скорость движения комбайна.

5.Укажите правильное направление движения комбайна при прямом комбайнировании полеглых хлебов:
1.Под углом 45 градусов.
2. По полеглости.
3.Пенпендикулярно полеглости.

6.При работе в одной загонке нескольких комбайнов при прямом комбанировнии какой способ движения должен быть выбран:
1.Круговой.
2.Челночный.
3.Свал-развал.

Вариант 2.

1.Комбайн «Дон 1500». Повышенные потери вымолоченного зерна в соломе. Что необходимо сделать?

1.Проверить состояние подбарабанья, клавиш соломотряса, уменьшить частоту вращения барабана, увеличить зазор в подбарабанье.
2.Уменьшить частоту вращения барабана, увеличить зазор в подбарабанье, уменьшить скорость движения комбайна.
3.Выполнить все операции, указанные в пунктах 1 и 2.
4. Снизить скорость.

2.Какой вид хода у комбайна двигаясь по загону выполняя уборку зерновых?

1.Рабочий.
2.Холостой.
3.Промежуточный.

3.Комбайн «дон 1500». Механическое повреждение зерна(дробление).Необходимо:

1.Уменьшить частоту вращения барабана.
2.Увеличить зазоры в подбарабанье,проверить состояние подбарабанья.
3.Выполнить все операции, указанные в пунктах 1 и 2.
4.Снизить скорость движения комбайна.

4. При работе в одной загонке одного комбайна при прямом комбанировнии какой способ движения экономически эффективный:

1.Круговой.
2.Челночный.
3.Свал-развал.

5.На разворотной полосе, какой ход выполняет комбайн?

1.Рабочий.
2.Холостой.
3.Промежуточный.

6.Укажите правильное направление движения комбайна при прямом комбайнировании полеглых хлебов:

1.Под углом 45 градусов.
2. По полеглости.
3.Пенпендикулярно полеглости.

Критерии оценок:
Три и более правильных ответов оценка «ЗАЧТЕНО»

Эталоны ответов:

Ключ ответов к варианту 1:
1-2
2-1
3-2
4-3
5-1
6-1

Ключ ответов к варианту 2:
1-3
2-1
3-3
4-2
5-2
6-1

Приложение № 3
к программе
профессиональной подготовки
трактористов – машинистов сельскохозяйственного
производства категории "F"

Государственное автономное профессиональное образовательное учреждение
«Ташлинский политехнический техникум»
с.Ташла Оренбургской области

Рабочая программа учебной дисциплины "Техническое обслуживание и ремонт".

По программе профессиональной подготовки трактористов – машинистов сельскохозяйственного производства категории "F"

2015 г.

Программа учебной дисциплины разработана с учетом профиля получаемого профессионального образования в соответствии с постановлением Правительства РФ от 12.07.1999 N 796 (ред. от 17.11.2015 № 1243)"Об утверждении Правил допуска к управлению самоходными машинами и выдачи удостоверений тракториста-машиниста (тракториста)".

Приказа Министерства образования и науки Российской Федерации от 18 апреля 2013 г. N 292 «Об утверждении Порядка организации и осуществления образовательной деятельности по основным программам профессионального обучения».

Программа предназначена для изучения учебной дисциплины в учреждениях профессионального образования, реализующих программы профессионального обучения

Организация-разработчик: Государственное автономное профессиональное образовательное учреждение «Ташлинский политехнический техникум» с. Ташла Оренбургской области

Разработчики: Юдин Андрей Юрьевич – заместитель директора по УПР, преподаватель проф. цикла высшей квалификационной категории ГАПОУ «ТПТ»

Рекомендована: методической комиссией преподавателей проф. цикла и мастеров п/о ГАПОУ «ТПТ»

Протокол № _____ от «____»_____ 201 _ г.

СОДЕРЖАНИЕ

		стр.
1.	**ПАСПОРТ ПРОГРАММЫ УЧЕБНОЙ ДИСЦИПЛИНЫ**	4
2.	**СТРУКТУРА И СОДЕРЖАНИЕ УЧЕБНОЙ ДИСЦИПЛИНЫ**	4
3.	**УСЛОВИЯ РЕАЛИЗАЦИИ УЧЕБНОЙ ДИСЦИПЛИНЫ**	7
4.	**КОНТРОЛЬ И ОЦЕНКА РЕЗУЛЬТАТОВ ОСВОЕНИЯ УЧЕБНОЙ ДИСЦИПЛИНЫ**	7
5.	**МАТЕРИАЛ ПРОМЕЖУТОЧНОЙ АТТЕСТАЦИИ**	9

1. ПАСПОРТ ПРОГРАММЫ УЧЕБНОЙ ДИСЦИПЛИНЫ

1.1. Область применения программы

Программа учебной дисциплины является частью программы профессионального образования и может быть использована в профессиональном обучении (в программах повышения квалификации и переподготовки).

1.2. Цели и задачи учебной дисциплины – результаты освоения дисциплины:

В результате освоения учебной дисциплины обучающийся должен **уметь**:

- подготавливать и ставить самоходные сельскохозяйственные машины на хранение (У1);
- заправлять самоходные сельскохозяйственные машины топливом и смазывать их (У2);
- производить текущий ремонт и участвовать во всех других видах ремонта обслуживаемых самоходных сельскохозяйственных машин (У3);

В результате освоения учебной дисциплины обучающийся должен **знать**:

- правила постановки самоходных сельскохозяйственных машин на хранение (З1);
- способы выявления и устранения недостатков в работе самоходных сельскохозяйственных машин (З2).

1.3. Количество часов отведенных на освоение программы учебной дисциплины:

максимальной учебной нагрузки обучающегося 70 часов, в том числе:

обязательной аудиторной учебной нагрузки обучающегося 55 часа;

внеаудиторной самостоятельной работы обучающегося 15 часов.

2. СТРУКТУРА И СОДЕРЖАНИЕ УЧЕБНОЙ ДИСЦИПЛИНЫ

2.1. Объем учебной дисциплины и виды учебной работы

Вид учебной работы	***Количество часов***
Максимальная учебная нагрузка (всего)	***70***
Обязательная аудиторная учебная нагрузка (всего)	*55*
в том числе:	
Лабораторно - практические работы	*30*
Внеаудиторная самостоятельная работа обучающегося (всего)	*15*
Промежуточная аттестация *в форме зачета*	

2.2 Тематический план и содержание учебной дисциплины "Техническое обслуживание и ремонт".

Наименование разделов и тем	Содержание учебного материала, лабораторно – практические занятия, самостоятельная работа обучающихся	Объем часов
1	2	3
Техническое обслуживание и ремонт		**70**
Тема 1. Техническое обслуживание самоходных сельскохозяйственных машин	Средства технического обслуживания машин. Оборудование для технического обслуживания машин. Диагностические средства. Организация технического обслуживания машин. Виды технического обслуживания и перечень работ при их проведении.	15
	Внеаудиторная самостоятельная работа Обкатка машин. Организация и правила хранения машин. Безопасность труда.	5
Тема 2. Ремонт самоходных сельскохозяйственных машин	Виды ремонта. Методы ремонта. Подготовка самоходных сельскохозяйственных машин к ремонту. Технология ремонта.	15
	Внеаудиторная самостоятельная работа Требования к качеству ремонта. Безопасность труда.	4
	Лабораторно – практические занятия Задание 1. Ежесменное техническое обслуживание Инструктаж по безопасности труда. Выполнение работ ежесменного технического обслуживания самоходных сельскохозяйственных машин в соответствии с порядком и правилами, изложенными в инструкционно-технологической карте. Задание 2. Первое техническое обслуживание Инструктаж по безопасности труда. Выполнение работ первого технического обслуживания самоходных сельскохозяйственных машин в соответствии с порядком и правилами, изложенными в инструкционно-технологической карте. Безопасность труда. Задание 3. Второе техническое обслуживание Выполнение работ второго технического обслуживания самоходных сельскохозяйственных машин в соответствии с порядком и правилами, изложенными в инструкционно-технологической карте. Безопасность труда.	24

	Задание 4. Послесезонное техническое обслуживание Выполнение работ послесезонного технического обслуживания самоходных сельскохозяйственных машин в соответствии с порядком и правилами, изложенными в инструкционно-технологической карте. Подготовка комбайна к длительному хранению. Безопасность труда. Задание 5. Смазывание подшипников Смазывание подшипников самоходных сельскохозяйственных машин через 10-12 часов работы. Смазывание подшипников самоходных сельскохозяйственных машин через 60 часов работы. Смазывание подшипников самоходных сельскохозяйственных машин через 240 часов работы. Безопасность труда.	
	Внеаудиторная самостоятельная работа Контроль качества работы. Охрана окружающей среды. Безопасность труда.	6
ЗАЧЕТ		1

3. УСЛОВИЯ РЕАЛИЗАЦИИ УЧЕБНОЙ ДИСЦИПЛИНЫ

3.1. Материально-техническое обеспечение

Кабинет «Техническое обслуживание и ремонт тракторов»

Оборудование учебного кабинета:

- посадочные места по количеству обучающихся;
- рабочее место преподавателя;

1.1. Учебно-наглядные пособия по техническому обслуживанию самоходной сельскохозяйственной машины. *

1.2. Учебно-наглядные пособия по ремонту самоходной сельскохозяйственной машины. *

Технические средства обучения:

- компьютер с лицензионным программным обеспечением и мультимедиапроектор.

3.2. Информационное обеспечение обучения

Перечень учебных изданий, Интернет-ресурсов, дополнительной литературы

2. Курчаткин В.В. Техническое обслуживание и ремонт машин в сельском хозяйстве/ Под ред. Курчаткина В.В. (6-е изд. стер.) М «Академия» 2013

3. Устинов А.Н. «Сельскохозяйственные машины»/ Под ред. Устинова А.Н. (3-е изд. М «Академия» 2004. ISBN 5-7695-1358-6

4. КОНТРОЛЬ И ОЦЕНКА РЕЗУЛЬТАТОВ ОСВОЕНИЯ УЧЕБНОЙ ДИСЦИПЛИНЫ

Контроль и оценка результатов освоения дисциплины осуществляется преподавателем в ходе текущего контроля успеваемости и промежуточной аттестации.

Образовательное учреждение, реализующее подготовку по учебной дисциплине, обеспечивает организацию и проведение промежуточной аттестации и текущего контроля индивидуальных образовательных достижений – демонстрируемых обучающимися знаний, умений и навыков.

Текущий контроль успеваемости проводится преподавателем в процессе проведения лабораторно – практических занятий, тестирования, а также выполнения обучающимися внеаудиторной самостоятельной работы.

Обучение по учебной дисциплине завершается промежуточной аттестацией, в виде зачета в форме выполнения тестовых заданий, который проводит преподаватель.

Для промежуточной аттестации и текущего контроля успеваемости преподавателем создаются фонды оценочных средств (ФОС), которые включают в себя контрольно-измерительные материалы, предназначенные для определения соответствия (или несоответствия) индивидуальных образовательных достижений основным показателям результатов подготовки (таблицы).

В результате освоения учебной дисциплины обучающийся должен **уметь**:

- подготавливать и ставить самоходные сельскохозяйственные машины на хранение (У1);
- заправлять самоходные сельскохозяйственные машины топливом и смазывать их (У2);
- производить текущий ремонт и участвовать во всех других видах ремонта обслуживаемых самоходных сельскохозяйственных машин (У3);

В результате освоения учебной дисциплины обучающийся должен **знать**:

- правила постановки самоходных сельскохозяйственных машин на хранение (З1);
- способы выявления и устранения недостатков в работе самоходных сельскохозяйственных машин (З2).

Результаты обучения (освоенные умения, усвоенные знания)	Формы и методы контроля и оценки результатов обучения

1	*2*
Умения:	
подготавливать и ставить самоходные сельскохозяйственные машины на хранение	Лабораторно - практические работы
заправлять самоходные сельскохозяйственные машины топливом и смазывать их	Лабораторно - практические работы
производить текущий ремонт и участвовать во всех других видах ремонта обслуживаемых самоходных сельскохозяйственных машин	Лабораторно - практические работы
Знания:	
правила постановки самоходных сельскохозяйственных машин на хранение	Устный опрос
способы выявления и устранения недостатков в работе самоходных сельскохозяйственных машин	Устный опрос

Оценка индивидуальных образовательных достижений по результатам текущего контроля производится в соответствии с универсальной шкалой (таблица).

Процент результативности (правильных ответов)	**Качественная оценка индивидуальных образовательных достижений**	
	балл (отметка)	**вербальный аналог**
90 ÷ 100	5	отлично
80 ÷ 89	4	хорошо
70 ÷ 79	3	удовлетворительно
менее 70	2	не удовлетворительно

Государственное автономное профессиональное образовательного учреждения
«Ташлинский политехнический техникум»
с. Ташла Оренбургской области.

Тестовые задания к зачету по учебной дисциплине:
" Техническое обслуживание и ремонт ".

по программе профессиональной подготовки трактористов – машинистов сельскохозяйственного производства категории "F"

с. Ташла, 2015 год.

Перечень теоретических вопросов для подготовки к промежуточной аттестации по учебной дисциплине:
"Техническое обслуживание и ремонт".

1. Средства технического обслуживания машин.
2. Оборудование для технического обслуживания машин.
3. Диагностические средства.
4. Организация технического обслуживания машин.
5. Виды технического обслуживания и перечень работ при их проведении.
6. Обкатка машин.
7. Организация и правила хранения машин.
8. Виды ремонта.
9. Методы ремонта.
10. Подготовка самоходных сельскохозяйственных машин к ремонту.
11. Технология ремонта.
12. Требования к качеству ремонта.
13. Безопасность труда.

ИНСТРУКЦИЯ ПО ВЫПОЛНЕНИЮ ЗАДАНИЙ ПРОМЕЖУТОЧНОЙ АТТЕСТАЦИИ

Вам предлагается выполнить задания по программе профессиональной подготовки трактористов – машинистов сельскохозяйственного производства категории "F".

Блок заданий представляет собой набор тестов с выбором вариантов ответов. Всего тестов – 10. К каждому тесту дается 3 варианта ответа, один из них правильный.

Внимательно прочитайте каждое задание и предлагаемые варианты ответа, если они имеются. Отвечайте только после того, как Вы проанализировали все варианты ответа.

Вы можете выполнять задания в том порядке, в котором они даны. Если какое – то задание вызывает у Вас затруднения, пропустите его и постарайтесь выполнить те, в ответах которых Вы уверены. К пропущенным заданиям можно будет вернуться, если у Вас остается время.

За выполнение заданий дается один балл. Баллы, полученные Вами, суммируются.

Постарайтесь выполнить как можно больше заданий и набрать наибольшее количество баллов.

Вы можете приступить к работе.

Желаем успеха !

Вариант - I

1.Когда проводится ЕТО комбайнов:
А. 5-10 часов
Б. 10-20 часов
В. 8-10 часов
2.Когда проводится ТО при снятии с длительного хранения:
А. за 5 дней
Б. за 10 дней
В. за 15 дней
3.Зазор между спиралями шнека и днищем корпуса жатки должен состоять:
А. 5-10 мм
Б. 10-15 мм
В. 15-20 мм
4. Технологический зазор транспортеро – наклонной камеры должен составлять:
А. 5-10 мм
Б. 10-15 мм
В. 15-20мм
5.При ремонте приемного битера трещины лопастей:
А. сваривают
Б. склеивают
В. заклепывают
6.Большие зазоры между подбарабаньем и бичами барабана приводят:
А. измельчению зерна
Б. выдуванию зерна
В. неполное выделение зерна из колоса
7.Капнитель не закрывается при работающем двигателе:
А. порвался трос
Б. лопнула пружина
В. не работает гидроавтоматическая система
8. Радиальный зазор подшипников клавиш комбайна не должен превышать:
А. 0,2 мм
Б. 0,5 мм
В. 0,8 мм
9. В настоящее время на большинстве комбайнов устанавливают, вместо копнителя
А. Измельчитель
Б. Тележка
В. Уплотнитель
10. Где проводится техническое обслуживание?
А. Гараж
Б. Мастерские
В. База технического обслуживания

Вариант - II

1. Когда проводится ТО - 1:
   А. 40 м/ч
   Б. 60 м/ч
   В. 80 м/ч
2. ТО при подготовке к длительному хранению проводится не позднее:
   А. 5дней
   Б. 10 дней
   В. 20 дней
3. Технологические зазоры молотильного аппарата:
   А. 2;18;
   Б. 5;15;
   В. 10;5;
4. Технологический зазор автомата выгрузки копнителя:
   А. 2-3
   Б. 3-5
   В. 5-8
5. Давление воздуха в шинах при хранении комбайна должно быть:
   А. 50%
   Б. 70%
   В.80%
6. В закрытых помещениях правильность хранения комбайнов проверяют не реже:
   А. двух раз в месяц
   Б. трех раз в месяц
   В.одного раза в два месяца
7. При хранении клиновые ремни:
   А. смазывают
   Б. сдают на хранение
   В. ослабляют
8. При износе бичей барабана на 50%:
   А. заменяют
   Б. наплавляют
   В. фрезеруют
9. Батарея подлежит зарядке при степени разреженности летом более:
   А. 50%
   Б. 70%
   В. 30%
10. Уровень жидкости должен доходить:
   А. до верхнего торца заливной горловины
   Б. до нижнего торца заливной горловины
   В. посередине заливной горловины

Критерии оценок:
Пять и более правильных ответов оценка «ЗАЧТЕНО»

Эталоны ответов:

Вариант I	Вариант II
1 - В	1- Б
2 - В	2 - Б
3 - Б	3 - А
4 - А	4 - А
5 - А	5 - Б
6 - В	6 - В
7 - В	7 - Б
8 - А	8 - А
9 - А	9 - А
10 - В	10 - Б

Приложение № 4
к программе
профессиональной подготовки
трактористов – машинистов сельскохозяйственного
производства категории "F"

Государственное автономное профессиональное образовательное учреждение
«Ташлинский политехнический техникум»
с.Ташла Оренбургской области

Рабочая программа учебной дисциплины " Правила дорожного движения ".

По программе профессиональной подготовки трактористов – машинистов сельскохозяйственного производства категории "F"

2015 г.

Программа учебной дисциплины разработана с учетом профиля получаемого профессионального образования в соответствии с постановлением Правительства РФ от 12.07.1999 N 796 (ред. от 17.11.2015 № 1243)"Об утверждении Правил допуска к управлению самоходными машинами и выдачи удостоверений тракториста-машиниста (тракториста)".

Приказа Министерства образования и науки Российской Федерации от 18 апреля 2013 г. N 292 «Об утверждении Порядка организации и осуществления образовательной деятельности по основным программам профессионального обучения».

Программа предназначена для изучения учебной дисциплины в учреждениях профессионального образования, реализующих программы профессионального обучения

Организация-разработчик: Государственное автономное профессиональное образовательное учреждение «Ташлинский политехнический техникум» с. Ташла Оренбургской области

Разработчики: Юдин Андрей Юрьевич – заместитель директора по УПР, преподаватель проф. цикла высшей квалификационной категории ГАПОУ «ТПТ»

Рекомендована: методической комиссией преподавателей проф. цикла и мастеров п/о ГАПОУ «ТПТ»

Протокол № _____ от «____»_____ 201 _ г.

СОДЕРЖАНИЕ

		стр.
1.	**ПАСПОРТ ПРОГРАММЫ УЧЕБНОЙ ДИСЦИПЛИНЫ**	4
2.	**СТРУКТУРА И СОДЕРЖАНИЕ УЧЕБНОЙ ДИСЦИПЛИНЫ**	4
3.	**УСЛОВИЯ РЕАЛИЗАЦИИ УЧЕБНОЙ ДИСЦИПЛИНЫ**	11
4.	**КОНТРОЛЬ И ОЦЕНКА РЕЗУЛЬТАТОВ ОСВОЕНИЯ УЧЕБНОЙ ДИСЦИПЛИНЫ**	11
5.	**МАТЕРИАЛ ПРОМЕЖУТОЧНОЙ АТТЕСТАЦИИ**	13

1. ПАСПОРТ ПРОГРАММЫ УЧЕБНОЙ ДИСЦИПЛИНЫ

1.1. Область применения программы

Программа учебной дисциплины является частью программы профессионального образования и может быть использована в профессиональном обучении (в программах повышения квалификации и переподготовки).

1.2. Цели и задачи учебной дисциплины – результаты освоения дисциплины:

В результате освоения учебной дисциплины обучающийся должен **уметь**:

- управлять самоходными сельскохозяйственными машинами при выполнении работ по уборке сельскохозяйственных культур с соблюдением агротехнических требований (У 1);

В результате освоения учебной дисциплины обучающийся должен **знать**:

- правила уличного движения (З 1).

1.3. Количество часов отведенных на освоение программы учебной дисциплины:

максимальной учебной нагрузки обучающегося 44 часа, в том числе:

обязательной аудиторной учебной нагрузки обучающегося 36 часов;

Внеаудиторная самостоятельной работы обучающегося 8 часов.

2. СТРУКТУРА И СОДЕРЖАНИЕ УЧЕБНОЙ ДИСЦИПЛИНЫ

2.1. Объем учебной дисциплины и виды учебной работы

Вид учебной работы	***Количество часов***
Максимальная учебная нагрузка (всего)	***44***
Обязательная аудиторная учебная нагрузка (всего)	*36*
в том числе:	
Практические работы	*12*
Внеаудиторная самостоятельная работа обучающегося (всего)	*8*
Промежуточная аттестация *в форме зачета*	

2.2 Тематический план и содержание учебной дисциплины " Правила дорожного движения ".

Наименование разделов и тем	Содержание учебного материала, лабораторно – практические занятия, самостоятельная работа обучающихся	Объем часов
1	2	3
Правила дорожного движения		**44**
Тема 1. Общие положения. Основные понятия и термины	Значение Правил в обеспечении порядка и безопасности дорожного движения. Общая структура Правил. Основные понятия и термины, содержащиеся в Правилах. Обязанности участников дорожного движения и лиц, уполномоченных регулировать движение. Порядок ввода ограничений в дорожном движении. Обязанности тракториста перед выездом и в пути. Права и обязанности тракториста, движущегося с включенным проблесковым маячком и (или) специальным звуковым сигналом. Обязанности других трактористов по обеспечению безопасности движения специальных транспортных средств. Обязанности трактористов, причастных к дорожно-транспортному происшествию.	3
Тема 2. Дорожные знаки	Значение дорожных знаков в общей системе организации дорожного движения. Классификация дорожных знаков. Требования к расстановке знаков. Дублирующие, сезонные и временные знаки. Предупреждающие знаки. Назначение. Общий признак предупреждения. Правила установки предупреждающих знаков. Название и назначение каждого знака. Действия тракториста при приближении к опасному участку дороги, обозначенному соответствующим предупреждающим знаком. Знаки приоритета. Назначение. Название и место установки каждого знака. Действия тракториста в соответствии с требованиями знаков приоритета. Запрещающие знаки. Назначение. Общий признак запрещения. Название, назначение и место установки каждого знака. Действия тракториста в соответствии с требованиями запрещающих знаков. Исключения. Зона действия запрещающих знаков. Предписывающие знаки. Назначение. Общий признак предписания. Название, назначение и место установки каждого знака. Действия тракториста в соответствии с требованиями предписывающих знаков. Исключения.	8

	Информационно-указательные знаки. Назначение. Общие признаки информационно-указательных знаков. Название, назначение и место установки каждого знака. Действия тракториста в соответствии с требованиями знаков, которые вводят определенные режимы движения.	
Тема 3. Дорожная разметка и ее характеристики	Значение разметки в общей организации дорожного движения, классификация разметки. Горизонтальная разметка. Назначение. Цвет и условия применения каждого вида горизонтальной разметки. Действия тракториста в соответствии с требованиями горизонтальной разметки. Вертикальная разметка. Назначение. Цвет и условия применения каждого вида вертикальной разметки. Решение комплексных задач. Разбор типичных дорожно-транспортных ситуаций с использованием технических средств обучения, макетов, стендов и т.д. Формирование умений руководствоваться дорожными знаками и разметкой. Ознакомление с действиями тракториста в конкретных условиях дорожного движения.	2

	Практические занятия По темам 1 - 3	6
	Внеаудиторная самостоятельная работа Документы, которые тракторист самоходной машины обязан иметь при себе и представлять для проверки работникам милиции, гостехнадзора и их внештатным сотрудникам. Знаки сервиса. Назначение. Название и установка каждого знака. Знаки дополнительной информации. Назначение. Название и размещение каждого знака.	3
Тема 4. Порядок движения, остановка и стоянка самоходных машин	Предупредительные сигналы. Виды и назначение сигналов. Правила подачи сигналов световыми указателями поворотов и рукой. Случаи, разрешающие применение звуковых сигналов. Использование предупредительных сигналов при обгоне. Включение ближнего света фар в светлое время суток. Аварийная ситуация и ее предупреждение. Опасные последствия несоблюдения правил подачи предупредительных сигналов. Начало движения, изменение направления движения. Обязанности тракториста перед началом движения, перестроением и другими изменениями	2

	направления движения. Порядок выполнения поворота на перекрестке. Поворот налево и разворот вне перекрестка. Действия тракториста при наличии полосы разгона (торможение). Места, где запрещен разворот. Порядок движения задним ходом. Опасные последствия несоблюдения правил маневрирования. Расположение самоходной машины на проезжей части. Требования к расположению самоходной машины на проезжей части в зависимости от количества полос для движения, видов транспортных средств, скорости движения. Случаи, когда разрешается движение по трамвайным путям. Повороты на дорогу с реверсивным движением. Опасные последствия несоблюдения правил расположения самоходных машин на проезжей части. Скорость движения и дистанция. Факторы, влияющие на выбор скорости движения. Ограничения скорости в населенных пунктах. Ограничения скорости вне населенных пунктов на автомагистралях и остальных дорогах для различных категорий транспортных средств, а также для трактористов со стажем работы менее двух лет. Запрещения при выборе скоростного режима. Выбор дистанции и интервалов. Особые требования для тракториста тихоходных и большегрузных самоходных машин. Опасные последствия несоблюдения безопасной скорости и дистанции. Обгон и встречный разъезд. Обязанности тракториста перед началом обгона. Действия тракториста при обгоне. Места, где обгон запрещен. Встречный разъезд на узких участках дорог. Опасные последствия несоблюдения правил обгона и встречного разъезда. Остановка и стоянка. Порядок остановки и стоянки. Способы постановки самоходной машины на стоянку. Длительная стоянка вне населенных пунктов. Меры предосторожности при постановке трактора на стоянку. Места, где остановка и стоянка запрещена. Опасные последствия несоблюдения правил остановки и стоянки.	
Тема 5. Регулирование дорожного движения	Средства регулирования дорожного движения. Значения сигналов светофора и действия трактористов в соответствии с этими сигналами. Реверсивные светофоры. Регулирование движения трамваев, а также других маршрутных транспортных средств, движущихся по выделенной для них полосе. Значение сигналов регулировщика для трамваев, пешеходов и без-	1

	рельсовых транспортных средств. Порядок остановки при сигналах светофора или регулировщика, запрещающих движение. Действия тракториста и пешеходов в случаях, когда указания регулировщика противоречат сигналам светофора, дорожным знакам и разметке. Решение комплексных задач, разбор типичных дорожно-транспортных ситуаций с использованием: технических средств обучения, макетов, стендов и т.д.	
	Практическое занятие по темам 4-5.	2
	Внеаудиторная самостоятельная работа Выработка навыков подачи предупредительных сигналов рукой. Формирование умений правильно руководствоваться сигналами регулирования, ориентироваться, оценивать ситуацию и прогнозировать ее развитие. Ознакомление с действиями тракториста в конкретных условиях дорожного движения.	1
Тема 6. Проезд перекрестков	Общие правила проезда перекрестков. Нерегулируемые перекрестки, перекрестки неравнозначных и равнозначных дорог. Порядок движения на перекрестках неравнозначны и равнозначных дорог. Регулируемые перекрестки. Взаимодействие сигналов светофора и дорожных знаков. Порядок и очередность движения на регулируемом перекрестке.	1
Тема 7. Проезд пешеходных переходов, остановок маршрутных транспортных средств и железнодорожных переездов	Пешеходные переходы и остановки маршрутных транспортных средств. Обязанности тракториста, приближающегося к нерегулируемому пешеходному переходу, остановке маршрутных транспортных средств или транспортному средству, имеющему опознавательный знак «Перевозка детей». Железнодорожные переезды. Разновидности железнодорожных переездов. Устройство и особенности работы современной железнодорожной сигнализации на переездах. Порядок движения транспортных средств. Правила остановки самоходных машин перед переездом. Обязанности тракториста при вынужденной остановке на переезде. Запрещения, действующие на железнодорожном переезде. Случаи, требующие согласования условий движений через переезд с начальником дистанции пути железной дороги. Опасные последствия нарушения правил проезда пешеходных переходов, остановок и железнодорожных переездов. Решение комплексных задач. Разбор типичных дорожно-транспортных	3

	ситуаций с использованием технических средств обучения, макетов, стендов и т.д. Развитие навыков прогнозирования в ситуациях, характеризующихся признаком ограниченного обзора. Действия тракториста при вынужденной остановке на железнодорожном переезде.	
	Практическое занятие по темам 6-7.	4
	Внеаудиторная самостоятельная работа Очередность проезда перекрестка, когда главная дорога меняет направление. Действия тракториста в случае, если он не может определить наличие покрытия на дороге (темное время суток, грязь, снег и тому подобное) и при отсутствии знаков приоритета. Ознакомление с действиями тракториста в конкретных условиях дорожного движения.	2
Тема 8. Техническое состояние и оборудование самоходных сельскохозяйственных машин	Общие требования. Условия, при которых запрещена эксплуатация тракторов. Неисправности, при возникновении которых тракторист должен принять меры к их устранению, а если это невозможно - следовать к месту стоянки или ремонта с соблюдением необходимых мер предосторожности. Неисправности, при которых запрещено дальнейшее движение.	2
Тема 9. Номерные, опознавательные знаки, предупредительные устройства, надписи и обозначения	Регистрация (перерегистрация) трактора. Требования к оборудованию трактора номерными и опознавательными знаками, предупредительными устройствами. Опасные последствия несоблюдения правил установки опознавательных знаков и предупредительных устройств.	1
	Внеаудиторная самостоятельная работа Опасные последствия несоблюдения правил буксировки трактора. Учебная езда. Условия, при которых разрешается учебная езда. Требования к обучающему, обучаемому и учебному трактору. Опасные последствия эксплуатации тракторов с неисправностями, угрожающими безопасности дорожного движения.	2
ЗАЧЕТ		1

3. УСЛОВИЯ РЕАЛИЗАЦИИ УЧЕБНОЙ ДИСЦИПЛИНЫ

3.1. Материально-техническое обеспечение

Кабинет «Правила дорожного движения», «Основы управления транспортным средством и безопасность движения», «Оказание первой медицинской помощи»

Оборудование учебного кабинета:

- посадочные места по количеству обучающихся;
- рабочее место преподавателя;

Модель светофора.

1. Модель светофора с дополнительными секциями.
2. Учебно-наглядное пособие «Дорожные знаки». *
3. Учебно-наглядное пособие «Дорожная разметка». *
4. Учебно-наглядное пособие «Сигналы регулировщика». *
5. Учебно-наглядное пособие «Схема перекрестка». *
6. Учебно-наглядное пособие «Схема населенного пункта, расположения дорожных знаков и средств регулирования». *
7. Учебно-наглядное пособие «Маневрирование транспортных средств на проезжей части». *
8. Учебно-наглядное пособие «Дорожно-транспортные ситуации и их анализ». *
9. Учебно-наглядное пособие «Оказание первой медицинской помощи пострадавшим».*
10. Набор средств для проведения занятий по оказанию первой медицинской помощи.**
11. Медицинская аптечка.
12. Правила дорожного движения Российской Федерации.

Технические средства обучения:

- компьютер с лицензионным программным обеспечением и мультимедиапроектор.

3.2. Информационное обеспечение обучения

Перечень учебных изданий, Интернет-ресурсов, дополнительной литературы

1. Жульнев Н.Я. Правила дорожного движения: Учебник водителя автотранспортных средств категорий «А», «В», «С», «Д», «Е», «F» (5-е изд.) М «Академия» 2015

2. Экзаменационные билеты для приема теоретического экзамена по правилам дорожного движения на право управления самоходными машинами (Москва ФГБНУ «Росинформагротех» 2014).

4. КОНТРОЛЬ И ОЦЕНКА РЕЗУЛЬТАТОВ ОСВОЕНИЯ УЧЕБНОЙ ДИСЦИПЛИНЫ

Контроль и оценка результатов освоения дисциплины осуществляется преподавателем в ходе текущего контроля успеваемости и промежуточной аттестации.

Образовательное учреждение, реализующее подготовку по учебной дисциплине, обеспечивает организацию и проведение промежуточной аттестации и текущего контроля индивидуальных образовательных достижений – демонстрируемых обучающимися знаний, умений и навыков.

Текущий контроль успеваемости проводится преподавателем в процессе проведения лабораторно – практических занятий, тестирования, а также выполнения обучающимися внеаудиторной самостоятельной работы.

Обучение по учебной дисциплине завершается промежуточной аттестацией, в виде зачета в форме выполнения тестовых заданий, который проводит преподаватель.

Для промежуточной аттестации и текущего контроля успеваемости преподавателем создаются фонды оценочных средств (ФОС), которые включают в себя контрольно-измерительные материалы, предназначенные для определения соответствия (или несоответствия) индивидуальных образовательных достижений основным показателям результатов подготовки (таблицы).

В результате освоения учебной дисциплины обучающийся должен **уметь**:
- управлять самоходными сельскохозяйственными машинами при выполнении работ по уборке сельскохозяйственных культур с соблюдением агротехнических требований (У 1);

В результате освоения учебной дисциплины обучающийся должен **знать**:
- правила уличного движения (З 1).

Результаты обучения (освоенные умения, усвоенные знания)	**Формы и методы контроля и оценки результатов обучения**
1	*2*
Умения:	
управлять самоходными сельскохозяйственными машинами при выполнении работ по уборке сельскохозяйственных культур с соблюдением агротехнических требований	Практические работы
Знания:	
правила уличного движения	Устный опрос

Оценка индивидуальных образовательных достижений по результатам текущего контроля производится в соответствии с универсальной шкалой (таблица).

Процент результативности (правильных ответов)	**Качественная оценка индивидуальных образовательных достижений**	
	балл (отметка)	**вербальный аналог**
90 ÷ 100	5	отлично
80 ÷ 89	4	хорошо
70 ÷ 79	3	удовлетворительно
менее 70	2	не удовлетворительно

Государственное автономное профессиональное образовательного учреждения
«Ташлинский политехнический техникум»
с. Ташла Оренбургской области.

Тестовые задания к зачету по учебной дисциплине:
" Правила дорожного движения ".

по программе профессиональной подготовки трактористов – машинистов сельскохозяйственного производства категории "F"

с. Ташла, 2015 год.

Перечень теоретических вопросов для подготовки к промежуточной аттестации по учебной дисциплине:

" Правила дорожного движения ".

1. Общие положения. Основные понятия и термины
2. Дорожные знаки
3. Дорожная разметка и ее характеристики
4. Порядок движения, остановка и стоянка самоходных машин
5. Регулирование дорожного движения
6. Проезд перекрестков
7. Проезд пешеходных переходов, остановок маршрутных транспортных средств и железнодорожных переездов
8. Техническое состояние и оборудование самоходных сельскохозяйственных машин.
9. Номерные, опознавательные знаки, предупредительные устройства, надписи и обозначения

ИНСТРУКЦИЯ ПО ВЫПОЛНЕНИЮ ЗАДАНИЙ ПРОМЕЖУТОЧНОЙ АТТЕСТАЦИИ

Вам предлагается выполнить задания по программе профессиональной подготовки трактористов – машинистов сельскохозяйственного производства категории "F".

Блок заданий представляет собой набор тестов с выбором вариантов ответов. Всего тестов – 15. К каждому тесту дается 3 варианта ответа, один из них правильный.

Внимательно прочитайте каждое задание и предлагаемые варианты ответа, если они имеются. Отвечайте только после того, как Вы проанализировали все варианты ответа.

Вы можете выполнять задания в том порядке, в котором они даны. Если какое – то задание вызывает у Вас затруднения, пропустите его и постарайтесь выполнить те, в ответах которых Вы уверены. К пропущенным заданиям можно будет вернуться, если у Вас остается время.

За выполнение заданий дается один балл. Баллы, полученные Вами, суммируются.

Постарайтесь выполнить как можно больше заданий и набрать наибольшее количество баллов.

Вы можете приступить к работе.

Желаем успеха !

Вариант 1

1.В каких из перечисленных случаев запрещена буксировка на гибкой сцепке?

1. Только на горных дорогах.
2.Только в гололедицу.
3. Только в темное время суток и в условиях недостаточной видимости.
4. Во всех перечисленных случаях.

2.Поднятая вверх рука водителя транспортного средства является сигналом, информирующим Вас:

1. О его намерении повернуть направо.
2. О его намерении повернуть налево
3. О его намерении снизить скорость, чтобы остановиться и уступить дорогу

3.Разрешен ли Вам обгон по реверсивной полосе, если реверсивные светофоры отключены?

1. Разрешен.
2. Не разрешен.
3. Разрешен, если скорость обгоняемого транспорта менее 30 км/ч

4.При буксировки на гибкой сцепке расстояние между транспортными средствами должно быть:

1. 4-6м.
2.Менее 4м.
3. Более 6м.

5. Что следует предпринять водителю для предотвращения опасных последствий заноса транспортного средства при резком повороте рулевого колеса на скользкой дороге?

1. Быстро, но плавно повернуть рулевое колесо в сторону заноса, затем опережающим воздействием на рулевое колесо выровнять траекторию движения автомобиля.
2. Выключить сцепление.
3. Нажать на педаль тормоза.

6.Где необходимо пересекать дорожное полотно:

1 .По диагонали к железнодорожному полотну в любом месте.
2.С поле, на поле, через железнодорожному полотно .
3.Через железнодорожный переезд.

7. Что означает мигание желтого сигнала светофора:

1. Не исправный светофор.
2.Нерегулируемый перекресток.
3 .Предупреждает вас о том, что вскоре загорится зеленый сигнал светофора.

8. Что означает красный сигнал светофора:

1.Движение разрешено.
2.Движение запрещено.
3. Не исправный светофор.

9.Можно ли при буксировке на гибкой сцепке использовать эластичный материал:

1 .Можно.
2.Можно на скорости до 15 км\ч.
3.Запрещено, так как это может привести к травмам.

10.Можно ли перевозить людей в прицепе самоходной машины:

1. Нельзя.
2.Можно в полуприцепе.
3.Можно в полуприцепе, оборудованном сиденьями.

4.Можно в полуприцепе, оборудованном сиденьями, если скорость машины не превышает 15км\ч

11.Разрешенная скорость буксировки неисправной самоходной машины:

1 .Не более 10 км\ч.

2.Не более 20 км\ч.

3.Не более 25 км\ч.

4.На усмотрение водителей.

12.Можно ли эксплуатировать самоходную машину со снятыми зеркалами заднего вида:

1.Можно.

2.Можно при выполнении транспортных работ.

3.Нельзя.

4.Можно, не выезжая на дорогу общего пользования.

13. Разрешен ли обгон на перекрестках с выездом на полосу встречного движения:

1.Разрешен только на нерегулируемых перекрестках.

2.Разрешен только на нерегулируемых перекрестках при движении по главной дороге.

3.Запрещен во всех случаях.

14.Должен ли водитель самоходной машины пропустить пешехода при повороте налево:

1. Должен.
2. Не должен.

15 . Допускается ли к эксплуатации самоходной машины без регистрационного знака:

1. Допускается на внутрихозяйственных работах.
2. Не допускается.
3. Допускается без выезда на дороги общего пользования.

Вариант 2

1. Обязан ли Вы включить указатель поворота перед началом маневра:
1.Да.
2.Нет.
3.по усмотрению водителя.

2.В каких из перечисленных случаев запрещена буксировка на гибкой сцепке?
1. Только на горных дорогах.
2.Только в гололедицу.
3. Только в темное время суток и в условиях недостаточной видимости.
4. Во всех перечисленных случаях.

3. Разрешается ли водителю самовольно открывать шлагбаум:
1.Да.
2.Нет.
3.по усмотрению водителя.

4.Разрешен ли Вам обгон по реверсивной полосе, если реверсивные светофоры отключены?
1. Разрешен.
2. Не разрешен.
3. Разрешен, если скорость обгоняемого транспорта менее 30 км/ч

5.Какие внешние световые приборы должны быть включены при въезде в тоннель:
1. Габаритные огни.
2. Аварийная световая сигнализация.
3. Ближний или дальний свет фар.

6.При буксировки на гибкой сцепке расстояние между транспортными средствами должно быть:
1. 4-6м.
2.Менее 4м.
3. Более 6м.

7. Разрешает ли движение задним ходом через железнодорожный переезд:
1.Разрешается.
2.Запрещается

8.Где необходимо пересекать дорожное полотно:
1 .По диогонали к железнодорожному полотну в любом месте.
2.С поле, на поле, через железнодорожному полотно .
3.Через железнодорожный переезд.

9.Чьи требования необходимо выполнять водителю на перекрестке, если одновременно находятся светофор, знаки и регулировщик:
1.Светофор
2.Знаки
3.Регулировщик

10. Что означает мигание желтого сигнала светофора:
1. Не исправный светофор.
2.Нерегулироваемый перекресток.
3 .Предупреждает вас о том, что вскоре загорится зеленый сигнал светофора.

11. Что означает красный сигнал светофора:
1.Движение разрешено.
2.Движение запрещено.
3. Не исправный светофор.

12.Что обязан контролировать водитель перед началом и во время перевозки грузов:

1.Размещение и крепление груза во избежание его падения.

2. Что груз не создает помех для движение

3. Оба перечисленных пребования.

13.Можно ли перевозить людей в прицепе самоходной машины:

1. Нельзя.

2.Можно в полуприцепе.

3.Можно в полуприцепе, оборудованном сиденьями.

4.Можно в полуприцепе, оборудованном сиденьями, если скорость машины не превышает 15км\ч

14 . Допускается ли к эксплуатации самоходной машины без регистрационного знака:

1.Допускается на внутрихозяйственных работах.

2.Не допускается.

3.Допускается без выезда на дороги общего пользования.

15. Разрешен ли обгон на перекрестках с выездом на полосу встречного движения:

1.Разрешен только на нерегулируемых перекрестках.

2.Разрешен только на нерегулируемых перекрестках при движении по главной дороге.

3.Запрещен во всех случаях.

Критерии оценок:
Семь и более правильных ответов оценка «ЗАЧТЕНО»

Эталоны ответов:

1 вариант
1-2
2-3
3-2
4-1
5-1
6-3
7-2
8-2
9-1
10-1
11-1
12-3
13-2
14-1
15-2

2 вариант
1-1
2-2
3-2
4-2
5-3
6-1
7-2
8-3
9-3
10-2
11-2
12-3
13-1
14-2
15-2

Приложение № 5
к программе
профессиональной подготовки
трактористов – машинистов сельскохозяйственного
производства категории "F"

Государственное автономное профессиональное образовательное учреждение
«Ташлинский политехнический техникум»
с.Ташла Оренбургской области

Рабочая программа учебной дисциплины "Основы управления и безопасность движения".

По программе профессиональной подготовки трактористов – машинистов
сельскохозяйственного производства категории "F"

2015 г.

Программа учебной дисциплины разработана с учетом профиля получаемого профессионального образования в соответствии с постановлением Правительства РФ от 12.07.1999 N 796 (ред. от 17.11.2015 № 1243)"Об утверждении Правил допуска к управлению самоходными машинами и выдачи удостоверений тракториста-машиниста (тракториста)".

Приказа Министерства образования и науки Российской Федерации от 18 апреля 2013 г. N 292 «Об утверждении Порядка организации и осуществления образовательной деятельности по основным программам профессионального обучения».

Программа предназначена для изучения учебной дисциплины в учреждениях профессионального образования, реализующих программы профессионального обучения

Организация-разработчик: Государственное автономное профессиональное образовательное учреждение «Ташлинский политехнический техникум» с. Ташла Оренбургской области

Разработчики: Юдин Андрей Юрьевич – заместитель директора по УПР, преподаватель проф. цикла высшей квалификационной категории ГАПОУ «ТПТ»

Рекомендована: методической комиссией преподавателей проф. цикла и мастеров п/о ГАПОУ «ТПТ»

Протокол № _____ от «____»_____ 201 _ г.

СОДЕРЖАНИЕ

		стр.
1.	**ПАСПОРТ ПРОГРАММЫ УЧЕБНОЙ ДИСЦИПЛИНЫ**	4
2.	**СТРУКТУРА И СОДЕРЖАНИЕ УЧЕБНОЙ ДИСЦИПЛИНЫ**	4
3.	**УСЛОВИЯ РЕАЛИЗАЦИИ УЧЕБНОЙ ДИСЦИПЛИНЫ**	11
4.	**КОНТРОЛЬ И ОЦЕНКА РЕЗУЛЬТАТОВ ОСВОЕНИЯ УЧЕБНОЙ ДИСЦИПЛИНЫ**	11
5.	**МАТЕРИАЛ ПРОМЕЖУТОЧНОЙ АТТЕСТАЦИИ**	13

1. ПАСПОРТ ПРОГРАММЫ УЧЕБНОЙ ДИСЦИПЛИНЫ

1.1. Область применения программы

Программа учебной дисциплины является частью программы профессионального образования и может быть использована в профессиональном обучении (в программах повышения квалификации и переподготовки).

1.2. Цели и задачи учебной дисциплины – результаты освоения дисциплины:

В результате освоения учебной дисциплины обучающийся должен **уметь**:

- управлять самоходными сельскохозяйственными машинами при выполнении работ по уборке сельскохозяйственных культур с соблюдением агротехнических требований (У 1);

В результате освоения учебной дисциплины обучающийся должен **знать**:

- правила постановки самоходных сельскохозяйственных машин на хранение (З 1);
- способы выявления и устранения недостатков в работе самоходных сельскохозяйственных машин (З 2).

1.3. Количество часов отведенных на освоение программы учебной дисциплины:

максимальной учебной нагрузки обучающегося 46 часов, в том числе:

обязательной аудиторной учебной нагрузки обучающегося 44 часов;

Внеаудиторная самостоятельной работы обучающегося 2 часов.

2. СТРУКТУРА И СОДЕРЖАНИЕ УЧЕБНОЙ ДИСЦИПЛИНЫ

2.1. Объем учебной дисциплины и виды учебной работы

Вид учебной работы	***Количество часов***
Максимальная учебная нагрузка (всего)	***46***
Обязательная аудиторная учебная нагрузка (всего)	*44*
в том числе:	
Практические работы	*2*
Внеаудиторная самостоятельная работа обучающегося (всего)	*2*
Промежуточная аттестация *в форме зачета*	

2.2 Тематический план и содержание учебной дисциплины "Основы управления и безопасность движения".

Наименование разделов и тем	Содержание учебного материала, лабораторно – практические занятия, самостоятельная работа обучающихся	Объем часов
1	2	3
Основы управления и безопасность движения		46
Раздел I. ОСНОВЫ УПРАВЛЕНИЯ ТРАКТОРАМИ		
Тема 1.1. Техника управления самоходной сельскохозяйственной машиной	Посадка тракториста. Оптимальная рабочая поза. Использование регулировок положения сиденья и органов управления для принятия оптимальной рабочей позы. Типичные ошибки при выборе рабочей позы. Назначение органов управления, приборов и индикаторов. Подача сигналов, включение систем очистки, обмыва и обдува ветрового стекла, обогрева ветрового, бокового и заднего стекол, очистки фар, аварийной сигнализации, регулирование системы отопления и вентиляции, приведение в действие и освобождение стояночной тормозной системы. Действия при срабатывании аварийных сигнализаторов, аварийных показаниях приборов. Приемы действия органами управления. Скорость движения и дистанция. Изменение скорости на поворотах, разворотах и в ограниченных проездах. Встречный разъезд на улицах с небольшим и интенсивным движением. Проезд железнодорожных переездов.	2
	Практические занятия Посадка тракториста. Оптимальная рабочая поза. Использование регулировок положения сиденья и органов управления для принятия оптимальной рабочей позы. Типичные ошибки при выборе рабочей позы. Назначение органов управления, приборов и индикаторов. Подача сигналов, включение систем очистки, обмыва и обдува ветрового стекла, обогрева ветрового, бокового и заднего стекол, очистки фар, аварийной сигнализации, регулирование системы отопления и вентиляции, приведение в действие и освобождение стояночной тормозной системы. Действия при срабатывании аварийных сигнализаторов, аварийных показаниях приборов.	2

	Приемы действия органами управления.	
	Внеаудиторная самостоятельная работа Посадка тракториста. Оптимальная рабочая поза. Использование регулировок положения сиденья и органов управления для принятия оптимальной рабочей позы. Типичные ошибки при выборе рабочей позы. Назначение органов управления, приборов и индикаторов. Подача сигналов, включение систем очистки, обмыва и обдува ветрового стекла, обогрева ветрового, бокового и заднего стекол, очистки фар, аварийной сигнализации, регулирование системы отопления и вентиляции, приведение в действие и освобождение стояночной тормозной системы. Действия при срабатывании аварийных сигнализаторов, аварийных показаниях приборов. Приемы действия органами управления.	2
Тема 1.2. Дорожное движение	Эффективность, безопасность и экологичность дорожно-транспортного процесса. Статистика эффективности, безопасности и зкологичности дорожного движения в России и в других странах. Факторы, влияющие на безопасность. Определяющая роль квалификации тракториста в обеспечении безопасности дорожного движения. Стаж тракториста, как показатель его квалификации. Обеспечение безопасности и экологичности дорожного движения. Требования по безопасности движения, предъявляемые к трактору.	2
Тема 1.3. Психофизиологические и психические качества тракториста	Зрительное восприятие. Поле зрения. Восприятие расстояния и скорости самоходной машины. Избирательность восприятия информации. Направления взора. Ослепление. Адаптация и восстановление световой чувствительности. Восприятие звуковых сигналов. Маскировка звуковых сигналов шумом. Восприятие линейных ускорений, угловых скоростей и ускорений. Суставные ощущения. Восприятие сопротивлений и перемещений органов управления. Время переработки информации. Зависимость амплитуды движений рук (ног) тракториста от величины входного сигнала. Психомоторные реакции тракториста. Время реакции. Изменение времени реакции в зависимости от сложности дорожно-транспортной ситуации. Мышление. Прогнозирование развития дорожно-транспортной ситуации. Подготовленность тракториста: знания, умения, навыки. Этика тракториста в его взаимоотношениях с другими участниками дорожного движения. Межличностные отношения и эмоциональные	2

	состояния. Соблюдение правил дорожного движения. Поведение при нарушении Правил другими участниками дорожного движения. Взаимоотношения с другими участниками дорожного движения, представителями органов милиции и гостехнадзора.	

Тема 1 .4. Эксплуатационные показатели самоходной сельскохозяйственной машины	Показатели эффективного и безопасного выполнения транспортной работы: габаритные размеры, параметры массы, грузоподъемность (вместимость), скоростные и тормозные свойства, устойчивость против опрокидывания, заноса и бокового скольжения, топливная экономичность, приспособленность к различным условиям эксплуатации, надежность. Их влияние на эффективность и безопасность дорожного движения. Силы, вызывающие движение трактора: тяговая, тормозная, поперечная. Сила сцепления колес с дорогой. Резерв силы сцепления - условия безопасности движения. Сложение продольных и поперечных сил. Устойчивость против опрокидывания. Резервы устойчивости трактора. Системы регулирования движения трактора: системы регулирования тяговой, тормозной (тормозная система) и поперечной (рулевое управление) сил.	2
Тема 1.5. Действия тракториста в нештатных (критических) режимах движения	Управление в ограниченном пространстве, на перекрестках и пешеходных переходах, в транспортном потоке, в темное время суток и в условиях ограниченной видимости, на крутых поворотах, подъёмах и спусках, по скользким дорогам, в зоне дорожных сооружений, при буксировке. Действия тракториста при отказе рабочего тормоза, разрыве шины в движении, отрыве колеса и привода рулевого управления, при заносе. Действия тракториста при возгорании трактора, при падении в воду, попадания провода электролинии высокого напряжения на самоходную машину, при ударе молнии. Понятие об эффективности управления. Безопасность – условие эффективной работы трактора.	6
Тема 1.6. Дорожные условия и безопасность движения	Виды и классификация автомобильных дорог. Обустройство дорог. Основные элементы активной, пассивной и экологической безопасности дороги. Виды дорожных покрытий, их характеристики. Влияние дорожных условий на безопасность движения. Дороги в населенных пунктах. Дороги в сельской местности. Автомагистрали. Особенности горных дорог. Влияние дорожных условий на движение. Понятие о коэффициенте	6

	сцепления шин с дорогой. Изменение коэффициента сцепления в зависимости от состояния дороги, погодных и гидрометеорологических условий. Особенности движения в тумане, по горным дорогам. Опасные участки автомобильных дорог: сужение проезжей части, свежеуложенное покрытие дороги, битумные и гравийные покрытия, затяжной спуск, подъезды к мостам, железнодорожным переездам; другие опасные участки. Пользование дорогами в осенний и весенний периоды. Пользование зимними дорогами (зимниками). Движение по ледяным переправам. Меры предосторожности при движении по ремонтируемым участкам дорог, применяемые при этом ограждения, предупредительные и световые сигналы.	
Тема 1.7. Дорожно-транспортные происшествия	Понятия о дорожно-транспортной ситуации и дорожно-транспортном происшествии. Классификация дорожно-транспортных происшествий. Аварийность в городах, на загородных дорогах, в сельской местности. Причины возникновения дорожно-транспортных происшествий: нарушения Правил дорожного движения, неосторожные действия участников движения, выход трактора из повиновения тракториста, техническая неисправность трактора и другие. Причины, связанные с трактористом: низкая квалификация, переутомление, сон за рулем, несоблюдение режима труда и отдыха. Условия возникновения дорожно-транспортных происшествий: состояние трактора и дороги, наличие средств регулирования дорожного движения и другие условия. Статистика дорожно-транспортных происшествий. Распределение аварийности по сезонам, дням недели, времени суток, категориям дороги, видам самоходных машин и другим факторам. Активная, пассивная и экологическая безопасность трактора. Государственный контроль за безопасностью дорожного движения.	6
Тема 1.8. Безопасная эксплуатация самоходной сельскохозяйственной машины	Безопасная эксплуатация трактора и ее зависимость от технического состояния механизмов и сборочных единиц машины. Требования к состоянию рулевого управления тракторов при эксплуатации. Требования к состоянию тормозной системы и ходовой части тракторов при эксплуатации. Требования к состоянию системы электрооборудования. Требования к техническому состоянию двигателя, влияющие на безопасную эксплуатацию трактора.	6

	Требования к тракторному прицепу, обеспечивающие безопасность эксплуатации. Экологическая безопасность.	
РАЗДЕЛ 2. ПРАВОВАЯ ОТВЕТСТВЕННОСТЬТРАКТОРИСТА		
Тема 2.1. Административная ответственность	Понятие об административной ответственности. Административные правонарушения. Виды административных правонарушений. Понятия и виды административного воздействия: предупреждение, штраф, лишение права управления трактором. Органы, налагающие административные наказания, порядок их исполнения.	2
Тема 2.2. Уголовная ответственность	Понятие об уголовной ответственности. Понятия и виды транспортных преступлений. Характеристика транспортных преступлений. Состав преступления. Обстоятельства, смягчающие и отягчающие ответственность. Виды наказаний. Уголовная ответственность за преступления при эксплуатации трактора. Условия наступления уголовной ответственности.	2
Тема 2.3. Гражданская ответственность	Понятие о гражданской ответственности. Основания для гражданской ответственности. Понятия: вред, вина, противоправное действие. Ответственность за вред, причиненный в ДТП. Возмещение материального ущерба. Понятие о материальной ответственности за причиненный ущерб. Условия и виды наступления материальной ответственности, ограниченная и полная материальная ответственность.	2
Тема 2.4. Правовые основы охраны природы	Понятие и значение охраны природы. Законодательство об охране природы. Цели, формы и методы охраны природы. Объекты природы, подлежащие правовой охране: земля, недра, вода, флора, атмосферный воздух, заповедные природные объекты. Органы, регулирующие отношения по правовой охране природы, их компетенции, права и обязанности. Ответственность за нарушение законодательства об охране природы.	1
Тема 2.5. Право собственности на самоходную сельскохозяйственную машину	Право собственности, субъекты права собственности. Право собственности на самоходную сельскохозяйственную машину. Налог с владельца самоходную сельскохозяйственную машину.	1

	Документация на самоходную сельскохозяйственную машину.	
Тема 2.6. Страхование тракториста и самоходной сельскохозяйственной машины	Порядок страхования. Порядок заключения договора о страховании. Страховой случай. Основание и порядок выплаты страховой суммы. Понятие «потеря товарного вида».	1
ЗАЧЕТ		1

3. УСЛОВИЯ РЕАЛИЗАЦИИ УЧЕБНОЙ ДИСЦИПЛИНЫ

3.1. Материально-техническое обеспечение

Кабинет «Правила дорожного движения», «Основы управления транспортным средством и безопасность движения», «Оказание первой медицинской помощи»

Оборудование учебного кабинета:

- посадочные места по количеству обучающихся;
- рабочее место преподавателя;

Модель светофора.

1. Модель светофора с дополнительными секциями.
2. Учебно-наглядное пособие «Дорожные знаки». *
3. Учебно-наглядное пособие «Дорожная разметка». *
4. Учебно-наглядное пособие «Сигналы регулировщика». *
5. Учебно-наглядное пособие «Схема перекрестка». *
6. Учебно-наглядное пособие «Схема населенного пункта, расположения дорожных знаков и средств регулирования». *
7. Учебно-наглядное пособие «Маневрирование транспортных средств на проезжей части». *
8. Учебно-наглядное пособие «Дорожно-транспортные ситуации и их анализ». *
9. Учебно-наглядное пособие «Оказание первой медицинской помощи пострадавшим».*
10. Набор средств для проведения занятий по оказанию первой медицинской помощи.**
11. Медицинская аптечка.
12. Правила дорожного движения Российской Федерации.

Технические средства обучения:

- компьютер с лицензионным программным обеспечением и мультимедиапроектор.

3.2. Информационное обеспечение обучения

Перечень учебных изданий, Интернет-ресурсов, дополнительной литературы

1. Майборода О.В. Основы управления автомобилем и безопасность движения. Учебник водителя транспортных средств категорий «С», «Д», «Е», «F» (9-е изд. стер.) М «Академия» 2014

2. Жульнев Н.Я. Правила дорожного движения: Учебник водителя автотранспортных средств категорий «А», «В», «С», «Д», «Е», «F» (5-е изд.) М «Академия» 2015

3. Экзаменационные билеты для приема теоретического экзамена по эксплуатации машин и оборудования отнесенных к квалификации тракториста – машиниста категории «F» (Москва ФГБНУ «Росинформагротех» 2014);

4. КОНТРОЛЬ И ОЦЕНКА РЕЗУЛЬТАТОВ ОСВОЕНИЯ УЧЕБНОЙ ДИСЦИПЛИНЫ

Контроль и оценка результатов освоения дисциплины осуществляется преподавателем в ходе текущего контроля успеваемости и промежуточной аттестации.

Образовательное учреждение, реализующее подготовку по учебной дисциплине, обеспечивает организацию и проведение промежуточной аттестации и текущего контроля индивидуальных образовательных достижений – демонстрируемых обучающимися знаний, умений и навыков.

Текущий контроль успеваемости проводится преподавателем в процессе проведения лабораторно – практических занятий, тестирования, а также выполнения обучающимися внеаудиторной самостоятельной работы.

Обучение по учебной дисциплине завершается промежуточной аттестацией, в виде зачета в форме выполнения тестовых заданий, который проводит преподаватель.

Для промежуточной аттестации и текущего контроля успеваемости преподавателем создаются фонды оценочных средств (ФОС), которые включают в себя контрольно-измерительные материалы, предназначенные для определения соответствия (или несоответствия) индивидуальных образовательных достижений основным показателям результатов подготовки (таблицы).

В результате освоения учебной дисциплины обучающийся должен **уметь**:

- управлять самоходными сельскохозяйственными машинами при выполнении работ по уборке сельскохозяйственных культур с соблюдением агротехнических требований (У 1);

В результате освоения учебной дисциплины обучающийся должен **знать**:

- правила постановки самоходных сельскохозяйственных машин на хранение (З 1);
- способы выявления и устранения недостатков в работе самоходных сельскохозяйственных машин (З 2).

Результаты обучения (освоенные умения, усвоенные знания)	**Формы и методы контроля и оценки результатов обучения**
1	*2*
Умения:	
управлять самоходными сельскохозяйственными машинами при выполнении работ по уборке сельскохозяйственных культур с соблюдением агротехнических требований	Практические работы
Знания:	
правила постановки самоходных сельскохозяйственных машин на хранение	Устный опрос
способы выявления и устранения недостатков в работе самоходных сельскохозяйственных машин	Устный опрос

Оценка индивидуальных образовательных достижений по результатам текущего контроля производится в соответствии с универсальной шкалой (таблица).

Процент результативности (правильных ответов)	**Качественная оценка индивидуальных образовательных достижений**	
	балл (отметка)	**вербальный аналог**
90 ÷ 100	5	отлично
80 ÷ 89	4	хорошо
70 ÷ 79	3	удовлетворительно
менее 70	2	не удовлетворительно

Государственное автономное профессиональное образовательного учреждения
«Ташлинский политехнический техникум»
с. Ташла Оренбургской области.

Тестовые задания к зачету по учебной дисциплине:
" Основы управления и безопасность движения ".

по программе профессиональной подготовки трактористов – машинистов сельскохозяйственного производства категории "F"

с. Ташла, 2015 год.

Перечень теоретических вопросов для подготовки к промежуточной аттестации по учебной дисциплине:

"Основы управления и безопасность движения".

1. Техника управления самоходной сельскохозяйственной машиной
2. Дорожное движение
3. Психофизиологические и психические качества тракториста
4. Эксплуатационные показатели самоходной сельскохозяйственной машиной
5. Действия тракториста в нештатных (критических) режимах движения
6. Дорожные условия и безопасность движения
7. Дорожно-транспортные происшествия
8. Безопасная эксплуатация самоходной сельскохозяйственной машиной
9. Правила производства работ при перевозке грузов
10. Административная ответственность
12. Уголовная ответственность
13. Гражданская ответственность
14. Правовые основы охраны природы
15. Право собственности на самоходную сельскохозяйственную машину
16. Страхование тракториста и самоходную сельскохозяйственную машину

ИНСТРУКЦИЯ ПО ВЫПОЛНЕНИЮ ЗАДАНИЙ ПРОМЕЖУТОЧНОЙ АТТЕСТАЦИИ

Вам предлагается выполнить задания по программе профессиональной подготовки трактористов – машинистов сельскохозяйственного производства категории "F".

Блок заданий представляет собой набор тестов с выбором вариантов ответов. Всего тестов – 14. К каждому тесту дается 3 варианта ответа, один из них правильный.

Внимательно прочитайте каждое задание и предлагаемые варианты ответа, если они имеются. Отвечайте только после того, как Вы проанализировали все варианты ответа.

Вы можете выполнять задания в том порядке, в котором они даны. Если какое – то задание вызывает у Вас затруднения, пропустите его и постарайтесь выполнить те, в ответах которых Вы уверены. К пропущенным заданиям можно будет вернуться, если у Вас остается время.

За выполнение заданий дается один балл. Баллы, полученные Вами, суммируются.

Постарайтесь выполнить как можно больше заданий и набрать наибольшее количество баллов.

Вы можете приступить к работе.

Желаем успеха !

Вариант 1

1.Что должен делать водитель, оставляя самоходную машину?

1.Загрушить двигатель и затянуть ручной тормоз.

2.Заглушить двигатель , включить любую передачу.

3. Заглушить двигатель и выключить выключатель массы.

4. Заглушить двигатель, затянуть ручной тормоз и включить стояночную блокировку, вынуть ключ зажигания и запереть кабину.

2.Разрешается ли заливать топливо в бак при работающем двигателе самоходной машины?

1.Разрешается.

2.Запрещается.

3.Разрешается только в сырую погоду.

3.Какие неисправности приводят к загрязнению окружающей среды?

1.Имеется подтекание масла и охлаждающей жидкости.

2.Повышенное дымление двигателя.

3.Обе неисправности ведут к загрязнению окружающей среды.

4.Влияет ли физическое здоровье водителя на безопасность дорожного движения?

1.Влияет незначительно.

2.Не влияет.

3.Физическое здоровье водителя является одним из главных факторов безопасности дорожного движения.

5.Разрешается ли работать с прицепом, не оборудованным тормозами, если его масса превышает половину эксплуатационной массы трактора?

1.Разрешается.

2.На усмотрение оператора.

3.Разрешается при скорости не более 20км/ч.

4.Запрещается

6.Эксплуатация самоходной машины, имеющей не предусмотренные конструкцией перемещения деталей и узлов:

1.Допускается.

2.Допускается до очередного ТО.

3.На усмотрение водителя.

4.Запрещена.

7.Можно ли эксплуатировать самоходную машину с неисправным усилителем рулевого управления?

1.Можно в исключительных случаях.

2.Запрещено.

3.На усмотрение водителя.

8.Допускается ли эксплуатация самоходной машины с разным давлением на шинах левых и правых колес?

1.Не допускается.

2.Допускается.

3.Допускается в шинах задних колес.

4.Допускается с разницей не более 0.01 МПа.

9.Можно ли работать на самоходной машине с неисправными замками дверей кабины?

1.Можно.

2.Запрещено.

3.Можно при скорости до 10 км/ч.

4.Можно при скорости до 5 км/ч.

10.В каких случаях не допускается эксплуатация самоходной машины?

1.Имеется одна трещина диска колеса.

2.Имеется две трещины в диске колеса.

3.Имеется одна трещина обода заднего колеса.

4. Не допускается во всех случаях.

11.Проводить профилактический осмотр и регулировки самоходной машины при работающем двигателе:

1.Разрешается.

2.Запрещается, предварительно надев рукавицы.

3.Запрещается.

12.Разрешается ли эксплуатация самоходной машины в отсутствующими брызговиками, предусмотренными конструкциями?

1.Разрешается.

2.Разрешается только в сухую погоду.

3.Разрешается только вне дорог общего пользования.

4.Запрещается.

13.При какой остаточной высоте почвозацепов шин ведущих колес самоходной машины запрещена ее эксплуатация?

1.Менее 2мм.

2.Менее 5мм.

3.Менее 7мм.

4Менее 10мм.

14.Допускается ли при подъезде самоходной машины к прицепу или рабочей машине нахождение людей между ними?

1.Допускается только сцепщик.

2. Допускается только механик.

3.Допускается только руководитель хозяйства(организации).

4.Нико не допускается.

15.Какое административное взыскание влечет за собой управление транспортным средством водителем, лишенным прав правления им?

1.Предупреждением или штраф в размере 500р.

2.Штраф в размере 3000руб. с задержкой транспортного средства.

3.Арест до 15 суток или штраф 5000руб. с задержкой транспортного средства.

Вариант 2

1.Допускается ли при подъезде самоходной машины к прицепу или рабочей машине нахождение людей между ними?

1.Допускается только сцепщик.

2. Допускается только механик.

3.Допускается только руководитель хозяйства(организации).

4.Нико не допускается.

2.Допускается ли эксплуатация самоходной машины с нарушенной герметичностью гидравлического привода?

1.Допускается.

2.Допускается при раз герметизации силового цилиндра.

3.Не допускается.

3.Что должен делать водитель, оставляя самоходную машину?

1.Загрушить двигатель и затянуть ручной тормоз.

2.Заглушить двигатель , включить любую передачу.

3. Заглушить двигатель и выключить выключатель массы.

4. Заглушить двигатель, затянуть ручной тормоз и включить стояночную блокировку, вынуть ключ зажигания и запереть кабину.

4.Можно ли запускать двигатель самоходной машины, находясь вне кабины?

1.Можно.

2.ДопускаетсяЮ если в этом возникла необходимость.

3.Запрещено.

5.Какие неисправности приводят к загрязнению окружающей среды?

1.Имеется подтекание масла и охлаждающей жидкости.

2.Повышенное дымление двигателя.

3.Обе неисправности ведут к загрязнению окружающей среды.

6.Движение по краю траншеи, оврага или крутых насыпей:

1.Разрешено с осторожностью на любой скорости.

2.Разрешается на скорости до 15 км/ч.

3.Запрещается.

7.Влияет ли физическое здоровье водителя на безопасность дорожного движения?

1.Влияет незначительно.

2.Не влияет.

3.Физическое здоровье водителя является одним из главных факторов безопасности дорожного движения.

8.Можно ли перевозить людей в прицепе самоходной машины?

1.Нельзя.

2.Можно в полуприцепе.

3.Можно в полуприцепе, оборудованном сиденьями.

4.Можно в полуприцепе, оборудованном сиденьями, если скорость машины не превышает 15 км/ч.

9.Разрешается ли работать с прицепом, не оборудованным тормозами, если его масса превышает половину эксплуатационной массы трактора?

1.Разрешается.

2.На усмотрение оператора.

3.Разрешается при скорости не более 20км/ч.

4.Запрещается

10.Можно ли эксплуатировать самоходную машину с превышением нормы дымности?

1.Можно.

2.Можно, при выхлопе черного дыма.

3.Нельзя.

11.Эксплуатация самоходной машины, имеющей не предусмотренные конструкцией перемещения деталей и узлов:

1.Допускается.

2.Допускается до очередного ТО.

3.На усмотрение водителя.

4.Запрещена.

12.Можно ли эксплуатировать самоходную машину с неисправным усилителем рулевого управления?

1.Можно в исключительных случаях.

2.Запрещено.

3.На усмотрение водителя.

13.Допускается ли эксплуатация самоходной машины с разным давлением на шинах левых и правых колес?

1.Не допускается.

2.Допускается.

3.Допускается в шинах задних колес.

4.Допускается с разницей не более 0.01 МПа.

14.В каких случаях не допускается эксплуатация самоходной машины?

1.Имеется одна трещина диска колеса.

2.Имеется две трещины в диске колеса.

3.Имеется одна трещина обода заднего колеса.

4. Не допускается во всех случаях.

15.Какое административное взыскание влечет за собой управление транспортным средством водителем, не имеющим при себе талона о прохождении государственного технического осмотра, страхового полиса обязательного страхования гражданской ответственности владельцев транспортного средства?

1.Предупреждение или положение административного штрафа в размере 1000руб.

2.Наложение административного штрафа в размере 300руб.

3.Задержание транспортного средства.

Критерии оценок:
Семь и более правильных ответов оценка «ЗАЧТЕНО»

Эталоны ответов:

1 вариант
1-4
2-2
3-3
4-3
5-4
6-4
7-3
8-4
9-2
10-1
11-3
12-3
13-2
14-4
15-3

2 вариант
1-4
2-3
3-4
4-3
5-3
6-3
7-3
8-1
9-4
10-3
11-4
12-3
13-4
14-1
15-1

Приложение № 6
к программе
профессиональной подготовки
трактористов – машинистов сельскохозяйственного
производства категории "F"

Государственное автономное профессиональное образовательное учреждение
«Ташлинский политехнический техникум»
с.Ташла Оренбургской области

Рабочая программа учебной дисциплины " Оказание первой медицинской помощи ".

По программе профессиональной подготовки трактористов – машинистов
сельскохозяйственного производства категории "F"

2015 г.

Программа учебной дисциплины разработана с учетом профиля получаемого профессионального образования в соответствии с постановлением Правительства РФ от 12.07.1999 N 796 (ред. от 17.11.2015 № 1243)"Об утверждении Правил допуска к управлению самоходными машинами и выдачи удостоверений тракториста-машиниста (тракториста)".

Приказа Министерства образования и науки Российской Федерации от 18 апреля 2013 г. N 292 «Об утверждении Порядка организации и осуществления образовательной деятельности по основным программам профессионального обучения».

Программа предназначена для изучения учебной дисциплины в учреждениях профессионального образования, реализующих программы профессионального обучения

Организация-разработчик: Государственное автономное профессиональное образовательное учреждение «Ташлинский политехнический техникум» с. Ташла Оренбургской области

Разработчики: Юдин Андрей Юрьевич – заместитель директора по УПР, преподаватель проф. цикла высшей квалификационной категории ГАПОУ «ТПТ»

Рекомендована: методической комиссией преподавателей проф. цикла и мастеров п/о ГАПОУ «ТПТ»

Протокол № _____ от «____»_____ 201 _ г.

СОДЕРЖАНИЕ

		стр.
1.	**ПАСПОРТ ПРОГРАММЫ УЧЕБНОЙ ДИСЦИПЛИНЫ**	4
2.	**СТРУКТУРА И СОДЕРЖАНИЕ УЧЕБНОЙ ДИСЦИПЛИНЫ**	4
3.	**УСЛОВИЯ РЕАЛИЗАЦИИ УЧЕБНОЙ ДИСЦИПЛИНЫ**	9
4.	**КОНТРОЛЬ И ОЦЕНКА РЕЗУЛЬТАТОВ ОСВОЕНИЯ УЧЕБНОЙ ДИСЦИПЛИНЫ**	9
5.	**МАТЕРИАЛ ПРОМЕЖУТОЧНОЙ АТТЕСТАЦИИ**	11

1. ПАСПОРТ ПРОГРАММЫ УЧЕБНОЙ ДИСЦИПЛИНЫ

1.1. Область применения программы

Программа учебной дисциплины является частью программы профессионального образования и может быть использована в профессиональном обучении (в программах повышения квалификации и переподготовки).

1.2. Цели и задачи учебной дисциплины – результаты освоения дисциплины:

В результате освоения учебной дисциплины обучающийся должен **уметь**:

- управлять самоходными сельскохозяйственными машинами при выполнении работ по уборке сельскохозяйственных культур с соблюдением агротехнических требований (У 1).

1.3. Количество часов отведенных на освоение программы учебной дисциплины:

максимальной учебной нагрузки обучающегося 24 часов, в том числе:

обязательной аудиторной учебной нагрузки обучающегося 16 часов;

Внеаудиторная самостоятельной работы обучающегося - часов.

2. СТРУКТУРА И СОДЕРЖАНИЕ УЧЕБНОЙ ДИСЦИПЛИНЫ

2.1. Объем учебной дисциплины и виды учебной работы

Вид учебной работы	***Количество часов***
Максимальная учебная нагрузка (всего)	***24***
Обязательная аудиторная учебная нагрузка (всего)	*24*
в том числе:	
Практические работы	*16*
Внеаудиторная самостоятельная работа обучающегося (всего)	-
Промежуточная аттестация *в форме зачета*	

2.2 Тематический план и содержание учебной дисциплины " Оказание первой медицинской помощи ".

Наименование разделов и тем	Содержание учебного материала, лабораторно – практические занятия, самостоятельная работа обучающихся	Объем часов
1	2	3
Оказание первой медицинской помощи		**24**
Тема I . Основы анатомии и физиологии человека	Основные представления о системах организма и их функционировании: сердечно-сосудистая система, нервная система, опорно-двигательная система. Простейшие признаки, позволяющие определить их состояние: частота пульса и дыхания, реакция зрачков, степень утраты сознания, цвет слизистых и кожных покровов.	1
Тема 2. Структура дорожно-транспортного травматизма. Наиболее частые повреждения при ДТП и способы их диагностики	Характеристика транспортных средств, приспособления, предохраняющие от травм при ДТП. Статистика повреждений при ДТП, их локализация и степень тяжести. Влияние фактора времени при оказании медицинской помощи пострадавшим. Повреждения, характерные для лобового столкновения, удара в бок, резкого торможения, переворачивания. Повреждения при ударе о рулевое колесо. Типичные повреждения при наезде на пешехода. Достоверные и вероятные признаки перелома, черепно-мозговой травмы, повреждения позвоночника, таза, открытого пневмоторакса.	1
Тема 3. Угрожающие жизни состояния при механических и термических поражениях	Определение понятий: предагональное состояние, агония, клиническая смерть, биологическая смерть. Их признаки. Содержание реанимационных мероприятий при оказании первой медицинской помощи и критерии ее эффективности. Шок. Виды шока - травматический, геморрагический, ожоговый, кардиогенный, аллергический. Клинические проявления шока. Комплекс противошоковых мероприятий при оказании первой медицинской помощи. Острая дыхательная недостаточность. Причины, клинические признаки, способы снижения степени дыхательной недостаточности при оказании первой медицинской помощи. Классификация повреждений грудной клетки. Асфиксия. Синдром утраты сознания. Кома. Причины. Способы профилактики асфиксии при утрате сознания. Особенности угрожающих жизни состояний у детей, стариков, беременных	1

	женщин.	

Тема 4. Психические реакции при авариях. Острые психозы. Особенности оказания помощи пострадавшим в состоянии неадекватности	Психотические и нервотические расстройства, их характеристики и частота возникновения. Аффективно-шоковые реакции, психомоторные возбуждения, истерические психозы, психогенный ступор. Особенности оказания медицинской помощи не полностью адекватным пострадавшим, как с психогенными реакциями, так и находящимся в состоянии алкогольного или наркотического опьянения.	1
Тема 5. Термические поражения	Термические ожоги. Клинические признаки, определение степени тяжести ожогового поражения, особенности наложения повязок, проведения иммобилизации при ожогах. Особенности оказания первой медицинской помощи пострадавшим с ожогами глаз, верхних дыхательных путей. Тепловой удар. Принципы оказания первой медицинской помощи. Холодовая травма. Отморожения, переохлаждение. Способы согревания при холодовой травме.	1
Тема 6. Организационно-правовые аспекты оказания помощи пострадавшим при дорожно-транспортных происшествиях	Основы действующего законодательства (административное и уголовное право) относительно оказания или неоказания помощи пострадавшим. Обязанности тракториста, медицинского работника, административных служб при дорожно-транспортных происшествиях, повлекших за собой человеческие жертвы.	1
Тема 7. Острые, угрожающие жизни терапевтические состояния	Диабетическая кома. Острая сердечно-сосудистая недостаточность. Гипертонический криз. Эпилептический припадок. Астматический статус. Отравления. Клинические признаки, способы оказания первой медицинской помощи.	1
Тема 8. Проведение сердечно-легочной реанимации, устранение асфиксии при оказании первой медицинской помощи по-страдавшим в ДТП	(Практические навыки – см. приложение п.п. 1 - 8; 26) Оценка тяжести состояния пострадавшего и определение показаний к проведению сердечно-легочной реанимации. Восстановление функции внешнего дыхания. Очищение ротовой полости тампоном, обеспечение проходимости верхних дыхательных путей. Проведение искусственного дыхания «изо рта в рот», «изо рта в нос». Использование воздуховода. Техника закрытого массажа сердца. Особенности проведения сердечно-легочной реанимации одним или двумя спасателями. Особенности проведения сердечно-легочной реанимации пострадавшим с повреждениями лица, открытыми повреждениями грудной клетки,	3

	множественными переломами ребер. Особенности проведения сердечно-легочной реанимации детям. Устранение механической асфиксии у детей.	
Тема 9. Остановка наружного кровотечения	(Практические навыки - см. приложение п. 9) Виды кровотечений. Признаки артериального, венозного кровотечения. Приемы временной остановки наружного кровотечения: пальцевое прижатие артерии; наложение жгута-закрутки и резинового жгута; максимальное сгибание конечности; тампонирование раны, наложение давящей повязки. Приемы гемостаза при кровотечении из полости рта, из ушей, из носа. Первая медицинская помощь при кровохарканьи, кровавой рвоте, подозрении на внутрибрюшное кровотечение.	3
Тема 10. Транспортная иммобилизация	(Практические навыки - см. приложение пп.15. 16) Общие принципы транспортной иммобилизации. Иммобилизация подручными средствами (импровизированные шины). Наложение бинтовых фиксирующих повязок. Использование транспортных шин (лестничных, лубочных), их подготовка. Правила наложения транспортной иммобилизации, типичные ошибки и осложнения. Особенности иммобилизации при повреждениях таза, позвоночника, головы, грудной клетки.	3
Тема 11. Методы высвобождения пострадавших, извлечения из машины; их транспортировка, погрузка в транспорт	(Практические навыки – см. приложение пп.17-19; 21-22) Приемы открывания заклиненных дверей машины, извлечения пострадавших через разбитое стекло. Особенности извлечения пострадавших с длительно придавленными конечностями. Приемы переноски на импровизированных носилках, волокуше, на руках, на плечах, на спине. Техника укладывания пострадавших на носилки. Особенности извлечения и перекладывания пострадавших с подозрением на травму позвоночника, таза. Использование попутного транспорта для транспортировки пострадавших (способы укладывания в легковой и грузовой автомобиль, автобус).	2
Тема 12. Обработка ран. Десмургия.	(Практические навыки - см. приложение п.п. 10-13; 25) Техника туалета ран, дезинфицирования и наложения асептических повязок при повреждениях различной локализации. Наложение окклюзионной повязки на грудную клетку с использованием перевязочного индивидуального пакета или подручных средств. Наложение асептической повязки при травме брюшной стенки с эвентрацией внутренних органов. Использование подручных средств наложения повязок.	3
Тема 13. Пользование индивидуальной аптечкой	(Практические навыки - см. приложение п.п. 14, 20, 23, 24, 27-29)	2

	Комплектация индивидуальной аптечки. Навыки применения ее содержимого.	
ЗАЧЕТ		1

3. УСЛОВИЯ РЕАЛИЗАЦИИ УЧЕБНОЙ ДИСЦИПЛИНЫ

3.1. Материально-техническое обеспечение

Кабинет «Правила дорожного движения», «Основы управления транспортным средством и безопасность движения», «Оказание первой медицинской помощи»

Оборудование учебного кабинета:

- посадочные места по количеству обучающихся;
- рабочее место преподавателя;

Модель светофора.

1. Модель светофора с дополнительными секциями.
2. Учебно-наглядное пособие «Дорожные знаки». *
3. Учебно-наглядное пособие «Дорожная разметка». *
4. Учебно-наглядное пособие «Сигналы регулировщика». *
5. Учебно-наглядное пособие «Схема перекрестка». *
6. Учебно-наглядное пособие «Схема населенного пункта, расположения дорожных знаков и средств регулирования». *
7. Учебно-наглядное пособие «Маневрирование транспортных средств на проезжей части». *
8. Учебно-наглядное пособие «Дорожно-транспортные ситуации и их анализ». *
9. Учебно-наглядное пособие «Оказание первой медицинской помощи пострадавшим». *
10. Набор средств для проведения занятий по оказанию первой медицинской помощи. **
11. Медицинская аптечка.
12. Правила дорожного движения Российской Федерации.

Технические средства обучения:

- компьютер с лицензионным программным обеспечением и мультимедиапроектор.

3.2. Информационное обеспечение обучения

Перечень учебных изданий, Интернет-ресурсов, дополнительной литературы

1. Николаенко В.Н. Первая помощь. Учебник водителя транспортных средств категорий «А», «В», «С», «Д», «Е» (11-е изд. стер. перераб. и доп.) М «Академия» 2013

2. Экзаменационные билеты для приема теоретического экзамена по правилам дорожного движения на право управления самоходными машинами (Москва ФГБНУ «Росинформагротех» 2014).

4. КОНТРОЛЬ И ОЦЕНКА РЕЗУЛЬТАТОВ ОСВОЕНИЯ УЧЕБНОЙ ДИСЦИПЛИНЫ

Контроль и оценка результатов освоения дисциплины осуществляется преподавателем в ходе текущего контроля успеваемости и промежуточной аттестации.

Образовательное учреждение, реализующее подготовку по учебной дисциплине, обеспечивает организацию и проведение промежуточной аттестации и текущего контроля индивидуальных образовательных достижений – демонстрируемых обучающимися знаний, умений и навыков.

Текущий контроль успеваемости проводится преподавателем в процессе проведения лабораторно – практических занятий, тестирования, а также выполнения обучающимися внеаудиторной самостоятельной работы.

Обучение по учебной дисциплине завершается промежуточной аттестацией, в виде зачета в форме выполнения тестовых заданий, который проводит преподаватель.

Для промежуточной аттестации и текущего контроля успеваемости преподавателем создаются фонды оценочных средств (ФОС), которые включают в себя контрольно-измерительные материалы, предназначенные для определения соответствия (или несоответствия) индивидуальных образовательных достижений основным показателям результатов подготовки (таблицы).

В результате освоения учебной дисциплины обучающийся должен **уметь**:

- управлять самоходными сельскохозяйственными машинами при выполнении работ по уборке сельскохозяйственных культур с соблюдением агротехнических требований (У 1).

Результаты обучения (освоенные умения, усвоенные знания)	**Формы и методы контроля и оценки результатов обучения**
1	*2*
Умения:	
управлять самоходными сельскохозяйственными машинами при выполнении работ по уборке сельскохозяйственных культур с соблюдением агротехнических требований	Устный опрос, практические работы

Оценка индивидуальных образовательных достижений по результатам текущего контроля производится в соответствии с универсальной шкалой (таблица).

Процент результативности (правильных ответов)	**Качественная оценка индивидуальных образовательных достижений**	
	балл (отметка)	**вербальный аналог**
90 ÷ 100	5	отлично
80 ÷ 89	4	хорошо
70 ÷ 79	3	удовлетворительно
менее 70	2	не удовлетворительно

Государственное автономное профессиональное образовательного учреждения
«Ташлинский политехнический техникум»
с. Ташла Оренбургской области.

Тестовые задания к зачету по учебной дисциплине:
" Оказание первой медицинской помощи ".

по программе профессиональной подготовки трактористов – машинистов сельскохозяйственного производства категории "F"

с. Ташла, 2015 год.

Перечень теоретических вопросов для подготовки к промежуточной аттестации по учебной дисциплине:

" Оказание первой медицинской помощи ".

I. Основы анатомии и физиологии человека

2. Структура дорожно-транспортного травматизма. Наиболее частые повреждения при ДТП и способы их диагностики

3. Угрожающие жизни состояния при механических и термических поражениях

4. Психические реакции при авариях. Острые психозы. Особенности оказания помощи пострадавшим в состоянии неадекватности

5. Термические поражения

6. Организационно-правовые аспекты оказания помощи пострадавшим при дорожно-транспортных происшествиях

7. Острые, угрожающие жизни терапевтические состояния

8. Проведение сердечно-легочной реанимации, устранение асфиксии при оказании первой медицинской помощи пострадавшим в ДТП

9. Остановка наружного кровотечения

10. Транспортная иммобилизация

11. Методы высвобождения пострадавших, извлечения из машины; их транспортировка, погрузка в транспорт

12. Обработка ран. Десмургия.

13. Пользование индивидуальной аптечкой

14.Комплектация индивидуальной аптечки. Навыки применения ее содержимого.

ИНСТРУКЦИЯ ПО ВЫПОЛНЕНИЮ ЗАДАНИЙ ПРОМЕЖУТОЧНОЙ АТТЕСТАЦИИ

Вам предлагается выполнить задания по программе профессиональной подготовки трактористов – машинистов сельскохозяйственного производства категории "F".

Блок заданий представляет собой набор тестов с выбором вариантов ответов. Всего тестов – 10. К каждому тесту дается 3 варианта ответа, один из них правильный.

Внимательно прочитайте каждое задание и предлагаемые варианты ответа, если они имеются. Отвечайте только после того, как Вы проанализировали все варианты ответа.

Вы можете выполнять задания в том порядке, в котором они даны. Если какое – то задание вызывает у Вас затруднения, пропустите его и постарайтесь выполнить те, в ответах которых Вы уверены. К пропущенным заданиям можно будет вернуться, если у Вас остается время.

За выполнение заданий дается один балл. Баллы, полученные Вами, суммируются.

Постарайтесь выполнить как можно больше заданий и набрать наибольшее количество баллов.

Вы можете приступить к работе.

Желаем успеха !

Вариант 1

Вопрос 1.

Когда следует проводить сердечно-легочную реанимацию пострадавшего?

1.При потере пострадавшим сознания, независимо от наличия пульса на сонной артерии и дыхания

2.При потере пострадавшим сознания и отсутствии пульса на сонной артерии, а также признаков дыхания

Вопрос 2.

Какие сведения необходимо сообщить диспетчеру для вызова «Скорой помощи» при ДТП?

1.Указать общеизвестные ориентиры, ближайшие к месту ДТП. Сообщить о количестве пострадавших, указать их пол и возраст.

2.Указать улицу и номер дома, ближайшего к месту ДТП. Сообщить, кто пострадал в ДТП (пешеход, водитель автомобиля или пассажиры), и описать травмы, которые они получили.

3.Указать точное место совершенного ДТП (назвать улицу, номер дома и общеизвестные ориентиры, ближайшие к месту ДТП). Сообщить о количестве пострадавших, их пол, примерный возраст и о наличии у них признаков жизни, а также сильного кровотечения.

Вопрос 3.

Как следует расположить руки на грудной клетке пострадавшего при выполнении непрямого массажа сердца?

1.Основания ладоней обеих рук должны располагаться на грудной клетке на два пальца выше мечевидного отростка так, чтобы большой палец одной руки указывал в сторону левого плеча пострадавшего, а другой - в сторону правого плеча

2.Основания ладоней обеих рук, которые накладываются одна на другую, должны располагаться на грудине на два пальца выше мечевидного отростка так чтобы большой палец одной руки указывал в сторону подбородка пострадавшего, а другой - в сторону живота

3.Непрямой массаж сердца выполняют основанием ладони только одной руки, расположенной на грудной клетке на два пальца ниже мечевидного отростка. Направление большого пальца не имеет значения.

Вопрос 4.

В чем заключается первая помощь пострадавшему, находящемуся в сознании, при повреждении позвоночника?

1.Уложить пострадавшего на бок

2.Лежащего пострадавшего не перемещать. Следует наложить ему на шею импровизированную шейную шину, не изменяя положения шеи и тела.

3.Пострадавшему, лежащему на спине, подложить под шею валик из одежды и приподнять ноги

Вопрос 5.

При открытом переломе конечностей, сопровождающемся кровотечением, первую помощь начинают:

1.С наложения импровизированной шины

2.С наложения жгута выше раны на месте перелома

3.С наложения давящей повязки

Вопрос 6.

Какова первая помощь при травме волосистой части головы?

1.Наложить импровизированную шейную шину. К ране волосистой части головы приложить давящую повязку из стерильного бинта, пострадавшего уложить на бок с согнутыми в коленях ногами, к голове приложить холод.

2.Наложить импровизированную шейную шину, на рану наложить стерильный ватный тампон,

пострадавшего уложить на спину, подняв ноги. К голове приложить холод.

3. Шейную шину не накладывать, рану заклеить медицинским пластырем, пострадавшего уложить на бок только в случае потери им сознания

Вопрос 7.

При потере пострадавшим сознания и наличии пульса на сонной артерии для оказания первой помощи его необходимо уложить:

1. На спину с подложенным под голову валиком
2. На спину с вытянутыми ногами
3. На бок так, чтобы согнутые колени опирались о землю, а верхняя рука находилась под щекой

Вопрос 8.

На какой срок может быть наложен кровоостанавливающий жгут?

1. Не более получаса в теплое время года и не более одного часа в холодное время года
2. Не более одного часа в теплое время года и не более получаса в холодное время года
3. Время не ограничено

Вопрос 9.

О каких травмах у пострадавшего может свидетельствовать поза «лягушки» (ноги согнуты в коленях и разведены, а стопы развернуты подошвами друг к другу) и какую первую помощь необходимо при этом оказать?

1. У пострадавшего могут быть ушиб брюшной стенки, перелом лодыжки, перелом костей стопы. При первой помощи вытянуть ноги, наложить шины на обе ноги от голеностопного сустава до подмышки.
2. У пострадавшего могут быть перелом шейки бедра, костей таза, перелом позвоночника, повреждение внутренних органов малого таза, внутреннее кровотечение. Позу ему не менять, ноги не вытягивать, шины не накладывать. При первой помощи подложить под колени валик из мягкой ткани, к животу по возможности приложить холод.
3. У пострадавшего могут быть перелом костей голени и нижней трети бедра. При первой помощи наложить шины только на травмированную ногу от голеностопного до коленного сустава, не вытягивая ногу.

Вопрос 10.

Как определить наличие пульса на сонной артерии пострадавшего?

1. Три пальца руки располагают с левой стороны шеи под нижней челюстью
2. Три пальца руки располагают с правой или левой стороны шеи на уровне щитовидного хряща гортани (кадыка) и осторожно продвигают вглубь шеи между щитовидным хрящом и ближайшей к хрящу мышцей
3. Большой палец руки располагают на шее под подбородком с одной стороны гортани, а остальные пальцы – с другой стороны

Вариант 2

Вопрос 1

Что необходимо сделать для извлечения инородного тела, попавшего в дыхательные пути пострадавшего?

1. Уложить пострадавшего на свое колено лицом вниз и ударить кулаком по спине несколько раз
2. Вызвать рвоту, надавив на корень языка. При отрицательном результате ударить ребром ладони по спине пострадавшего либо встать спереди и сильно надавить кулаком на его живот.
3. Ударить несколько раз ладонью по спине пострадавшего. При отрицательном результате встать сзади, обхватить его обеими руками на уровне нижних ребер, сцепить свои руки в кулак, одновременно сдавить его ребра и резко надавить на область живота кулаком в направлении внутрь и кверху.

Вопрос 2.

Каковы признаки кровотечения из крупной артерии и первая помощь при ее ранении?

1. Одежда быстро пропитывается кровью, кровь темного цвета вытекает из раны пассивно. Накладывается давящая повязка на место ранения.
2. Одежда пропитана кровью, кровь алого цвета вытекает из раны пульсирующей струей. Накладывается кровоостанавливающий жгут выше места ранения не менее чем на 3-5 см.
3. Одежда пропитывается кровью только в месте ранения (цвет крови не имеет значения), кровь вытекает из раны пассивно. Накладывается кровоостанавливающий жгут ниже места ранения не менее чем на 3-5 см.

Вопрос 3.

Разрешено ли давать пострадавшему, находящемуся в бессознательном состоянии, лекарственные средства?

1. Разрешено
2. Разрешено в случае крайней необходимости
3. Запрещено

Вопрос 4.

Как остановить кровотечение при ранении вены и некрупных артерий?

1. Наложить давящую повязку на место ранения
2. Наложить жгут выше места ранения
3. Наложить жгут ниже места ранения

Вопрос 5.

Каким образом оказать первую помощь при ранении, полученном в результате ДТП?

1. Промыть рану водой, удалить инородные тела, попавшие в рану, приложить стерильную вату, закрепив ее бинтовой повязкой
2. Надеть медицинские перчатки, рану промыть спиртовым раствором йода, смазать лечебной мазью и заклеить сплошным лейкопластырем
3. Надеть медицинские перчатки, рану не промывать, на рану наложить марлевую стерильную салфетку, закрепив ее лейкопластырем по краям или бинтовой повязкой

Вопрос 6.

Как обеспечить восстановление и поддержание проходимости дыхательных путей пострадавшего при подготовке к проведению сердечно-легочной реанимации?

1. Очистить ротовую полость от слизи и рвотных масс. Уложить пострадавшего на спину, запрокинуть ему голову, поднять подбородок и выдвинуть нижнюю челюсть.
2. Уложить пострадавшего на бок, наклонить его голову к груди. Очистить ротовую полость от слизи и рвотных масс.

3. Уложить пострадавшего на спину и, не запрокидывая ему голову, сжать щеки, чтобы раздвинуть губы и раскрыть рот. Очистить ротовую полость от слизи и рвотных масс.

Вопрос 7.

Каким образом проводится сердечно-легочная реанимация пострадавшего?

1. Искусственная вентиляции легких и непрямой массаж сердца: вначале 1 вдох методом «Рот ко рту», затем 15 надавливаний на грудину
2. Непрямой массаж сердца и искусственная вентиляция легких: вначале 5 надавливаний на грудину, затем 1 вдох методом «Рот ко рту»
3. Непрямой массаж сердца и искусственная вентиляция легких: вначале 30 надавливаний на грудину, затем 2 вдоха методом «Рот ко рту»

Вопрос 8.

Как оказывается первая помощь при переломах конечностей, если отсутствуют транспортные шины и подручные средства для их изготовления?

1. Верхнюю конечность, вытянутую вдоль тела, прибинтовывают к туловищу. Нижние конечности прибинтовывают друг к другу, проложив между ними мягкую ткань.
2. Верхнюю конечность, согнутую в локте, подвешивают на косынке и прибинтовывают к туловищу. Нижние конечности прибинтовывают друг к другу, обязательно проложив между ними мягкую ткань.
3. Верхнюю конечность, согнутую в локте, подвешивают на косынке и прибинтовывают к туловищу. Нижние конечности плотно прижимают друг к другу и прибинтовывают.

Вопрос 9.

В каких случаях пострадавшего извлекают из салона автомобиля?

1. Всегда при потере потерпевшим сознания
2. При потере потерпевшим сознания и отсутствии у него пульса на сонной артерии и признаков дыхания
3. При переломах нижних конечностей

Вопрос 10.

Какова первая помощь при наличии признаков термического ожога второй степени (покраснение и отек кожи, образование на месте ожога пузырей, наполненных жидкостью, сильная боль)?

1. Полить ожоговую поверхность холодной водой, смазать спиртовой настойкой йода, накрыть стерильной салфеткой и туго забинтовать. Дать болеутоляющее средство из индивидуальной аптечки.
2. Вскрыть пузыри, очистить ожоговую поверхность от остатков одежды, накрыть стерильной салфеткой (не бинтовать), приложить холод, поить пострадавшего водой
3. Пузыри не вскрывать, остатки одежды с обожженной поверхности не удалять, рану накрыть стерильной салфеткой (не бинтовать), приложить холод, дать болеутоляющее средство из индивидуальной аптечки (при отсутствии аллергии на него) и поить пострадавшего водой

Критерии оценок:
Пять и более правильных ответов оценка «ЗАЧТЕНО»

Эталоны ответов:

№	Вариант №1	№	Вариант №2
1	2	1	3
2	3	2	2
3	2	3	3
4	2	4	1
5	2	5	3
6	1	6	1
7	3	7	3
8	2	8	2
9	2	9	2
10	2	10	3

Приложение № 7
к программе
профессиональной подготовки
трактористов – машинистов сельскохозяйственного
производства категории "F"

Государственное автономное профессиональное образовательное учреждение
«Ташлинский политехнический техникум»
с.Ташла Оренбургской области

Рабочая программа учебной практики

По программе профессиональной подготовки трактористов – машинистов
сельскохозяйственного производства категории "F"

2015 г.

Программа учебной дисциплины разработана с учетом профиля получаемого профессионального образования в соответствии с постановлением Правительства РФ от 12.07.1999 N 796 (ред. от 17.11.2015 № 1243)"Об утверждении Правил допуска к управлению самоходными машинами и выдачи удостоверений тракториста-машиниста (тракториста)".

Приказа Министерства образования и науки Российской Федерации от 18 апреля 2013 г. N 292 «Об утверждении Порядка организации и осуществления образовательной деятельности по основным программам профессионального обучения».

Программа предназначена для изучения учебной дисциплины в учреждениях профессионального образования, реализующих программы профессионального обучения

Организация-разработчик: Государственное автономное профессиональное образовательное учреждение «Ташлинский политехнический техникум» с. Ташла Оренбургской области

Разработчики: Юдин Андрей Юрьевич – заместитель директора по УПР, преподаватель проф. цикла высшей квалификационной категории ГАПОУ «ТПТ»

Рекомендована: методической комиссией преподавателей проф. цикла и мастеров п/о ГАПОУ «ТПТ»

Протокол № _____ от «____»_____ 201 _ г.

СОДЕРЖАНИЕ

		стр.
1.	**ПАСПОРТ ПРОГРАММЫ УЧЕБНОЙ ДИСЦИПЛИНЫ**	4
2.	**СТРУКТУРА И СОДЕРЖАНИЕ УЧЕБНОЙ ДИСЦИПЛИНЫ**	4
3.	**УСЛОВИЯ РЕАЛИЗАЦИИ УЧЕБНОЙ ДИСЦИПЛИНЫ**	10
4.	**КОНТРОЛЬ И ОЦЕНКА РЕЗУЛЬТАТОВ ОСВОЕНИЯ УЧЕБНОЙ ДИСЦИПЛИНЫ**	10
5.	**МАТЕРИАЛ ПРОМЕЖУТОЧНОЙ АТТЕСТАЦИИ**	12

1. ПАСПОРТ ПРОГРАММЫ УЧЕБНОЙ ПРАКТИКИ

1.1. Область применения программы

Программа учебной практики является частью программы профессионального образования и может быть использована в профессиональном обучении (в программах повышения квалификации и переподготовки).

1.2. Цели и задачи учебной практики – результаты освоения учебной практики:

В результате освоения учебной практики обучающийся должен **иметь практический опыт**:

- выполнять заправку самоходных сельскохозяйственных машин топливом и смазывание их (ПО 1);
- выявлять и устранять неисправности в работе самоходных сельскохозяйственных машин (ПО 2);
- производить текущий ремонт и участвовать во всех других видах ремонта обслуживаемых самоходных сельскохозяйственных машин (ПО 3);

1.3. Количество часов отведенных на освоение программы учебной практики:

максимальной учебной нагрузки обучающегося 108 часов, в том числе:

обязательной аудиторной учебной нагрузки обучающегося 108(17*) часов;

Внеаудиторная самостоятельной работы обучающегося 97* часов.

2. СТРУКТУРА И СОДЕРЖАНИЕ УЧЕБНОЙ ПРАКТИКИ

2.1. Объем учебной практики и виды практической работы

Вид практической работы	***Количество часов***
Максимальная учебная нагрузка (всего)	***120***
Обязательная аудиторная учебная нагрузка (всего)	*120(18*)*
Внеаудиторная самостоятельная работа обучающегося (всего)	*102**
Промежуточная аттестация *в форме зачета*	
****- для обучающихся работающих на предприятиях***	

2.2 Тематический план и содержание учебной практики

Наименование разделов и тем	Содержание учебного материала, лабораторно – практические занятия, самостоятельная работа обучающихся	Объем часов
1	2	3
Учебная практика		**120**
Задание 1. Безопасность труда, пожарная безопасность и электробезопасность в учебных мастерских	Учебная мастерская. Организация рабочего места, порядок получения и сдача инструментов, оборудования. Требования безопасности в учебных мастерских. Виды травматизма и его причины. Мероприятия по предупреждению травматизма. Основные правила и инструкции по требованиям безопасности труда и их выполнение. Правила электробезопасности. Противопожарные мероприятия. Причины пожаров в помещениях учебных мастерских. Правила отключения электросети, меры предосторожности при пользовании пожарными жидкостями и газами. Правила поведения учащихся при пожаре, порядок вызова пожарной команды, пользование первичными средствами пожаротушения.	6(2*)
	Внеаудиторная самостоятельная работа Основные правила и инструкции по требованиям безопасности труда и их выполнение. Правила электробезопасности.	4*
Задание 2. Слесарные работы[1]	*Плоскостная разметка.* Подготовка деталей к разметке. Разметка замкнутых контуров, образованных отрезками прямых линий, окружностей и радиусных кривых с отсчетом размеров от кромки заготовки и от осевых линий. Разметка по шаблонам. Заточка и заправка разметочных инструментов. *Рубка металла.* Рубка листовой стали по уровню губок тисков. Вырубание на плите заготовок различной конфигурации из листовой стали. Обрубание кромок под сварку, выступов и неровностей на поверхностях отлитых деталей или сварочных конструкций. Заточка инструмента.	30(6*)

[1]Все теоретические вопросы общеслесарных работ (назначение и применение операций, устройство и назначение инструментов для их выполнения, применяемое оборудование и приспособления, режимы обработки, контрольно-измерительный и поверочный инструмент, способы контроля, организация рабочего места и требования безопасности труда) излагаются мастером производственного обучения при проведении вводных инструктажей.

	Гибка. Правка. Гибка полосовой стали под заданный угол. Гибка стального сортового проката, кромок листовой стали в тисках, на плите и с применением приспособлений. Правка полосовой стали и круглого стального прутка на плите. Правка листовой стали. *Резка металла.* Резка полосовой стали, квадратной, круглой и угловой стали слесарной ножовкой в тисках. Резка труб с креплением в трубозажиме и в тисках. Резка листового материала ручными ножницами. Резка листового металла рычажными ножницами. *Опиливание металла.* Основные приемы опиливания плоских поверхностей. Опиливание широких и узких поверхностей. Опиливание открытых и закрытых плоских поверхностей, сопряженных под углом 90 градусов. Опиливание параллельных плоских поверхностей. Опиливание цилиндрических поверхностей и фасок на них. Измерение деталей. *Сверление, развертывание и зенкование.* Сверление сквозных отверстий по разметке. Сверление глухих отверстий с применением упоров, мерных линеек, лимбов и т.д. Сверление с применением механизированных ручных инструментов. Заправка режущих элементов сверл. Зенкование отверстий под головки винтов и заклепок. Ручная развертка цилиндрических отверстий. *Нарезание резьбы.* Нарезание наружных резьб на болтах и шпильках. Нарезание резьбы в сквозных и глухих отверстиях. Контроль резьбовых соединений. *Клепка.* Подготовка деталей заклепочных соединений. Сборка и клепка нахлесточного соединения вручную заклепками с полукруглыми и потайными головками. Контроль качества клепки. *Шабрение.* Шабрение плоских поверхностей. Шабрение криволинейных поверхностей. Затачивание и заправка шаберов для обработки плоских и криволинейных поверхностей. *Пайка.* Подготовка деталей к пайке. Пайка мягкими припоями. Подготовка деталей и твердых припоев к пайке. Пайка твердыми припоями. Задание выполняется с соблюдением требований безопасности труда.	
	Внеаудиторная самостоятельная работа	24** (для

	Плоскостная разметка. Подготовка деталей к разметке. Разметка замкнутых контуров, образованных отрезками прямых линий, окружностей и радиусных кривых с отсчетом размеров от кромки заготовки и от осевых линий. Разметка по шаблонам. Заточка и заправка разметочных инструментов. *Рубка металла.* Рубка листовой стали по уровню губок тисков. Вырубание на плите заготовок различной конфигурации из листовой стали. Обрубание кромок под сварку, выступов и неровностей на поверхностях отлитых деталей или сварочных конструкций. Заточка инструмента. *Гибка. Правка.* Гибка полосовой стали под заданный угол. Гибка стального сортового проката, кромок листовой стали в тисках, на плите и с применением приспособлений. Правка полосовой стали и круглого стального прутка на плите. Правка листовой стали. *Резка металла.* Резка полосовой стали, квадратной, круглой и угловой стали слесарной ножовкой в тисках. Резка труб с креплением в трубозажиме и в тисках. Резка листового материала ручными ножницами. Резка листового металла рычажными ножницами. *Опиливание металла.* Основные приемы опиливания плоских поверхностей. Опиливание широких и узких поверхностей. Опиливание открытых и закрытых плоских поверхностей, сопряженных под углом 90 градусов. Опиливание параллельных плоских поверхностей. Опиливание цилиндрических поверхностей и фасок на них. Измерение деталей. *Сверление, развертывание и зенкование.* Сверление сквозных отверстий по разметке. Сверление глухих отверстий с применением упоров, мерных линеек, лимбов и т.д. Сверление с применением механизированных ручных инструментов. Заправка режущих элементов сверл. Зенкование отверстий под головки винтов и заклепок. Ручная развертка цилиндрических отверстий. *Нарезание резьбы.* Нарезание наружных резьб на болтах и шпильках. Нарезание резьбы в сквозных и глухих отверстиях. Контроль резьбовых соединений. *Клепка.* Подготовка деталей заклепочных соединений. Сборка и клепка нахлесточного соединения вручную заклепками с полукруглыми и потайными головками. Контроль качества клепки. *Шабрение.* Шабрение плоских поверхностей. Шабрение криволинейных поверхностей.	работающих обучающихся)

	Затачивание и заправка шаберов для обработки плоских и криволинейных поверхностей. *Пайка.* Подготовка деталей к пайке. Пайка мягкими припоями. Подготовка деталей и твердых припоев к пайке. Пайка твердыми припоями. Задание выполняется с соблюдением требований безопасности труда.	
Задание 3. Ремонт самоходных сельскохозяйственных машин Работа на самоходной сельскохозяйственной машине	Подготовка самоходной сельскохозяйственной машины к ремонту. Техническая диагностика. Разборка на составные части. Дефектация сборочных единиц и деталей. Комплектование. Сборка, обкатка самоходной сельскохозяйственной машины. Задание выполняется с соблюдением требований безопасности труда. Провести ежесменное техническое обслуживание самоходной сельскохозяйственной машины. Отрегулировать рабочие органы. Подготовить поле к уборке. Выбрать способ движения. Провести уборку сельскохозяйственной культуры в соответствии с агротехническими требованиями. Проверить качество уборки. Замерить убранную площадь, подсчитать производительность агрегата и расход топлива.	80(6*)
	Внеаудиторная самостоятельная работа Подготовка самоходной сельскохозяйственной машины к ремонту. Техническая диагностика. Разборка на составные части. Дефектация сборочных единиц и деталей. Комплектование. Сборка, обкатка самоходной сельскохозяйственной машины. Задание выполняется с соблюдением требований безопасности труда. Провести ежесменное техническое обслуживание самоходной сельскохозяйственной машины. Отрегулировать рабочие органы. Подготовить поле к уборке. Выбрать способ движения. Провести уборку сельскохозяйственной культуры в соответствии с агротехническими требованиями. Проверить качество уборки. Замерить убранную площадь, подсчитать производительность агрегата и расход топлива.	74** (для работающих обучающихся)
ЗАЧЕТ		4

3. УСЛОВИЯ РЕАЛИЗАЦИИ УЧЕБНОЙ ПРАКТИКИ

3.1. Материально-техническое обеспечение

Кабинет «Слесарное дело»

Оборудование учебного кабинета:

- рабочие места по количеству обучающихся;
- рабочее место преподавателя;
- набор слесарного инструмента.

Лаборатория «Устройство самоходных сельскохозяйственных машин»

- посадочные места по количеству обучающихся;
- рабочее место преподавателя;

1.1. Двигатели (монтажные) на стойках.
1.2. Коробка передач.
1.3. Ведущий и управляемый мосты.
1.4. Сцепление.
1.5. Сборочные единицы рулевого управления.
1.6. Набор контрольно-измерительных приборов электрооборудования.
1.7. Набор сборочных единиц и деталей системы охлаждения двигателя.
1.8. Набор сборочных единиц смазочной системы двигателя
1.9. Набор сборочных единиц и деталей системы питания дизелей.
1.10. Набор сборочных единиц пускового устройства.
1.11. Набор приборов и устройств электрооборудования.
1.12. Набор сборочных единиц оборудования гидравлической системы.
1.13. Жатка.
1.14. Молотильный аппарат.
1.15. Очистка.
1.16. Транспортирующие устройства.

Технические средства обучения:

- компьютер с лицензионным программным обеспечением и мультимедиапроектор.

4. КОНТРОЛЬ И ОЦЕНКА РЕЗУЛЬТАТОВ ОСВОЕНИЯ УЧЕБНОЙ ПРАКТИКИ

Контроль и оценка результатов освоения учебной практики осуществляется преподавателем в ходе текущего контроля выполнения заданий и промежуточной аттестации.

Образовательное учреждение, реализующее подготовку по учебной практике, обеспечивает организацию и проведение промежуточной аттестации и текущего контроля индивидуальных образовательных достижений – демонстрируемых обучающимися умений и навыков.

Текущий контроль навыков проводится преподавателем в процессе проведения учебной практики, выполнения обучающимися внеаудиторной самостоятельной работы*.

Обучение по учебной практике завершается промежуточной аттестацией, в виде зачета в форме выполнения практических заданий, который проводит преподаватель.

Для промежуточной аттестации и текущего контроля успеваемости преподавателем создаются фонды оценочных средств (ФОС), которые включают в себя практические задания предназначенные для определения соответствия (или несоответствия) индивидуальных образовательных достижений основным показателям результатов подготовки (таблицы).

В результате освоения учебной практики обучающийся должен **иметь практический опыт**:

- выполнять заправку самоходных сельскохозяйственных машин топливом и смазывание их (ПО 1);
- выявлять и устранять неисправности в работе самоходных сельскохозяйственных машин (ПО 2);

- производить текущий ремонт и участвовать во всех других видах ремонта обслуживаемых самоходных сельскохозяйственных машин (ПО 3);

Результаты обучения (освоенные умения, практический опыт)	**Формы и методы контроля и оценки результатов обучения**
1	*2*
Иметь практический опыт:	
выполнять заправку самоходных сельскохозяйственных машин топливом и смазывание их	Практические задания
выявлять и устранять неисправности в работе самоходных сельскохозяйственных машин	Практические задания
производить текущий ремонт и участвовать во всех других видах ремонта обслуживаемых самоходных сельскохозяйственных машин	Практические задания

Оценка индивидуальных образовательных достижений по результатам текущего контроля производится в соответствии с универсальной шкалой (таблица).

Процент результативности (правильных ответов)	**Качественная оценка индивидуальных образовательных достижений**	
	балл (отметка)	**вербальный аналог**
90 ÷ 100	5	отлично
80 ÷ 89	4	хорошо
70 ÷ 79	3	удовлетворительно
менее 70	2	не удовлетворительно

Государственное автономное профессиональное образовательного учреждения
«Ташлинский политехнический техникум»
с. Ташла Оренбургской области.

Практические задания к зачету по учебной практике.

по программе профессиональной подготовки трактористов – машинистов сельскохозяйственного производства категории "F"

с. Ташла, 2015 год.

ВАРИАНТ№1

1) Необходимо изготовить скобу, изображенную на рисунке. Опишите последовательность работ при изготовлении скобы, и определите длину и ширину заготовки для ее выполнения.

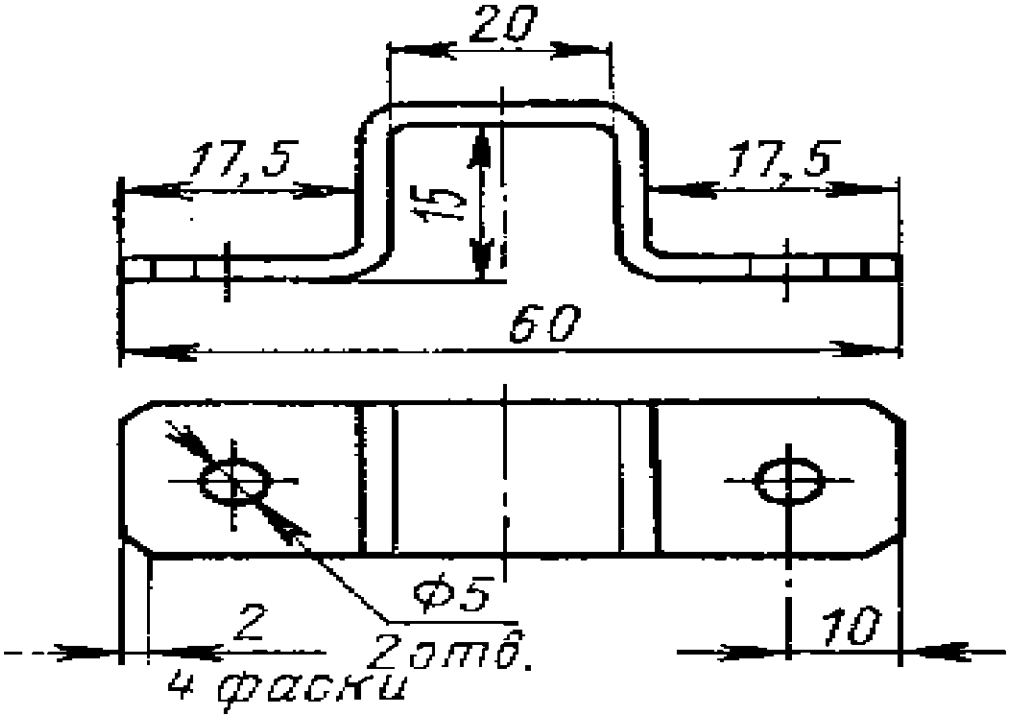

2) Произведите выбор диаметра сверла для предварительной обработки отверстия под зенкование, в заготовках из чугуна, стали и алюминия. Окончательный диаметр обработанного отверстия должен составить 30мм. Подберите конструкцию зенкера для каждого из этих металлов.

3) Необходимо обеспечить прямолинейность и величину линейного размера металлических пластин с точностью до 0,5 мм.

Составьте перечень измерительных инструментов, которые позволяют произвести контроль данных параметров.

ВАРИАНТ№2

1) Укажите установочную и разметочную базы детали, изображенной на рис, выберите приспособления и инструменты для разметки.

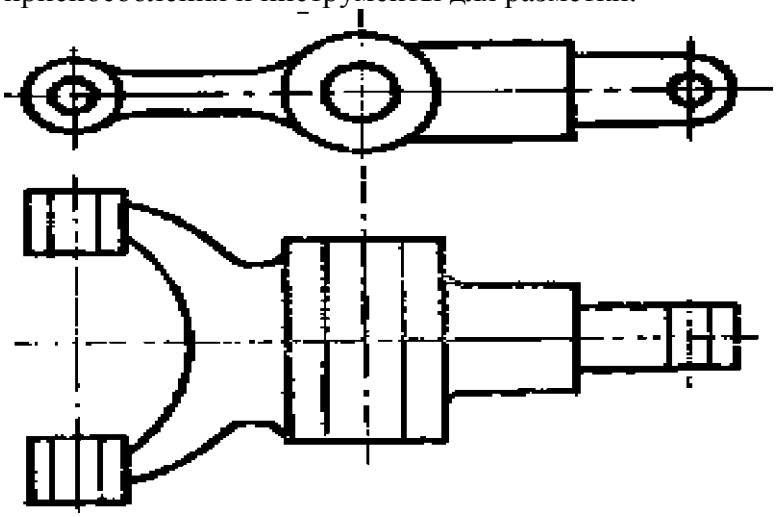

2) При нарезании сквозной резьбы произошла поломка метчика. Укажите возможные причины поломки и способы извлечения метчика из детали.
3) Необходимо обеспечить прямолинейность и величину линейного размера металлических пластин с точностью до 0,05 мм.
Составьте перечень измерительных инструментов, которые позволяют произвести контроль данных параметров.

ВАРИАНТ№3
1) Составьте технологическую карту обработки натяжного винта ножовочного станка, изображенного на рисунке.

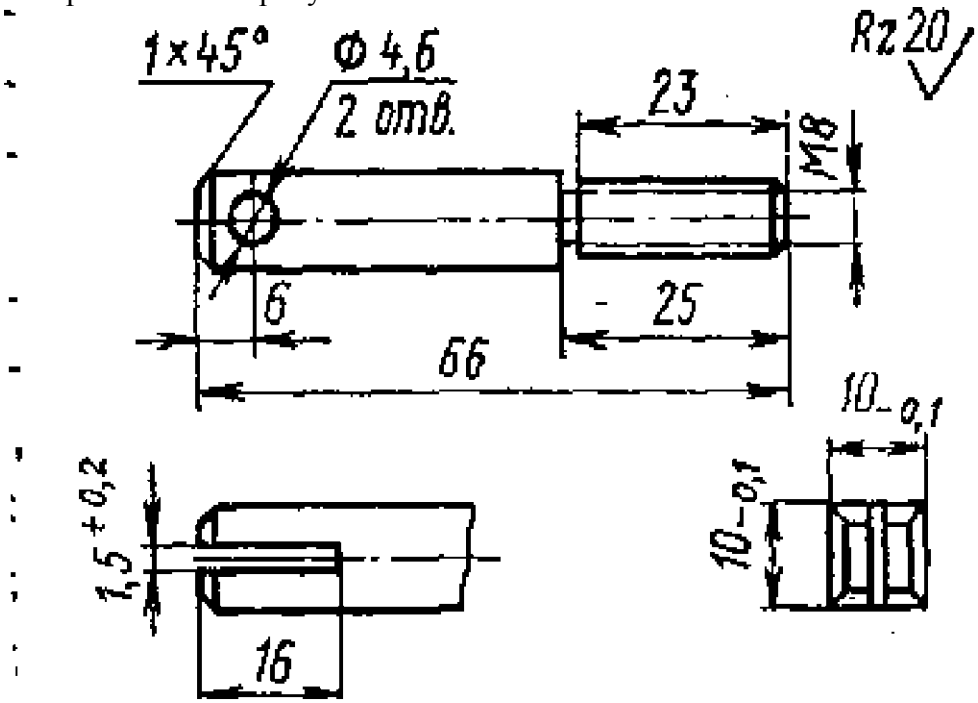

2) Предложите наиболее рациональный в условиях единичного производства способ притирки пробкового крана. Подберите инструменты, оборудование и материалы, которые следует использовать для реализации этого способа.
3) Сравните возможную величину припусков и состав технологических операций и комплектов инструмента для нарезания резьбы в сквозных и глухих отверстиях.

ВАРИАНТ №4
1) Необходимо изготовить деталь, изображенную на рисунке. Опишите последовательность работ, выберите инструменты и приспособления, определите размеры заготовки для ее изготовления.

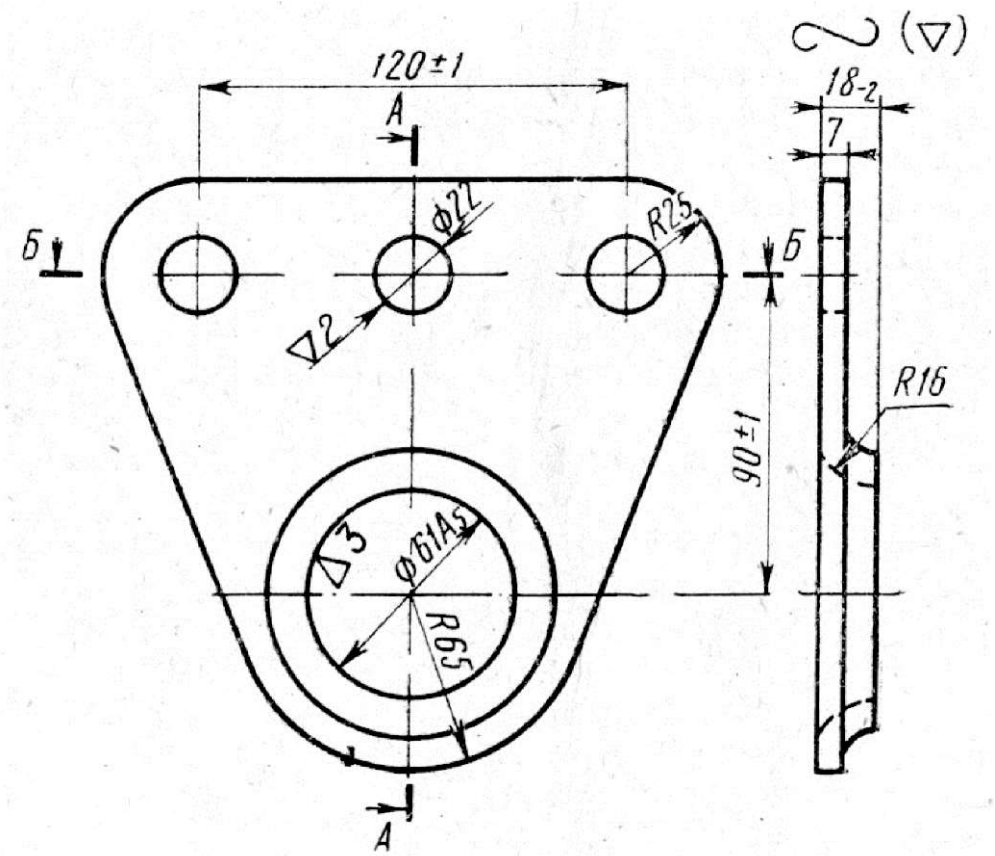

2) После соединения двух пластин с помощью пайки в паяном шве появились трещины.
3) Предложите способы устранения дефекта.
4) Сделайте сравнительную характеристику оборудования и последовательностей технологических операций распиливания квадратного и трехгранного отверстий.

ВАРИАНТ №5

1) Выберите контрольно-измерительные приспособления и инструменты для контроля качества изготовления детали. Определите установочную и разметочную базы детали изображенной на рисунке.

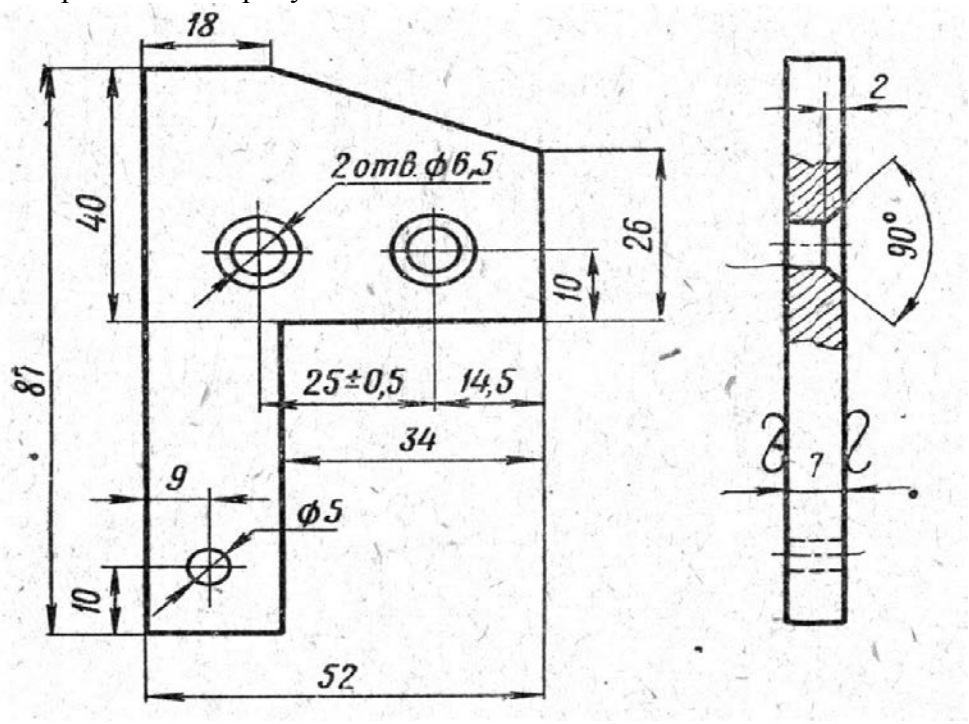

2) Какие меры следует предпринять, если в процессе пайки припой не смачивает поверхность соединяемых деталей;
3) Составьте «Карту дефектов», которые могут возникнуть в результате опиливания мелких деталей, имеющих плоскую поверхность с указанием причин, приводящих к соответствующим дефектам.

ВАРИАНТ №6
1) Определите и изобразите на рисунке установочную и разметочную базы детали, (см. рис.).
2) Произведите подбор приспособлений и инструментов для разметки.

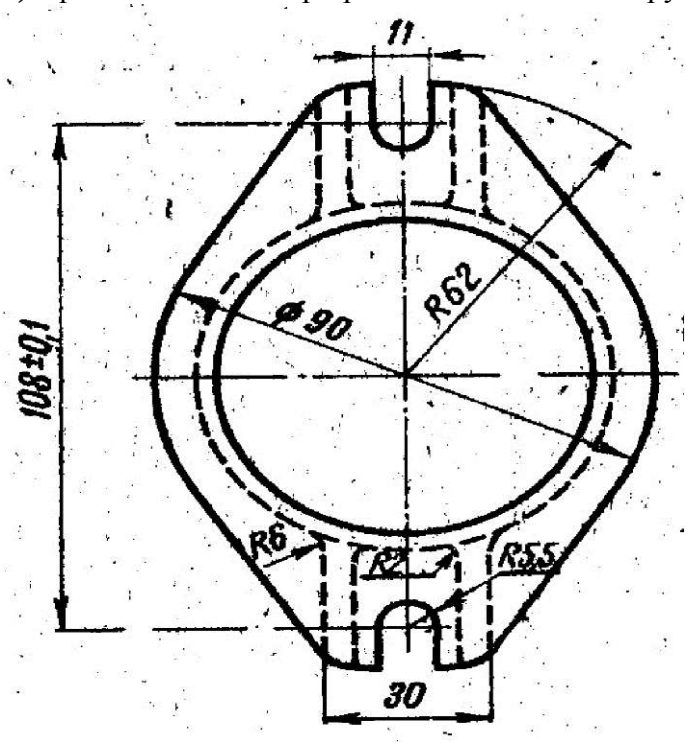

3) Какие меры следует предпринять, чтобы исключить наплывы или натеки припоя в процессе устранения течи крышки радиатора методом пайки .
4) Необходимо сделать замер внутреннего диаметра полого цилиндра после того как было произведено шабрение его внутренней поверхности. Предложите способ замера диаметра.

ВАРИАНТ №7
1) Определите и изобразите на рисунке установочную и разметочную базы детали (см. рис) выберите приспособления и инструменты для разметки. Составьте перечень и последовательность слесарных операций, которые необходимо выполнить. Предложите способы контроля качества выполненной работы.

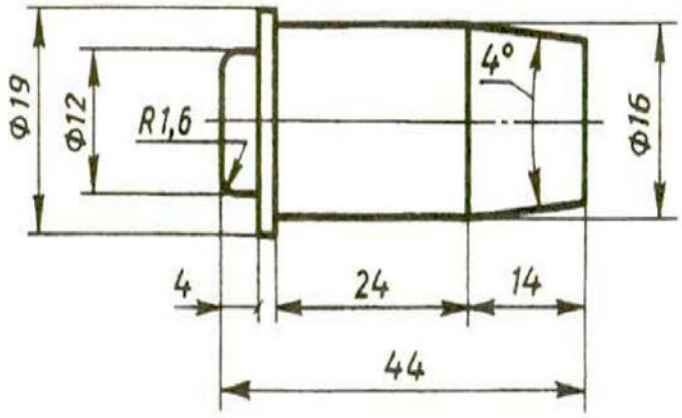

2) Необходимо произвести правку металлического листа, имеющего форму прямоугольника размером 200х300 мм.
а) Составьте перечень и последовательность слесарных операций, которые необходимо выполнить.
б) Подберите слесарный инструмент и приспособления.
3) Сделайте анализ особенностей технологических процессов рубки труб малого и большого диаметров.

ВАРИАНТ №8

1) Составьте последовательность технологических операций обработки кожуха, изображенного на рисунке. Подберите слесарный инструмент и приспособления.

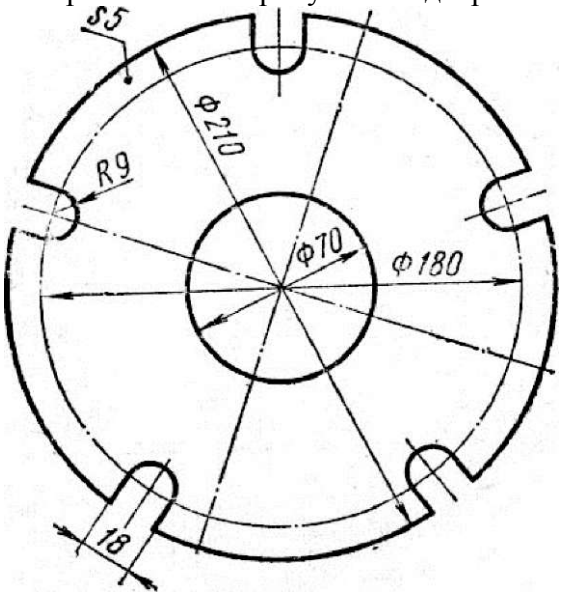

2) Какие меры следует предпринять, чтобы в процессе пайки исключить смещение или перекос соединяемых деталей.
Сделайте сравнительный анализ особенностей технологических процессов притирки узких и широких поверхностей.

ВАРИАНТ №9

1) Составьте технологическую карту восстановления поверхности, отмеченной на рисунке звездочкой.

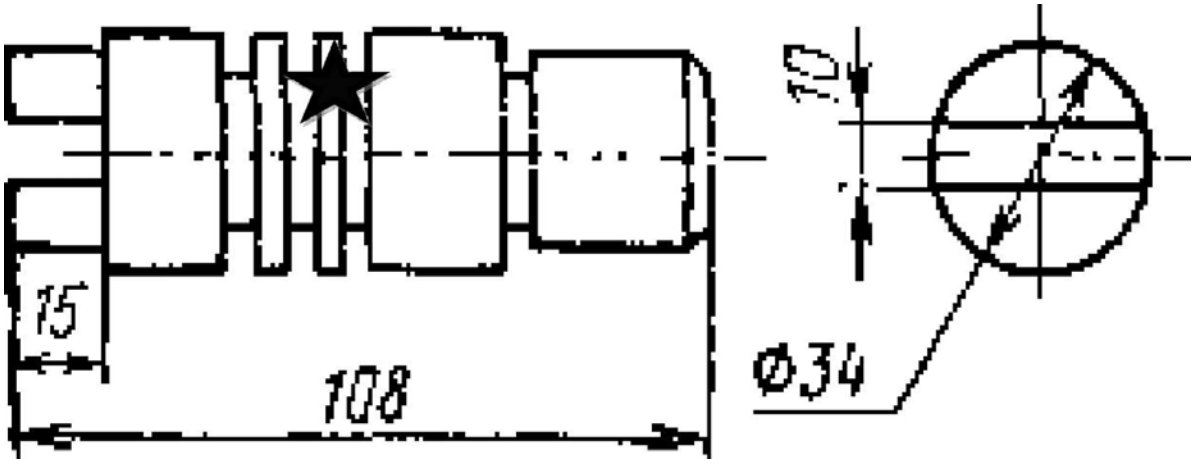

2) Сделайте сравнительный анализ особенностей технологических процессов опиливания выпуклых и вогнутых поверхностей
2) Необходимо произвести вырубку канавки под призматическую шпонку на вале.

а) Выберете инструмент для работы.
б) Составьте перечень и последовательность выполнения операций.
в) Перечислите меры безопасности при выполнении операции

ВАРИАНТ №10

1) Выберите контрольно-измерительные приспособления для проверки качества изготовления детали. Определите и изобразите на рисунке установочную и разметочную базы детали (см. рис.)

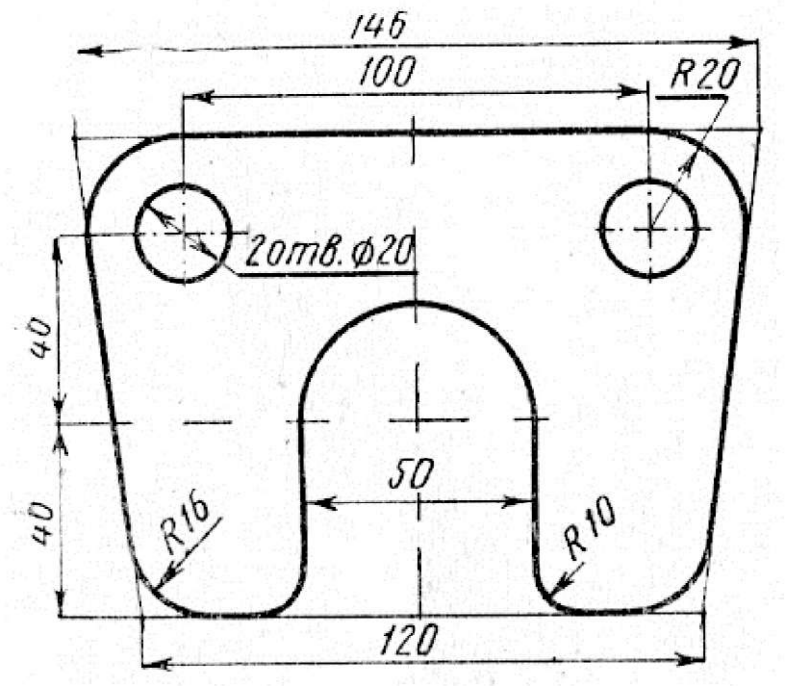

2) Составьте последовательность действий разметки окружности диаметром 45 мм на 6 равных частей на металлической плоской заготовке. Подберите разметочный инструмент.
3) При сверлении сквозного отверстия в стальной детали произошла поломка сверла. Укажите возможные причины поломки и способы извлечения сверла из детали.

ВАРИАНТ №11

1) Определите и изобразите на рисунке установочную и разметочную базы детали (см. рис.), Выберите приспособления и инструменты для разметки. Составьте перечень и последовательность слесарных операций, которые необходимо выполнить. Подберите слесарный инструмент и приспособления. Предложите способы контроля качества выполненной работы.

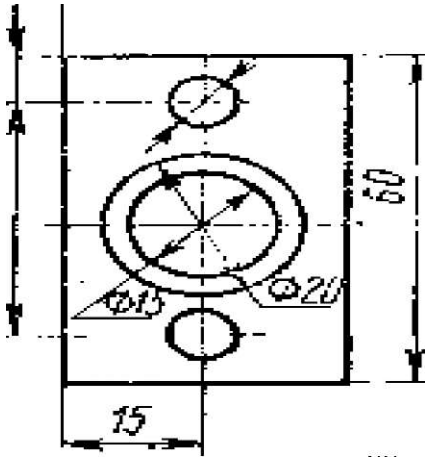

2) Необходимо произвести пайку латунной трубки мягкими припоями.
а) Подберите материалы для выполнения работы.
б) Составьте перечень и последовательность выполнения операций.
в) Перечислите меры безопасности при выполнении работы.
3) Сделайте анализ особенности процесса резки металлических заготовок, имеющих форму цилиндра.

ВАРИАНТ №12
1) Составьте последовательность технологических операций обработки области I детали, изображенной на рисунке. Подберите слесарный инструмент и приспособления.

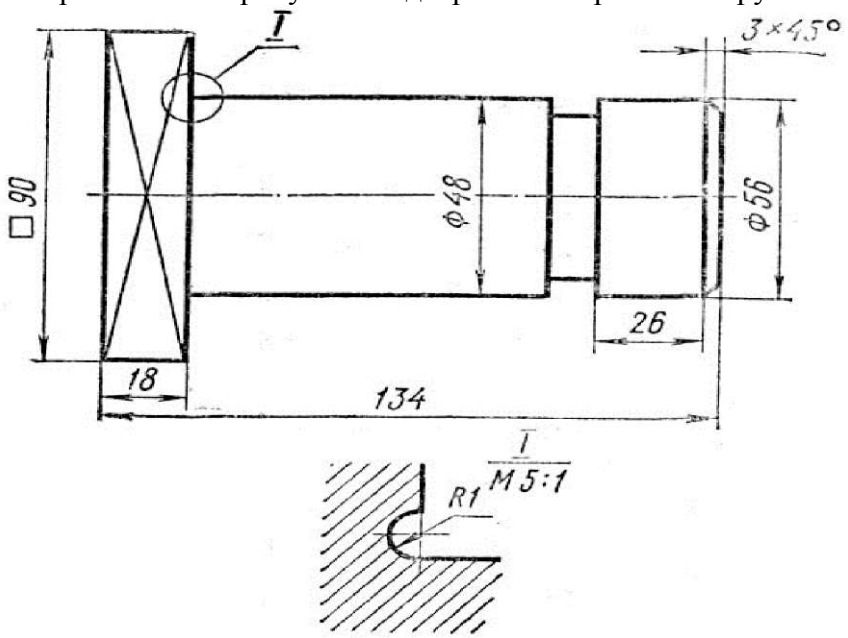

2) При опиливании измерительного угольника с углом 90^0 (заготовка - поковка) может быть не выдержан размер заданного угла. Какие меры необходимо предпринять для предупреждения данного дефекта.
3) Сделайте сравнительную характеристику оборудования и последовательности технологических операций сверления сквозных и глухих отверстий.

ВАРИАНТ №13
1) Составьте технологическую карту изготовления детали, изображенной на рисунке. Предложите методы и технические средства контроля качества разметки данной детали.

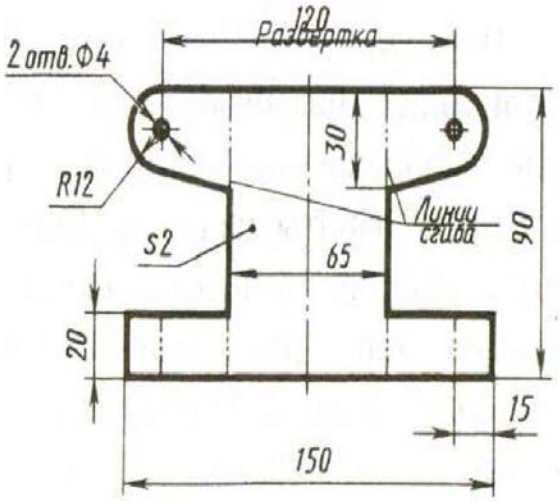

2) Сравните особенности процессов склепывания заклепками с полукруглыми головками и потайными головками.
Необходимо нарезать резьбу с шагом 1,25 мм и длиной нарезанной части 35 мм на прутке диаметром 10 мм. Составьте перечень и последовательность слесарных операций, которые необходимо выполнить. Подберите слесарный и измерительный инструмент.

ВАРИАНТ №14
1) Необходимо произвести замену изношенной детали, изображенной на рисунке. Предложите способ разметки заготовки для ее изготовления.

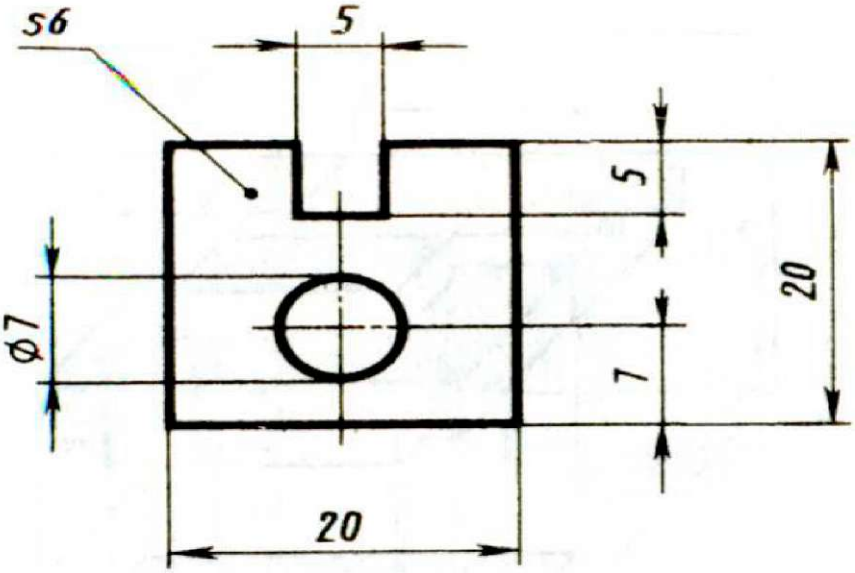

2) Определите диаметр и длину заклепки, шаг заклепочного соединения и расстояние от края склепываемых листов до центра отверстия под заклепку, если необходимо соединить заклепками с потайной головкой два листа толщиной (каждый лист) 3 мм.
Сравните технологические особенности процессов пайки мягкими и твердыми припоями.

ВАРИАНТ №15
1) Необходимо восстановить область детали, указанной стрелкой на рисунке. Определите установочную и разметочную базы детали, изображенной на рис. Составьте перечень и последовательность слесарных операций, которые необходимо выполнить.

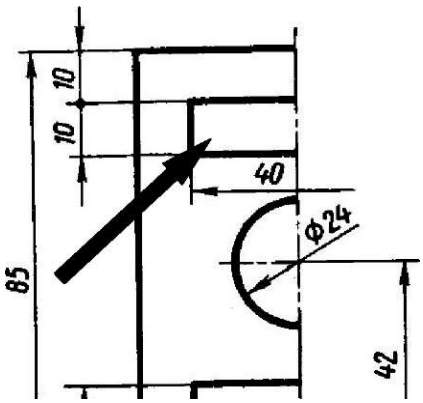

2) Какие меры следует предпринять, чтобы предупредить появление дефектов при пайке: а) мягкими припоями; б) твердыми припоями.

Стальной брус размером 5х20х200 мм имеет изгиб. Укажите способы устранения дефекта. Подберите приспособления и инструмент для правки бруса и произведите проверку качества правки.

Приложение № 8
к программе
профессиональной подготовки
трактористов – машинистов сельскохозяйственного
производства категории "F"

Государственное автономное профессиональное образовательное учреждение
«Ташлинский политехнический техникум»
с.Ташла Оренбургской области

Рабочая программа учебной дисциплины "Вождение".

По программе профессиональной подготовки трактористов – машинистов
сельскохозяйственного производства категории "F"

2015 г.

Программа учебной дисциплины разработана с учетом профиля получаемого профессионального образования в соответствии с постановлением Правительства РФ от 12.07.1999 N 796 (ред. от 17.11.2015 № 1243)"Об утверждении Правил допуска к управлению самоходными машинами и выдачи удостоверений тракториста-машиниста (тракториста)".

Приказа Министерства образования и науки Российской Федерации от 18 апреля 2013 г. N 292 «Об утверждении Порядка организации и осуществления образовательной деятельности по основным программам профессионального обучения».

Программа предназначена для изучения учебной дисциплины в учреждениях профессионального образования, реализующих программы профессионального обучения

Организация-разработчик: Государственное автономное профессиональное образовательное учреждение «Ташлинский политехнический техникум» с. Ташла Оренбургской области

Разработчики: Юдин Андрей Юрьевич – заместитель директора по УПР, преподаватель проф. цикла высшей квалификационной категории ГАПОУ «ТПТ»

Рекомендована: методической комиссией преподавателей проф. цикла и мастеров п/о ГАПОУ «ТПТ»

Протокол № _____ от «____»_____ 201 _ г.

СОДЕРЖАНИЕ

		стр.
1.	**ПАСПОРТ ПРОГРАММЫ УЧЕБНОЙ ДИСЦИПЛИНЫ**	4
2.	**СТРУКТУРА И СОДЕРЖАНИЕ УЧЕБНОЙ ДИСЦИПЛИНЫ**	4
3.	**УСЛОВИЯ РЕАЛИЗАЦИИ УЧЕБНОЙ ДИСЦИПЛИНЫ**	6
4.	**КОНТРОЛЬ И ОЦЕНКА РЕЗУЛЬТАТОВ ОСВОЕНИЯ УЧЕБНОЙ ДИСЦИПЛИНЫ**	6

1. ПАСПОРТ ПРОГРАММЫ УЧЕБНОЙ ДИСЦИПЛИНЫ

1.1. Область применения программы

Программа учебной дисциплины является частью программы профессионального образования и может быть использована в профессиональном обучении (в программах повышения квалификации и переподготовки).

1.2. Цели и задачи учебной дисциплины – результаты освоения дисциплины:

В результате освоения учебной дисциплины обучающийся должен **иметь практический опыт**:

- управлять самоходными сельскохозяйственными машинами при выполнении работ по уборке сельскохозяйственных культур с соблюдением агротехнических требований (ПО 1);

1.3. Количество часов отведенных на освоение программы учебной дисциплины:

максимальной учебной нагрузки обучающегося 15 часов, в том числе:

обязательной учебной нагрузки обучающегося 15 часов.

2. СТРУКТУРА И СОДЕРЖАНИЕ УЧЕБНОЙ ДИСЦИПЛИНЫ

2.1. Объем учебной дисциплины и виды учебной работы

Вид учебной работы	***Количество часов***
Максимальная учебная нагрузка (всего)	***15***
Промежуточная аттестация *в форме зачета*	

2.2 Тематический план и содержание учебной дисциплины "Вождение".

Наименование разделов и тем	Содержание учебного материала	Объем часов
1	**2**	**3**
Вождение		**15**
Задание 1. Индивидуальное вождение самоходной сельскохозяйственной машины.	Приемы пользования органами управления самоходной сельскохозяйственной машины. Подготовка двигателя к пуску, пуск двигателя, опробование рабочих органов самоходной сельскохозяйственной машины. Вождение самоходной сельскохозяйственной машины по прямой и с поворотами. Вождение задним ходом. Вождение самоходной сельскохозяйственной машины передним и задним ходом с поворотами на ровной местности по расставленным ориентирам. Остановка и трогание самоходной сельскохозяйственной машины на подъеме. Постановка самоходной сельскохозяйственной машины в бокс задним ходом. Проезд регулируемых и нерегулируемых перекрестков. Разъезд со встречным транспортом. Повороты и развороты. Выполнение работ ежесменного технического обслуживания самоходной сельскохозяйственной машины.	14
ЗАЧЕТ		1

3. УСЛОВИЯ РЕАЛИЗАЦИИ УЧЕБНОЙ ДИСЦИПЛИНЫ

3.1. Материально-техническое обеспечение

Самоходная сельскохозяйственная машина категории «F»
АВТОТРАКТОРОДРОМ

4. КОНТРОЛЬ И ОЦЕНКА РЕЗУЛЬТАТОВ ОСВОЕНИЯ УЧЕБНОЙ ДИСЦИПЛИНЫ

Контроль и оценка результатов освоения дисциплины осуществляется преподавателем в ходе текущего контроля успеваемости и промежуточной аттестации.

Образовательное учреждение, реализующее подготовку по учебной дисциплине, обеспечивает организацию и проведение промежуточной аттестации и текущего контроля индивидуальных образовательных достижений – демонстрируемых обучающимися знаний, умений и навыков.

Текущий контроль успеваемости проводится преподавателем в процессе проведения индивидуальных занятий. Результат успешного прохождения индивидуальных занятий является допуском к промежуточной аттестации.

Обучение по учебной дисциплине завершается промежуточной аттестацией, в виде зачета в форме выполнения зачетных индивидуальных практических заданий, который проводит преподаватель.

Задание № 4 Остановка и трогание на подъеме.
Задание № 5 Разворот.
Задание № 6 Постановка самоходной машины в бокс задним ходом.
Задание № 10 Пуск двигателя и опробывание рабочих органов с/х машины.

Грубые нарушения – 5 баллов; Средние нарушения – 3 балла; Мелкие нарушения – 1 балл

В результате освоения учебной дисциплины обучающийся должен **иметь практический опыт**:

- управлять самоходными сельскохозяйственными машинами при выполнении работ по уборке сельскохозяйственных культур с соблюдением агротехнических требований (ПО 1);

Результаты обучения (освоенные умения, практический опыт)	**Формы и методы контроля и оценки результатов обучения**
1	*2*
Иметь практический опыт:	
управлять самоходными сельскохозяйственными машинами при выполнении работ по уборке сельскохозяйственных культур с соблюдением агротехнических требований	Зачетные индивидуальные практические задания